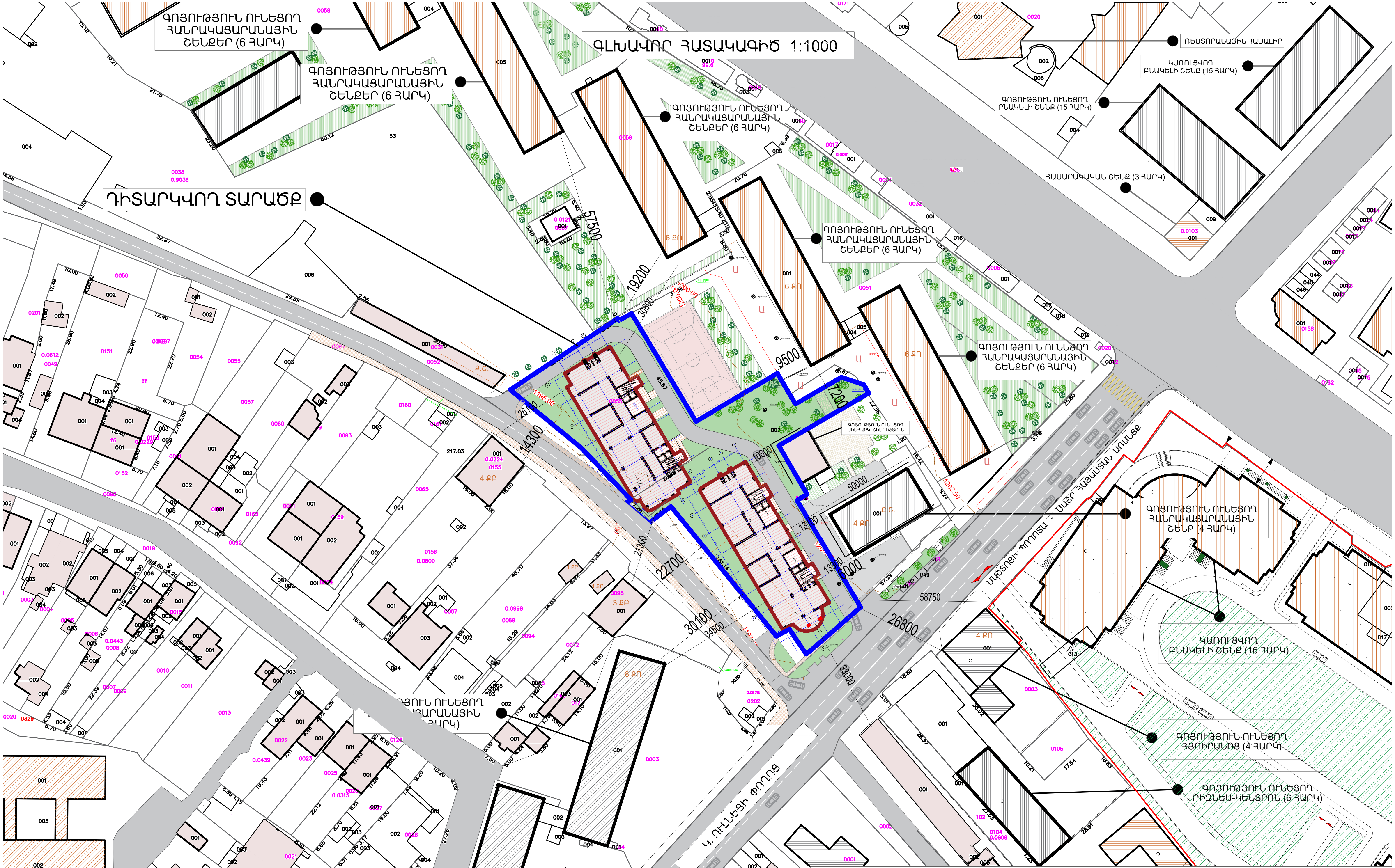

<<ՍԻԼՈՒԵՏ ՌԵԶԻԴԵՆՍ>> ԲՆԱԿԵԼԻ ՀԱՄԱԼԻՐԻ ԿԱՌՈՒՑՈՒՄ Ք. ԵՐԵՎԱՆ ՔԱՆԱՔԵՌ-ԶԵՅԹՈՒՆ ՎԱՐՉԱԿԱՆ ՇՐՋԱՆ ԿԱՐԱՊԵՏ ՈՒԼՆԵՑԻ 43/5 ՀԱՍՑԵՈՒՄ				ՊԱՏՎԻՐԱՏՈՒ՝ <<ՍԻԼՈՒԵՏ ԻՆՎԵՍՏ>> ՍՊԸ	ՆԱԽԱԳԾԻ ՄԱՍ	GRAPHIT ARCHITECTURALSTUDIO	
ՏՆՕՐԵՆ	Լ. ՕՀԱՆՅԱՆ			ՄԱՍՇՏԱԲԸ՝ 1:1000	Ճ		
ՆԳԾ	Ա. ՎԱՐԴԱՆՅԱՆ	ՃԲԴ-Ա-031			ՓՈՒԼ	ԹԵՐԹ	ԹԵՐԹԵՐ
ՃԱՐՏԱՐԱՊԵՏ	Գ. ՊՈՂՈՅԱՆ			ԳԼԽԱՎՈՐ ՀԱՏԱԿԱԳԻԾ	ԱՆ	Ճ-3	50
ՃԱՐՏԱՐԱՊԵՏ	Ժ. ՅԱԶՁՅԱՆ				"ԳՐԱՖԻՏ" ՍՊԸ		
ՃԱՐՏԱՐԱՊԵՏ	Ս. ՍԱՐՈՅԱՆ						

ԳԼԽԱՎՈՐ ՀԱՏԱԿԱԳԻԾ 1:1000
ԴԱՎԻԹ ԱՆՀԱՂԹԻ ՓՈՂՈՑ
ԳՈՅՈՒԹՅՈՒՆ ՈՒՆԵՑՈՂ ՀԱՆՐԱԿԱՑԱՐԱՆԱՅԻՆ ՇԵՆՔԵՐ (6 ՀԱՐԿ)
ԳՈՅՈՒԹՅՈՒՆ ՈՒՆԵՑՈՂ ՀԱՆՐԱԿԱՑԱՐԱՆԱՅԻՆ ՇԵՆՔԵՐ (6 ՀԱՐԿ)
ԳՈՅՈՒԹՅՈՒՆ ՈՒՆԵՑՈՂ ՀԱՆՐԱԿԱՑԱՐԱՆԱՅԻՆ ՇԵՆՔԵՐ (6 ՀԱՐԿ)
ԳՈՅՈՒԹՅՈՒՆ ՈՒՆԵՑՈՂ ՀԱՆՐԱԿԱՑԱՐԱՆԱՅԻՆ ՇԵՆՔԵՐ (6 ՀԱՐԿ)
ԳՈՅՈՒԹՅՈՒՆ ՈՒՆԵՑՈՂ ՀԱՆՐԱԿԱՑԱՐԱՆԱՅԻՆ ՇԵՆՔ (4 ՀԱՐԿ)
ԴԻՏԱՐԿՎՈՂ ՏԱՐԱԾՔ
ՆԱԽԱԳԾՎՈՂ ԲՆԱԿԵԼԻ ՇԵՆՔԵՐ
Կ. ՈՒԼՆԵՑԻ ՓՈՂՈՑ
ԿԱՌՈՒՑՎՈՂ ԲՆԱԿԵԼԻ ԲՆԱԿԵԼԻ ՀԱՄԱԼԻՐ (16 ՀԱՐԿ)
ԳՈՅՈՒԹՅՈՒՆ ՈՒՆԵՑՈՂ ՀԱՆՐԱԿԱՑԱՐԱՆԱՅԻՆ ՇԵՆՔ (8 ՀԱՐԿ)
ԳՈՅՈՒԹՅՈՒՆ ՈՒՆԵՑՈՂ ՀԱՆՐԱԿԱՑԱՐԱՆԱՅԻՆ ՇԵՆՔ (7 ՀԱՐԿ)
ԳՈՅՈՒԹՅՈՒՆ ՈՒՆԵՑՈՂ ՀՅՈՒՐԱՆՈՑ (4 ՀԱՐԿ)
ԳՈՅՈՒԹՅՈՒՆ ՈՒՆԵՑՈՂ ԲԻԶՆԵՍ-ԿԵՆՏՐՈՆ (6 ՀԱՐԿ)
57500
19200
9500
7200
14300
41000
20000
6000
36000
30100
26800
28500

ՀՈՂԱՄԱՍԻ ՀԱՏԱԿԱԳԻԾ

Ձև 1

Մնփականատեր «ՍԻԼՈՒԵՏ ԻՆՎԵՍՏ» ՍՊԸ	Երևան Քանաքեռ-Զեյթուն Դ. Անհաղթի փողոց 4/20, 4/21, Կ. Ուլնեցու փողոց 43/5	Հաստատում եմ	__.__.2025 թ.
	Մարզ, համայնք, հասցե	Համայնքի ղեկավար	Կ.Տ.
	Գործառնությունը	անուն, ազգանուն, հայրանուն	

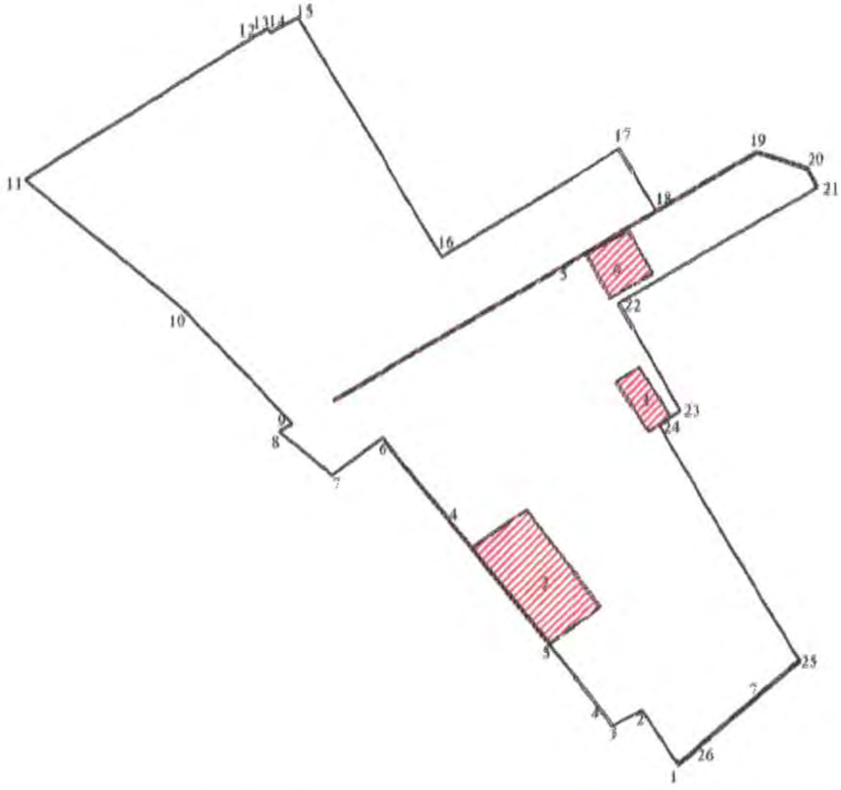

Մակերես հա	0.40209հա
Ծածկագիր	01-012-0324-0072, 01-012-0324-0055, 01-012-0324-0085
Նպատակային նշանակություն	Բնակավայրերի
Գործառնական նշանակություն	Բնակելի կառուցապատման

Լրացուցիչ նշումներ.

Հ. 1 օրինական ավտոլվացման կետը 153.02քմ ներքին մակերեսով, ներկայում քանդված է: Մնացած շենք-շինությունները չեն չափագրվել:

Հողամասի			
Օրյակետային (բեկման) կետեր	Կոորդինատներ		Գծային չափերը (մ)
	X	Y	
1	4452038.10	8460097.18	8.75
2	4452045.38	8460092.34	4.35
3	4452043.37	8460088.48	2.95
4	4452045.70	8460086.68	10.88
5	4452054.18	8460079.85	34.96
6	4452081.40	8460057.92	8.08
7	4452076.58	8460051.43	9.00
8	4452082.39	8460044.55	2.00

Մասշտաբ 1:1000

Որակավորում ունեցող անձ		
Որակավորման վկայականի համարը	041, 15.12.201 թ.	
Ստորագրություն		
Իրավաբանական անձի անվանումը	«ԴԱ-ԴԵ ԳՐՈՒՊ» ՍՊԸ	
ՀՎՀՀ	01253112	
Ստորագրություն		
ամիս ամսաթիվ	չափագրության	28.05.2025
	հատակագծի կազմման	29.05.2025

Ձև

Հողամասի			
Ծրագրավորման (բեկման) կետեր	Կոորդինատներ		Գծային չափերը (մ)
	X	Y	
8	4452082.39	8460044.55	2.00
9	4452083.40	8460046.28	21.03
10	4452098.62	8460031.76	26.73
11	4452115.72	8460011.21	35.81
12	4452134.43	8460041.75	1.91
13	4452135.37	8460043.41	0.62
14	4452134.86	8460043.75	4.06
15	4452136.78	8460047.34	36.72
16	4452105.15	8460065.99	27.61
17	4452119.36	8460089.66	9.50
18	4452111.14	8460094.44	15.54
19	4452118.90	8460107.90	6.87
20	4452116.70	8460114.41	2.87
21	4452114.21	8460115.84	30.40
22	4452099.02	8460089.50	16.39
23	4452084.81	8460097.66	3.43
24	4452082.98	8460094.76	36.28
25	4452051.73	8460113.16	16.75
26	4452040.82	8460100.46	4.26
1	4452038.10	8460097.18	0.00

1.			
Ծրագրավորման (բեկման) կետեր	Կոորդինատներ		Գծային չափերը (մ)
	X	Y	

2.			
Ծրագրավորման (բեկման) կետեր	Կոորդինատներ		Գծային չափերը (մ)
	X	Y	

4.		
Ծրագրավորման (բեկման) կետեր	Կոորդինատներ	Գծային չափերը (մ)

3.			
Ծրագրավորման (բեկման) կետեր	Կոորդինատներ		Գծային չափերը (մ)
	X	Y	

Որակավորում ունեցող անձ		Արա Դադայան
Որակավորման վկայականի համարը		041 15.12.2011թ.
Ստորագրություն		
Իրավաբանական անձի անվանումը		«ԴԱ-ԴԷ ԳՐՈՒՊ» ՍՊԸ
ՀՎՀՀ		01253112
Ստորագրություն		
ամիս ամսաթիվ	չափագրության	28.05.2025
	հատակագծի կազմման	29.05.2025

Կ.Տ.

ՀԱՅԱՍՏԱՆԻ ՀԱՆՐԱՊԵՏՈՒԹՅՈՒՆ

ՎԿԱՅԱԿԱՆ

ԱՆՇԱՐԺ ԳՈՒՅՔԻ ՆԿԱՏՄԱՄԲ ԻՐԱՎՈՒՆՔՆԵՐԻ ՊԵՏԱԿԱՆ ԳՐԱՆՑՄԱՆ

կադաստրի կոմիտե

Սույն վկայականով հաստատվում է 12 հունիսի 2025 թվականին գույքի նկատմամբ իրավունքների պետական գրանցման միասնական մատյանում կատարված անշարժ գույքի նկատմամբ իրավունքի պետական գրանցումը հետևյալ տվյալներով.

1. ԳՐԱՆՑՎԱԾ ԻՐԱՎՈՒՆՔԻ ՍՈՒԲՅԵԿՏ(ՆԵՐ)

«ՍԻԼՈՒԵՏ ԻՆՎԵՍՏ» ՍՊԸ

2. ԱՆՇԱՐԺ ԳՈՒՅՔԻ ԳՏՆՎԵԼՈՒ ՎԱՅՐԸ ԵՎ ԱՆՎԱՆՈՒՄԸ

Երևան, Քանաքեռ-Զեյթուն Կ. Ուլնեցու փողոց 43/5 հողամաս

3. ԳՐԱՆՑՄԱՆ ՀԱՄԱՐ ՀԻՄՔ ՀԱՆԴԻՍԱՑԱԾ ՓԱՍՏԱԹՂԹԵՐԸ

01.12.2023թ. թիվ 3811, թիվ 3812 և թիվ 3813 անշարժ գույքի առուվաճառքի պայմանագրեր, 28.04.2025թ. N ՆԹ- 2700-25 ճարտարապետահատակագծային առաջադրանք, Երևանի քաղաքապետի 09.06.2025թ. թիվ 2289-Ա որոշում

4. ՀՈՂԱՄԱՍԻ ԲՆՈՒԹԱԳՐԵՐԸ

Կադաստրային ծածկագիրը՝ 01-012-0324-0090
Մակերեսի չափը (հա)՝ 0.40209
Նպատակային նշանակությունը՝ բնակավայրերի
Գործառնական նշանակությունը կամ հողատեսքը՝ Բնակելի կառուցապատման
Գրանցված իրավունքի տեսակը՝ ՍԵՓԱԿԱՆՈՒԹՅՈՒՆ

ՎԿԱՅԱԿԱՆ N 12062025-01-0399, գաղտնաբառ՝ 4LJC24UA5NAK

Փաստաթղթի իսկությունը և վավերականությունը կարող է ստուգվել Կադաստրի կոմիտեի www.e-cadastre.am կայքէջի միջոցով

5. ՇԻՆՈՒԹՅՈՒՆՆԵՐԻ ԲՆՈՒԹԱԳՐԵՐԸ

1) Նպատակային նշանակությունը՝ բնակելի
2) Բնութագրերը ըստ առանձին շինությունների՝

Հ/Հ	Կադաստրային ծածկագիր	Տեսակ	Մակերես	Գրանցված իրավունքի տեսակ

Լրացուցիչ նշումներ և տեղեկություններ

Առկա է 219,0քմ. մակերեսով ինքնակամ կառուցված շինություններ:

Գրանցումը իրականացնող պաշտոնատար անձի անունը, ազգանունը՝ ՄԱՐՏԻՆ ՍԱՐԳՍՅԱՆ
Զբաղեցրած պաշտոնը՝ Անշարժ գույքի գրանցման միասնական ստորաբաժանման անշարժ գույքի ավագ ռեգիստր

ՎԿԱՅԱԿԱՆ N 12062025-01-0399, գաղտնաբառ՝ 4LJC24UA5NAK

Փաստաթղթի իսկությունը և վավերականությունը կարող է ստուգվել Կադաստրի կոմիտեի www.e-cadastre.am կայքէջի միջոցով

Կադաստրի կոմիտե

Закрытое акционерное общество
«Газпром Армения»
(ЗАО «Газпром Армения»)

ЗАМЕСТИТЕЛЬ
ГЕНЕРАЛЬНОГО ДИРЕКТОРА
ГЛАВНЫЙ ИНЖЕНЕР

Тбилисское шоссе, 43, Ереван, Республика Армения, 0091
тел.: (374 10) 294-888, 294-753, факс: (374 10) 294-728
e-mail: inbox@gazpromarmenia.am, gazpromarmenia.am

«Գազպրոմ Արմենիա»
փակ բաժնետիրական ընկերություն
(«Գազպրոմ Արմենիա» ՓԲԸ)

ԳԼԽԱՎՈՐ ՏՆՕՐԵՆԻ
ՏԵՂԱԿԱԼ
ԳԼԽԱՎՈՐ ՃԱՐՏԱՐԱԳԵՏ

0091, ՀՀ, Երևան, Թբիլիսյան խճուղի 43
հեռ.՝ (374 10) 294-888, 294-753, ֆաքս՝ (374 10) 294-728
էլ.փոստ՝ inbox@gazpromarmenia.am, gazpromarmenia.am

«21» 06 2024 г.

№ 02/171/2588-2024

«Սիլուետ Ինվեստ» ՍՊԸ տնօրեն
պարոն Ա. Վարդանյանին

պատճենը՝ Երևանի քաղաքապետարանի քաղաքաշինական հատուկ ծրագրերի վարչության պետի տեղակալ, վարչության պետի պարտականությունները կատարող
պարոն Ա. Վարդազարյանին

«Տրանսգազ» ՍՊԸ տնօրեն
պարոն Գ. Մովսիսյանին

Երևանի ԳԳՄ տնօրեն
պարոն Վ. Արտաշեսյանին

«Գազպրոմ Արմենիա» ՓԲԸ-ն թույլատրում է, պատվիրատուի միջոցներով, կից ներկայացված տեխնիկական պայմաններին և եզրակացությանը համապատասխան, արտոնագիր ունեցող կազմակերպությունների միջոցով կազմել ՀՀ Երևան քաղաքի Քանաքեռ-Զեյթուն վարչական շրջանի Դավիթ Անհաղթի փողոց թիվ 4/20, 4/21 և Կ.Ուլնեցու թիվ 43/5 հասցեներում կառուցվող բնակելի շենքի (կադաստրային ծածկագրեր՝ 01-012-0324-0072, 01-012-0324-0055, 01-012-0324-0085) գազիֆիկացման նախագծա-նախահաշվային փաստաթղթերը և իրականացնել շին-հավաքակցման աշխատանքները՝ «Տրանսգազ» ՍՊԸ և Երևանի ԳԳ մասնաճյուղի հետ համաձայնեցված ու վերահսկողություն իրականացնող իրավասու մարմիններում գրանցված նախագծով:

Նախագծման և կառուցման աշխատանքներն իրականացնել ՀՀ իրավական ակտերով սահմանված նորմերի (այդ թվում՝ շինարարական նորմերի և տեխնիկական կանոնակարգերի) դրույթների պահանջներին համապատասխան, իսկ գազամատակարարումը՝ ՀՀ հանրային ծառայությունները կարգավորող հանձնաժողովի 2005թ. հուլիսի 8-ի №95-Ն որոշմամբ հաստատված «Բնական գազի մատակարարման և օգտագործման կանոններով» սահմանված կարգով, ապահովելով «Գազափոխադրման համակարգում անվտանգության և շահագործման կանոնները» և «Գազաբախշման

համակարգի անվտանգության և շահագործման կանոնները» տեխնիկական կանոնակարգերի պահանջները:

Միաժամանակ առաջարկում եմ կառուցապատման ոլորտում իրավասու մարմնի լիազորություններով պայմանավորված ճարտարապետահատակագծային առաջադրանքը ձևավորել տեղադիրքային առումով նույն ուղղությամբ տեղաբաշխված կառուցապատողների կողմից նախատեսվող գազիֆիկացման աշխատանքների համակարգմամբ, որի դեպքում քաղաքաշինական և տեխնիկական պահանջների ընդհանուր լուծմամբ կապահովվի գազաբաշխիչ կայանի ընտրությունը և մեկ ուղեգծով գազատարի կառուցումը համաֆինանսավորման սկզբունքով՝ սպառման ծավալների գումարային մեծությանը համապատասխան մեկ ընդհանուր տեխնիկական պայմանների հիման վրա:

Առդիր՝ - գազիֆիկացման տեխնիկական պայմանները և եզրակացությունը – 6 էջ.

Ա. Գաբրիելյան

Ա.Խ.Գրիգորյան
(010) 29-47-70

«ՀԱՍՏԱՏՈՒՄ ԵՄ»
«Գազպրոմ Արմենիա» ՓԲԸ
Գլխավոր տնօրենի տեղակալ-
Գլխավոր ճարտարագետ՝

______________ **Ա.Վ.Գաբրիելյան**
«21» հունիսի 2024թ.

Ե Զ Ր Ա Կ Ա Ց Ո Ւ Թ Յ Ո Ւ Ն

ՀՀ Երևան քաղաքի Քանաքեռ-Զեյթուն վարչական շրջանի Դավիթ Անհաղթի փողոց թիվ 4/20, 4/21 և Կ.Ուլնեցու թիվ 43/5 հասցեներում կառուցվող բնակելի շենքի (կադաստրային ծածկագրեր՝ 01-012-0324-0072, 01-012-0324-0055, 01-012-0324-0085)

(օբյեկտի անվանումը և հասցեն)

գազամատակարարումը, P= 0.3 ՄՊա ճնշման և Q=1043 մ³/ժ նախատեսվող ծախսով հնարավոր է իրականացնել ԳԲԿ Ջրվեժ սնող DN-300 կողմնատար - գազատարից,

(գոյություն ունեցող գազափարի կամ ԳԲԿ-ի անվանումը)

որի տեխնիկական պայմաններն են՝

1. Միացման տեղում գազի աշխատանքային ճնշումը	P աշխ փաստ. = 1.1 ÷ 2.5 ՄՊա
2. Գազատարի տրամագիծը ; (մմ)	325×5.0 մմ
3. Գազատարի որևէ հատվածի վերականգնման (վերատեղադրման) անհրաժեշտություն	չկա
4. Միացման տեղը	Ըստ նախագծի – ԳԲԿ Ջրվեժ սնող DN-300 կողմնատար - գազատարի 0.05 կմ-ից:
5. Օբյեկտի հեռավորությունը գազատարից	Ըստ նախագծային լուծումների և գործող նորմատիվների պահանջների:
6. Տեղադրվող գազի հաշվիչը	Ըստ գազասպառման ծախսերի - բարձր ճշտության դասի՝ կահավորված էլեկտրոնային ճշտիչով:
7. Պայմաններ	*7.1 Կառուցել՝* 7.1.1 Համապատասխան հզորության գազաբաշխիչ կայան (ԳԲԿ)՝ գործարանային արտադրության սարքավորումներով, որի կազմում պետք է լինեն՝ ա) փոխմիացման (переключения), գազի մաքրման, գազի ճնշման նվազեցման, գազի հաշվառման, գազի հոտավորման և սեփական կարիքների համար գազի առման (отбор) հանգույցներ; բ) էլեկտրասնուցման, կապի, էլեկտրաքիմիական պաշտպանության, պահպանության և հրդեհային ձայնա-ազդանշանային, ջրամատակարարման և ջրահեռացման համակարգեր;

	7.1.2 ԳԲԿ-ն սնող կողմնատար-գազատար, փականային հանգույցներում օգտագործելով ստորգետնյա գնդային փականներ ($P_{\text{նախ.}}$=6.3 ՄՊա): 7.1.3 Միջին և ցածր ճնշման գազատարներ: 7.2 ՆՆՓ կազմման ժամանակ հաշվի առնել տարածքում տեղաբաշխված մ/ճ d-57մմ, ց/ճ d-76մմ և d-25մմ վերգետնյա գազատարների, ինչպես նաև հաշվիչ-հանգույցների և գազի կարգավորիչի առկայությունը: Անհրաժեշտության դեպքում վերատեղադրել՝ ՀՀ ՀԾԿՀ 08.07.2005թ. №95-Ն որոշմամբ հաստատված «Բնական գազի մատակարարման և օգտագործման կանոնների» 36 կետի համաձայն: 7.3 Նախագծա-նախահաշվային փաստաթղթերը մշակել ՀՀ գործող նորմատիվային փաստաթղթերի, ինչպես նաև ՀՀ կառավարության 21.04.2023թ. № 584-Ն որոշմամբ ընդունված «Գազափոխադրման համակարգում անվտանգության և շահագործման կանոնները», ՀՀ կառավարության 13.04.2023թ. № 539-Ն որոշմամբ ընդունված «Գազաբաշխման համակարգերի անվտանգության և շահագործման կանոնները», ՀՀ կառավարության 16.07.2015թ. № 787-Ն որոշմամբ ընդունված կարգի պահանջներին համապատասխան և համաձայնեցնել շահագրգիռ կազմակերպությունների հետ:
8. Լրացուցիչ պայմաններ	8.1 Կառուցապատման ոլորտում իրավասու մարմնի լիազորություններով պայմանավորված ճարտարապետահատակագծային առաջադրանքը ձևավորել տեղադիրքային առումով նույն ուղղությամբ տեղաբաշխված կառուցապատողների կողմից նախատեսվող գազաֆիկացման աշխատանքների համակարգմամբ, որի դեպքում քաղաքաշինական և տեխնիկական պահանջների ընդհանուր լուծմամբ կապահովվի գազաբաշխիչ կայանի ընտրությունը և մեկ ուղեգծով գազատարի կառուցումը համաֆինանսավորման սկզբունքով՝ սպառման ծավալների գումարային մեծությանը համապատասխան մեկ ընդհանուր տեխնիկական պայմանների հիման վրա:

Հիմք՝ - «Տրանսգազ» ՍՊԸ 19.06. 2024 թ. № 01/13.10/1765-2024 գրությունը.
Տեխնիկական պայմանները 19.06. 2024 թ. № 96.

«Գազպրոմ Արմենիա» ՓԲԸ
ԳՓՀ և ԳՍՊ Ճ ու Ս բաժնի պետ՝ _______________ Գ.Ա. Ամիրյան

Կազմեց՝ _______________ Ա.Խ. Գրիգորյան

ՀԱՍՏԱՏՈՒՄ ԵՄ

«ՏՐԱՆՍԳԱԶ» ՍՊԸ

ՏՆՕՐԵՆԻ ՏԵՂԱԿԱԼ-

ԳԼԽԱՎՈՐ ՃԱՐՏԱՐԱԳԵՏ

Հ. ՂԱԶԱՐՅԱՆ

«15» 06 2024թ.

ԳԱԶԱՄԱՏԱԿԱՐԱՐՄԱՆ ՏԵԽՆԻԿԱԿԱՆ ՊԱՅՄԱՆՆԵՐ

(գազափոխադրման ցանցից)

թիվ. 96 19.06.2024թ.

Պատվիրատու՝ ՀՀ Երևանի քաղաքապետարան («Սիլուետ Ինվեստ» ՍՊԸ-ի տնօրեն՝ Արա Վարդանյան)

(կազմակերպության անվանումը, ֆիզիկական անձի Ա.Ա.Հ)

Տեխնիկական պայմանների տրամադրման հիմքերը _ Պատվիրատուի դիմումը: 04.06.2024թ. №50/90392-24 («Գազպրոմ Արմենիա» ՓԲԸ 19.06.2024թ. №Մ-3679-2024)

(դիմումի գրանցման № և ամսաթիվը)

Շինարարության տեղը և հասցեն՝ ՀՀ ք.Երևան Քանաքեռ-Զեյթուն վարչական շրջան, Դ. Անհաղթ փողոց թիվ 4/20, 4/21 և Կ. Ուլնեցու փողոց թիվ 43/5:

Բնական գազի սպառման պահանջվող ծավալները 1.043 հազ. մ³/ժամ

(առավելագույն ժամային ծախսը)

Գազամատակարարման համար պահանջվող գազի ճնշումը 0.3 (3) ՄՊա (կգուժ/սմ²)

(գազի առավելագույն ճնշումը)

Միացման կետում գործող գազատարի (կամ ԳԲԿ-ի) անվանումը Ջրվեժ ԳԲԿ-ն սնող $D_{պ}$-300մմ տրամագծով կողմնատար- գազատար:

(մայրուղային գազատար, կողմնատար-գազատար, ԳԲԿ, այլ կազմակերպություններին պատկանող գազատարներ, ԳԲԿ-ներ)

Օբյեկտի շինարարության պլանավորված ժամանակահատվածը՝ սկիզբը - ավարտը -

Գազափոխադրման ցանցին միանալու տեխնիկական պայմանները՝

Ներմիացման կետ է հանդիսանում Ջրվեժ ԳԲԿ-ն սնող $D_{պ}$-300մմ տրամագծով կողմնատար-գազատարի մոտավորապես 0.05կմ:

(հանգույցի տեխնիկական բնութագրերը)

Գազի ճնշումները ներմիացման կետում:

- նախագծային ___5.5 (55)_____ ՄՊա (կգուժ/սմ²),
- փաստացի 1.1-2.5 (11-25)___ ՄՊա (կգուժ/սմ²)

Ներմիացման կետում խողովակի և մեկուսիչ շերտի տեխնիկական բնութագրերը ___պողպատե խողովակ D=325x5մմ, մեկուսիչ շերտը՝ ժապավենային

Ներմիացման տեղանքային գծապատկերը

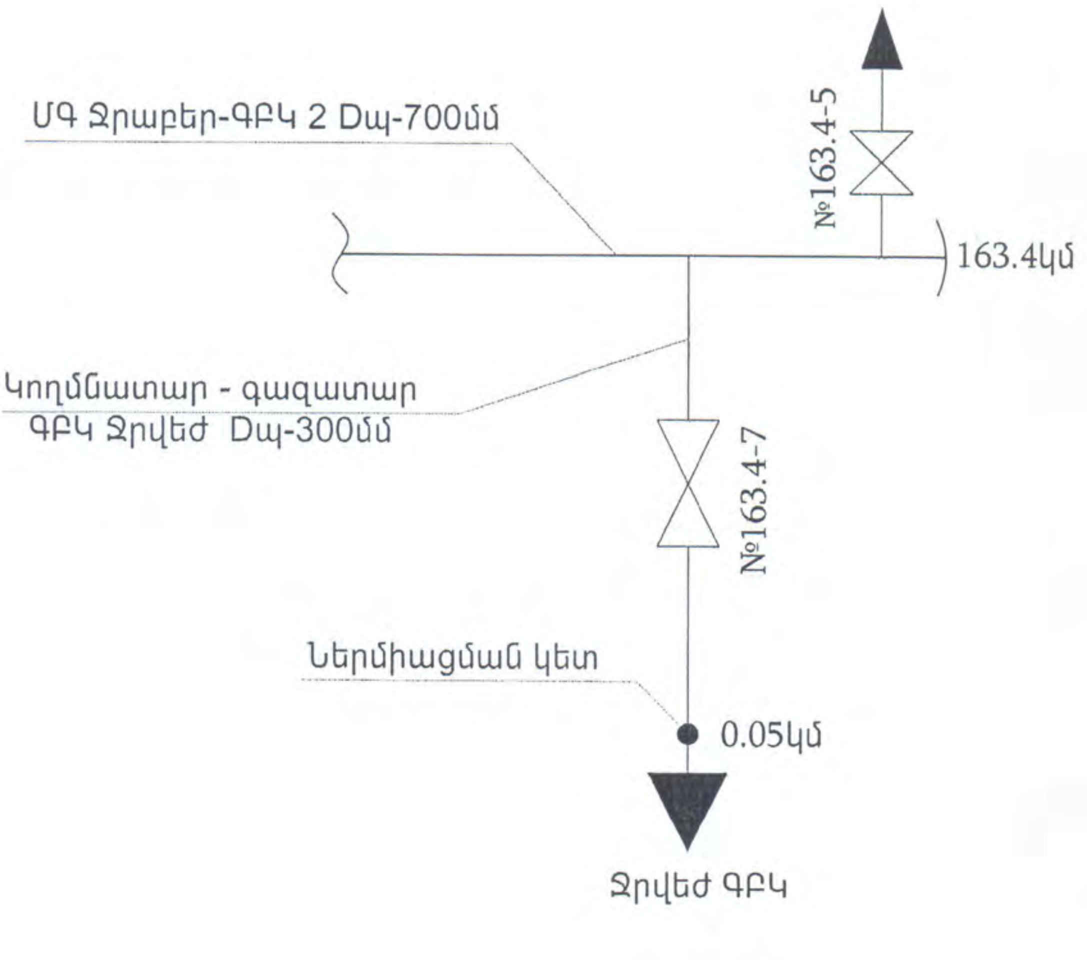

Տեխնիկական պահանջներ՝

1. Նախագծա-նախահաշվային փաստաթղթերը մշակել տեխնիկական պայմանների ամբողջական պահանջներով:
2. Տեխնիկական պայմաններից շեղումները համաձայնեցնել «Տրանսգազ» ՍՊԸ-ի հետ:
3. Նախագիծը պետք է համաձայնեցվի շահագործող կազմակերպության հետ:
4. Նախագծի մեջ նախատեսել գազատարի պաշտպանիչ միջոցներ՝ (պասիվ և ակտիվ պաշտպանության) նշելով մեկուսիչ նյութերի տեսակները և օգտագործվող նյութեր-սարքավորումների սերտիֆիկատները:
5. Կատարել գազատարի (ԳԲԿ-ի) կապակցումը տեղանքի հետ:
6. Նախատեսել միայն գործարանային արտադրության ժամանակակից սարքավորումներ:
7. Նախագիծը համաձայնեցնել պետական վերահսկողություն իրականացնող լիազոր մարմնի և անհրաժեշտության դեպքում այլ շահագրգիռ կազմակերպությունների հետ:
8. Նախագծերին տալ էսթետիկական ձևավորում:
9. Նախագծային, շինմոնտաժային և կարգաբերման աշխատանքները պետք է կատարվի համապատասխան լիցենզիա ունեցող կազմակերպությունների կողմից;
10. Մինչ շինարարությունը սկսելը նախագծա-նախահաշվային փաստաթղթերը ենթակա են փորձաքննության:
11. Շինարարության ավարտից հետո ՆՆՓ-ի 2 օրինակ հանձնել շահագործող կազմակերպությանը:
12. Գազատարի պահպանման գոտիները հաշվարկել համաձայն ՀՀ Կառավարության 16 հուլիսի 2015թ. թիվ 787-Ն, իսկ նվազագույն հեռավորությունները՝ ՀՀ Կառավարության 21 ապրիլի 2023թ. №584 որոշումների:
13. Առևտրային հաշվառքի սարքերը (գազահաշվիչները) պետք է համալրված լինեն գազի ճնշման և ջերմաստիճանի էլեկտրոնային ճշտիչով:
14. Հաշվառման հանգույցը նախատեսել առավելագույն և նվազագույն ծախսերի հաշվառման պայմանով:
15. Նախագծով նախատեսված սարք-սարքավորումները պետք է ունենան համապատասխանության սերտիֆիկատ և շահագործման տեխնիկական փաստաթղթեր;

Հատուկ պահանջներ՝ <u>նախագծա-նախահաշվային փաստաթղթերը մշակել ՀՀ գործող նորմատիվային փաստաթղթերի պահանջներին համապատասխան:</u>

Հիմնական պահանջներ՝

1. Կառուցել <u>համապատասխան հզորության գազաբաշխիչ կայան, ԳԲԿ-ն սնող կողմնատար-գազատար և բնակելի շենքը սնող միջին ճնշման գազատար</u>:

2. Գազատարի տեղադրումը նախատեսել ստորգետնյա

(տեղադրման եղանակը-ստորգետնյա, վերգետնյա)

պողպատե խողովակից, իսկ ավտոմոբիլային, երկաթգծային ճանապարհների և ջրային արգելքների անցումները նախատեսել ստորգետնյա

(ստորգետնյա, վերգետնյա)

Արհեստական արգելքների անցման մեթոդները նախապես համաձայնեցնել բոլոր շահագրգիռ կազմակերպությունների հետ:

3. Նախագծով նախատեսել և տեղադրել նոր, գործարանային արտադրության, ժամանակակից սարքավորումներ, համապատասխան հզորության գազաբաշխիչ կայան (ԳԲԿ);
4. Շինարարության ամբողջ ընթացքում ապահովել Պատվիրատուի կողմից տեխնիկական վերահսկողություն կամ կնքել պայմանագիր այլ կազմակերպությունների հետ այն իրականացնելու նպատակով: Անհրաժեշտության դեպքում նախագծային կազմակերպության միջոցով ապահովել հեղինակային հսկողություն:
5. Գազատարի հետ արհեստական արգելքների և ինժեներական հաղորդակցուղիների հատման տեղերում, ինչպես նաև անցումը նրանց պահպանման գոտիներով, անհրաժեշտ է ստանալ տեխնիկական պայմաններ այն շահագործող կազմակերպությունների կողմից:
6. Կառուցապատման ոլորտում իրավասու մարմնի լիազորություններով պայմանավորված ճարտարապետահատակագծային առաջադրանքը ձևավորել տեղադիրքային առումով նույն ուղղությամբ տեղաբաշխված կառուցապատողների կողմից նախատեսվող գազաֆիկացման աշխատանքների համակարգմամբ, որի դեպքում քաղաքաշինական և տեխնիկական պահանջների ընդհանուր լուծմամբ կապահովվի գազաբաշխիչ կայանի ընտրությունը և մեկ ուղեգծով գազատարի կառուցումը համաֆինանսավորման սկզբունքով:

Տեխնիկական պայմանների գործողության ժամկետը՝ մինչև 19.06.2025թ.

Տեխնիկական պայմանները կազմեց՝

«Տրանսգազ» ՍՊԸ ԳՀԾ և Ս բաժնի գլխ. մասնագետ ______________ Ա.Գրիգորյան

Համաձայնեցված է՝

«Տրանսգազ» ՍՊԸ ԳՀԾ և Ս բաժնի պետ ______________ Ա. Քոչարյան

VEOLIA
Ջուր

«Հաստատում եմ»
Արտադրատեխնիկական բաժնի պետ՝
_______ Ա.Մարտիրոսյան
«01» 03 2024թ.

02655115

Տեխնիկական պայման ՎՋ 734 /2024

(Ջրամիացման և/կամ/ ջրահեռացման շրջանցման, նախագծման)

Ք. Երևան, Քանաքեռ-Զեյթուն, Դ.Անհաղթի փողոց 4/21 հող.	«Սիլուետ Ինվեստ» ՍՊԸ	055555888
/Տարածքի հասցե/	/Անուն, ազգանուն/	/Հեռախոսահամար/

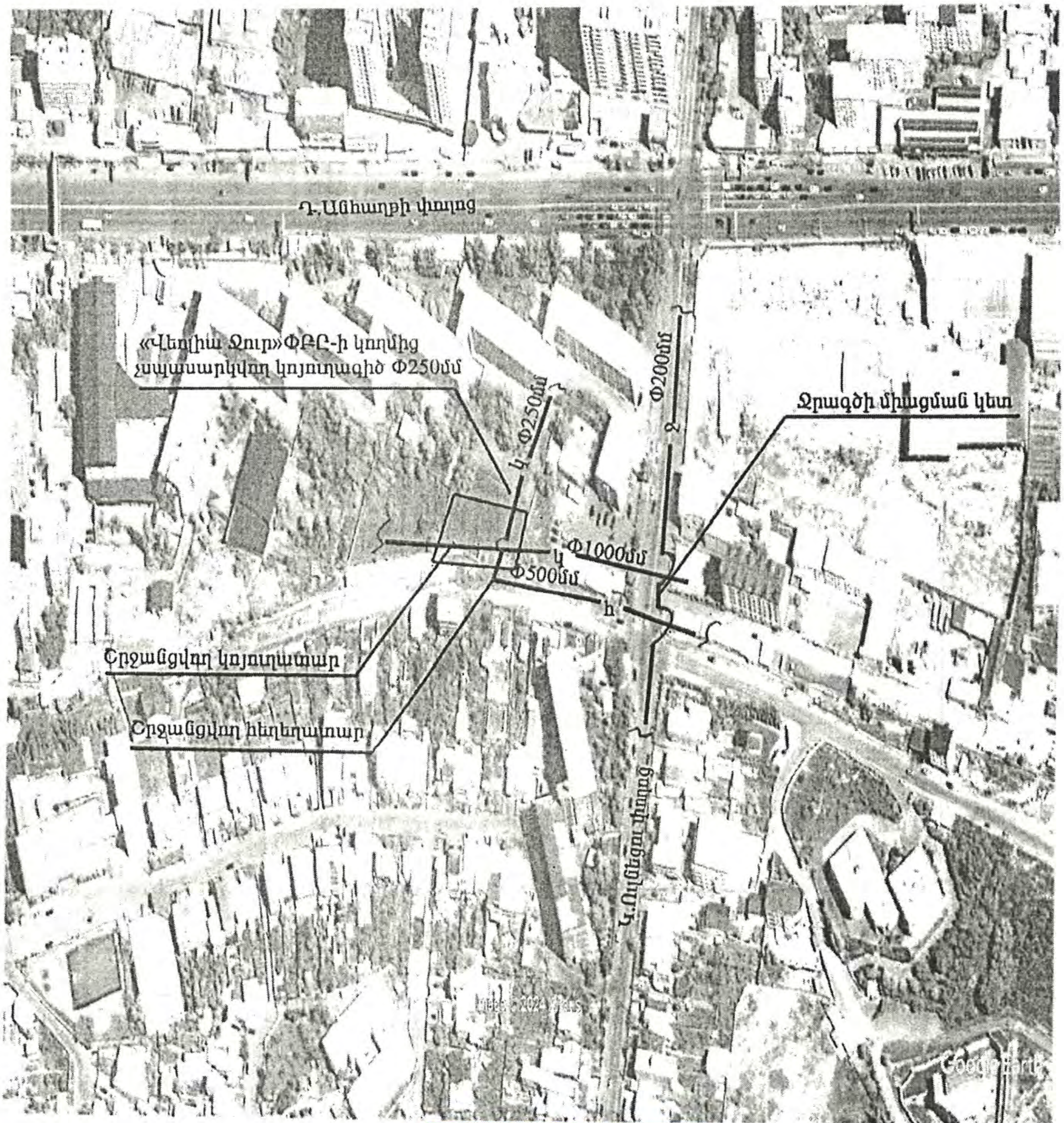

«ՎԵՈԼԻԱ ՋՈՒՐ» ՓԲԸ
ԲԱԺԱՆՈՐԴՆԵՐԻ
ՍՊԱՍԱՐԿՄԱՆ
ԳՐԱՍԵՆՅԱԿ ԹԻՎ 1

402450

Համակարգ	Ջրամատակարարում	Ջրահեռացում	Հեղեղատար	Հրդեհաշիջում
Կոմունիկացիայի գտնվելու վայրը	Կ.Ուլնեցու փողոց	Տարածքում	Տարածքում	-
Գործող խողովակի տրամագիծը, ճնշումը, տեսակը	d=200մմ, P=1.5մթն. պ/էթ	d=1000մմ	d=500մմ	-
Միացման կետը	Կ.Ուլնեցու փողոցով անցնող ջրագծից	Տարածքով անցնող կոյուղատարը շրջանցելուց հետո, միացումը իրականացնել շրջանցվող կոյուղատարին	Տարածքով անցնող հեղեղատարը շրջանցելուց հետո, միացումը իրականացնել շրջանցվող հեղեղատարին	-
Միացման տրամագիծը	Համաձայն նախագծի			
Ջրաչափի տրամագիծը				
Այլ պահանջներ	1.Ջրաչափական հանգույցի համար կառուցել դիտահոր 2.Նշված d=200մմ ջրագծից հնարավոր է տրամադրել առավելագույնը 4.5լ/վ. ջրաքանակ	1.Կոյուղագծի միացման կետում կառուցել դիտահոր 2.Առկա միացումները տեղափոխել շրջանցվող կոյուղատարի վրա	Հեղեղատարի միացման կետում կառուցել դիտահոր	Տես * կետը
Ջրամատակարարման գրաֆիկը	7.00-24.00	-	-	-

Կառուցման աշխատանքները կատարելու համար անհրաժեշտ է տվյալ ոլորտում լիցենզավորված կազմակերպությանը պատվիրել նախագծանախահաշվային փաստաթղթերի կազմում և դրանք համաձայնեցնել «Վեոլիա Ջուր» ՓԲԸ-ի հետ:

Կառուցման աշխատանքների տեխնիկական հսկողությունը, դիմողի հայեցողությամբ, իրականացնում է «Վեոլիա Ջուր» ՓԲԸ-ն կամ ընկերության պաշտոնական կայքում հրապարակված ցանկում ընդգրկված կազմակերպությունը՝ դիմողի հաշվին:

Կառուցված նոր համակարգի միացումը ջրամատակարարման և ջրահեռացման համակարգին իրականացնում է «Վեոլիա Ջուր» ՓԲԸ՝ դիմողի հաշվին:

Սույն տեխնիկական պայմանը ուժի մեջ է 1 (մեկ) տարի՝ գրանցման օրվանից սկսած, այն ենթակա է երկարացման մինչև տեխնիկական պայմանի ժամկետի ավարտը՝ դիմողի կողմից ներկայացրած դիմումի հիման վրա:

Կառուցման ընթացքում, հողային աշխատանքներն իրականացնելիս, անհրաժեշտ է ձեռք բերել տվյալ համայնքի ղեկավարի, այլ իրավասու և/կամ շահագրգիռ մարմինների կամ անձանց թույլտվությունները և/ կամ համաձայնությունները:

* Հրդեհաշիջումը նախատեսել համաձայն ՀՀՇՆ 40.01.02-2020թ. և ՀՀ Կառ. 08.08.2019թ. թիվ 1025 որոշման, թիվ 29 հավելվածի, հիդրանտի տեղադրման դեպքում կառուցել դիտահոր:

Քանի որ վերոնշյալ տարածքով անցնող Փ250մմ կոյուղագծին միացված է «Վեոլիա Ջուր» ՓԲ ընկերության մի շարք բաժանորդներ, ուստի կոյուղագծերի հետ կապված յուրաքանչյուր գործողություն անհրաժեշտ է համաձայնեցնել «Վեոլիա Ջուր» ՓԲԸ-ի հետ:

Հաշվի առնելով, որ վերոնշյալ հասցեում կառուցվում է բազմաբնակարան շենք, իսկ «Վեոլիա Ջուր» ՓԲԸ-ի կողմից ինքնահոս մատակարարվող ջրի ճնշումը 1.5մթն. է, ապա անհրաժեշտ է նախատեսել ինվերտորային պոմպ:

Տարածքով անցնող կոյուղատարը և հեղեղատարը շրջանցել համաձայն նախագծի:

«ՎԵՈԼԻԱ ՋՈՒՐ» ՓԲԸ
ԲԱԺԱՆՈՐԴՆԵՐԻ
ՍՊԱՍԱՐԿՄԱՆ
ԳՐԱՍԵՆՅԱԿ ԹԻՎ 1

Տեխ. պայմանների մասնագետ՝ Մ. Մաքևոսյան

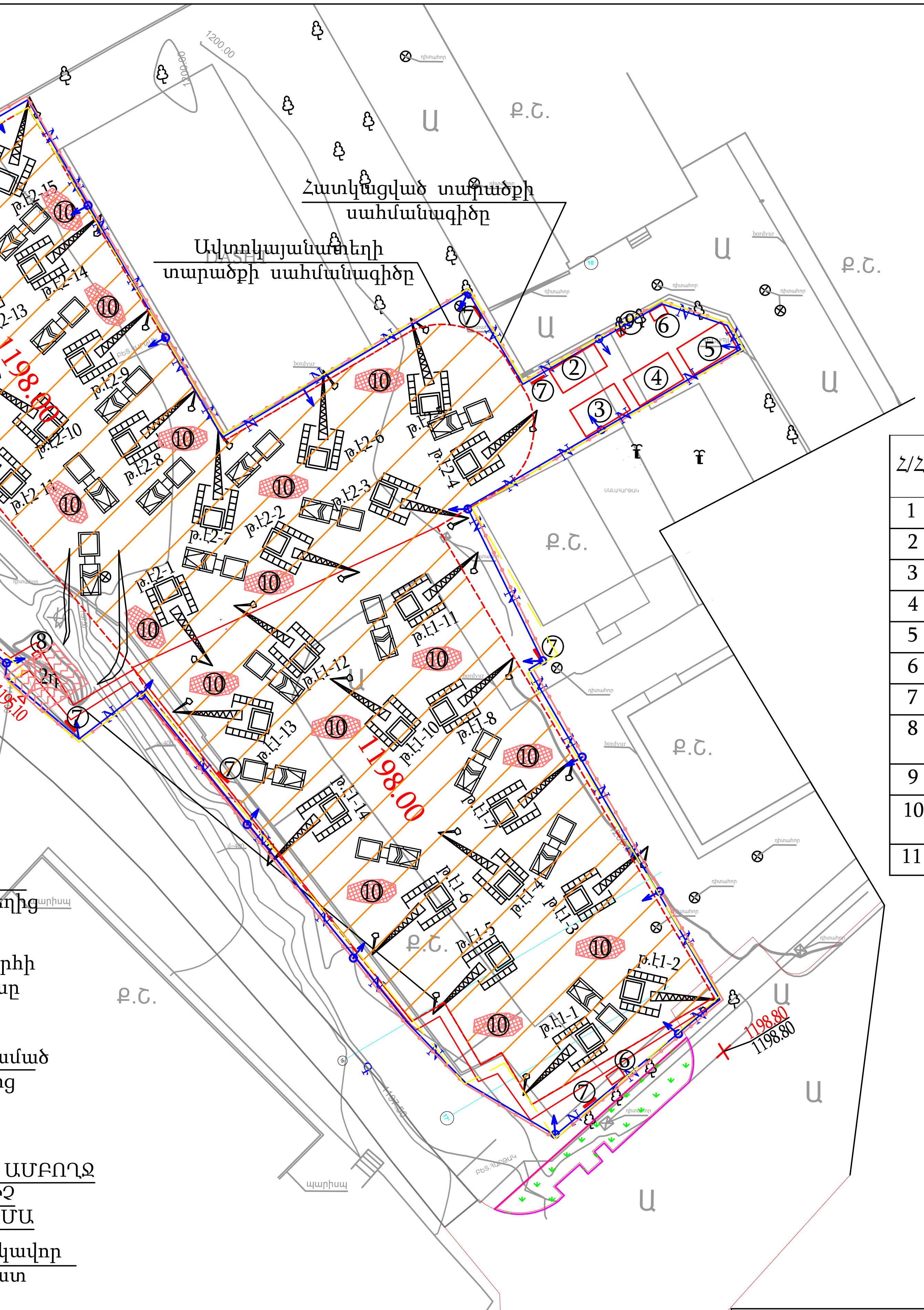

ԺԱՄԱՆԱԿԱՎՈՐ ՑԱՆԿԱՊԱՏԻ ԿՏՐՎԱԾՔ

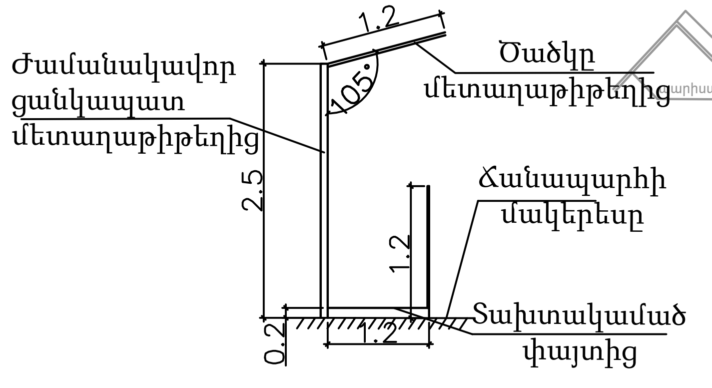

ՓՈՍՈՐԱԿԻ ԽՈՐ ՄԱՍԵՐԻ ՊԱՏԵՐԻ ԱՄԲՈՂՋ ԲԱՐՁՐՈՒԹՅԱՄԲ ՊԱՇՏՊԱՆԻՉ ՄԵՏԱՂԱՑԱՆՑԵՐԻ ԴԻՐՔԻ ՍԽԵՄԱ

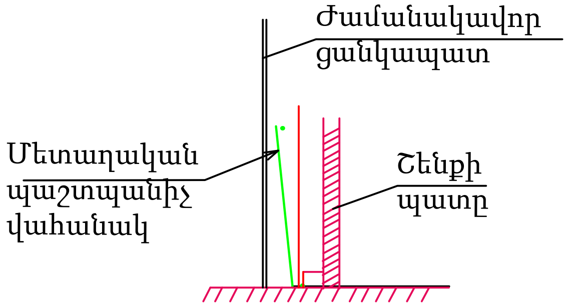

ՇԵՆՔԵՐԻ և ԿԱՌՈՒՅՑՆԵՐԻ ԱՆՎԱՆԱՑԱՆԿ

Հ/Հ	ԱՆՎԱՆՈՒՄԸ	ԾԱՆՈԹՈՒԹՅ.
1	Պահակատուն	
2	Գրասենյակ	
3	Ճաշարան	
4	Լվացարան-ցնցուղարան	
5	Հանդերձարան	
6	Պատրաստի զուգարան-խցիկ	
7	Հակահրդեհային վահանակ	
8	Հետադարձ ջրամատակարարումով պոմպ մեքենաների անիվները լվանալու համար	
9	Աղբաման կենցաղային աղբի համար	
10	Քանդած հողի կուտակման տեղ տեղափոխման համար	
11	Քանդած հողի կուտակման տեղ ետլիցքի համար	

ՊԱՅՄԱՆԱԿԱՆ ՆՇԱՆՆԵՐ

- ժամանակավոր էլ.հաղորդալար և լուսարձակներ շինհրապարակի լուսավորության համար
- ժամանակավոր ջրի խողովակ ծորակով
- ժամանակավոր ցանկապատ մետաղաթիթեղով կամ պաստառով 2.5 մ բարձրությամբ
- ժամանակավոր դարպաս 5.00մ լայնությամբ
- Մեքենաների անիվները լվանալու բետոնե սալերով ժամանակավոր հարթակ
- Թրթուրավոր էքսկավատոր
- Ինքնաթափ ավտոմեքենա

<<ՍԻԼՈՒԵՏ ՌԵԶԻԴԵՆՍ>> ԲՆԱԿԵԼԻ ՀԱՄԱԼԻՐԻ ԿԱՌՈՒՑՈՒՄ Ք. ԵՐԵՎԱՆ, ՔԱՆԱՔԵՌ-ԶԵՅԹՈՒՆ ՎԱՐՉԱԿԱՆ ՇՐՋԱՆ, ԴԱՎԻԹ ԱՆՀԱՂԹ 4/20, 4/21, ԵՎ ԿԱՐԱՊԵՏ ՈՒԼՆԵՑԻ 43/5 ՀԱՍՑԵՈՒՄ				ՊԱՏՎԻՐԱՏՈՒ՝ <<ՍԻԼՈՒԵՏ ԻՆՎԵՍՏ>> ՍՊԸ	ՆԱԽԱԳԾԻ ՄԱՍ	GRAPHIT ARCHITECTURAL STUDIO
ՏՆՕՐԵՆ	Լ. Օհանյան			ՄԱՍՇՏԱԲԸ՝ Մ1:500	ՇԿՆ	
ՆԳՃ	Ա. Վարդանյան	ՃԲԴ-Ա-031			Փուլ / Թերթ / Թերթեր	
ՃԱՐՏԱՐԱՊԵՏ	Գ. Պոչոյան			Հողային աշխատանքների հատակագիծ մինչև 1198.00 նիշը	ԱՆ / ՇԿՆ-5 / 20	
ՃԱՐՏԱՐԱՊԵՏ	Ժ. Յազջյան				«ԳՐԱՖԻՏ» ՍՊԸ	
ՃԱՐՏԱՐԱՊԵՏ	Ս. Սարոյան					

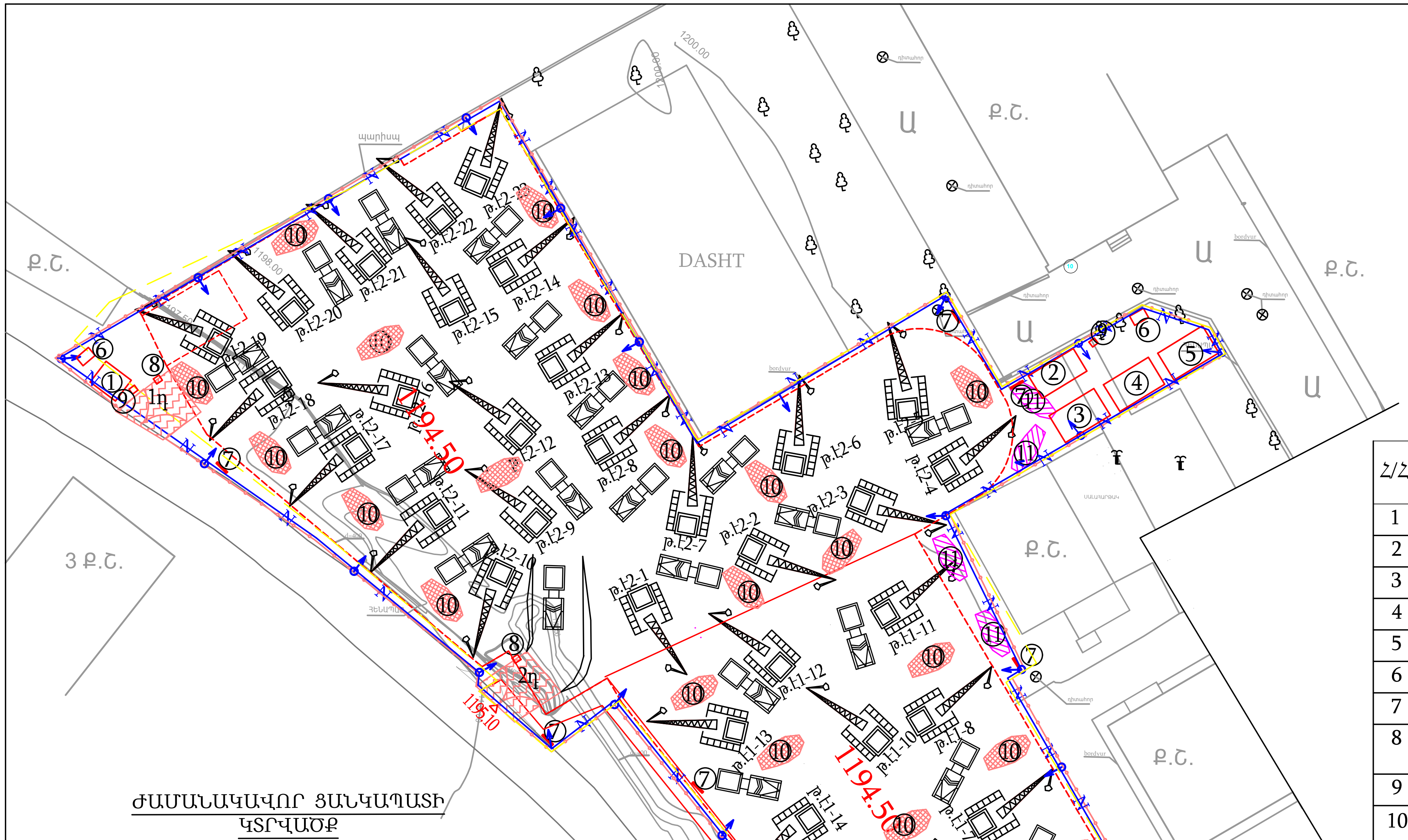

ԺԱՄԱՆԱԿԱՎՈՐ ՑԱՆԿԱՊԱՏԻ ԿՏՐՎԱԾՔ

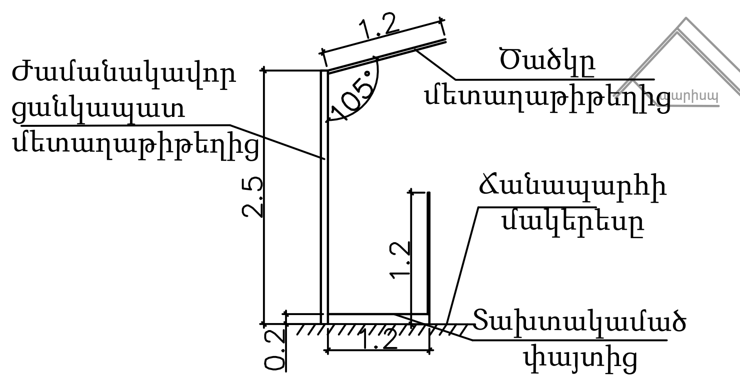

ՓՈՍՈՐԱԿԻ ԽՈՐ ՄԱՍԵՐԻ ՊԱՏԵՐԻ ԱՄԲՈՂՋ ԲԱՐՁՐՈՒԹՅԱՄԲ ՊԱՇՏՊԱՆԻՉ ՄԵՏԱՂԱՑԱՆՑԵՐԻ ԴԻՐՔԻ ՍԽԵՄԱ

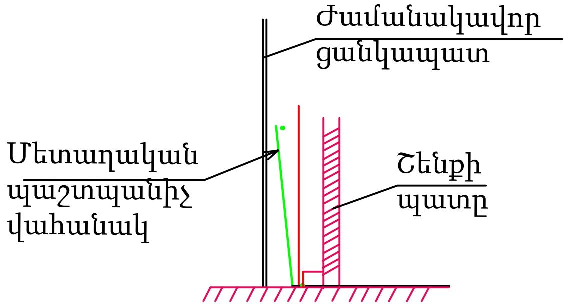

ՇԵՆՔԵՐԻ և ԿԱՌՈՒՅՑՆԵՐԻ ԱՆՎԱՆԱՑԱՆԿ

Հ/Հ	ԱՆՎԱՆՈՒՄԸ	ԾԱՆՈԹՈՒԹՅ.
1	Պահակատուն	
2	Գրասենյակ	
3	Ճաշարան	
4	Լվացարան-ցնցուղարան	
5	Հանդերձարան	
6	Պատրաստի զուգարան-խցիկ	
7	Հակահրդեհային վահանակ	
8	Հետադարձ ջրամատակարարումով պոմպ մեքենաների անիվները լվանալու համար	
9	Աղբաման կենցաղային աղբի համար	
10	Քանդած հողի կուտակման տեղ տեղափոխման համար	
11	Քանդած հողի կուտակման տեղ ետլիցքի համար	

ՊԱՅՄԱՆԱԿԱՆ ՆՇԱՆՆԵՐ

- ժամանակավոր էլ.հաղորդալար և լուսարձակներ շինհրապարակի լուսավորության համար
- ժամանակավոր ջրի խողովակ ծորակով
- ժամանակավոր ցանկապատ մետաղաթիթեղով կամ պաստառով 2.5 մ բարձրությամբ
- ժամանակավոր դարպաս 5.00մ լայնությամբ
- Մեքենաների անիվները լվանալու բետոնե սալերով ժամանակավոր հարթակ
- Թրթուրավոր էքսկավատոր
- Ինքնաթափ ավտոմեքենա

<<ՍԻԼՈՒԵՏ ՌԵԶԻԴԵՆՍ>> ԲՆԱԿԵԼԻ ՀԱՄԱԼԻՐԻ ԿԱՌՈՒՑՈՒՄ Ք. ԵՐԵՎԱՆ, ՔԱՆԱՔԵՌ-ԶԵՅԹՈՒՆ ՎԱՐՉԱԿԱՆ ՇՐՋԱՆ, ԴԱՎԻԹ ԱՆՀԱՂԹ 4/20, 4/21, ԵՎ ԿԱՐԱՊԵՏ ՈՒԼՆԵՑԻ 43/5 ՀԱՍՑԵՈՒՄ				ՊԱՏՎԻՐԱՏՈՒ՝ <<ՍԻԼՈՒԵՏ ԻՆՎԵՍՏ>> ՍՊԸ	ՆԱԽԱԳԾԻ ՄԱՍ	GRAPHIT ARCHITECTURAL STUDIO	
ՏՆՕՐԵՆ	Լ. Օհանյան			ՄԱՍՇՏԱԲԸ՝ Մ1:500	ՇԿՆ		
ՆԳՃ	Ա. Վարդանյան	ՃԲԳ-Ա-031			Փուլ	Թերթ	Թերթեր
ՃԱՐՏԱՐԱՊԵՏ	Գ. Պոչոյան			Հողային աշխատանքների հատակագիծ մինչև 1194.50 նիշը	ԱՆ	ՇԿՆ-6	20
ՃԱՐՏԱՐԱՊԵՏ	Ժ. Յազջյան				«ԳՐԱՖԻՏ» ՍՊԸ		
ՃԱՐՏԱՐԱՊԵՏ	Ս. Սարոյան						

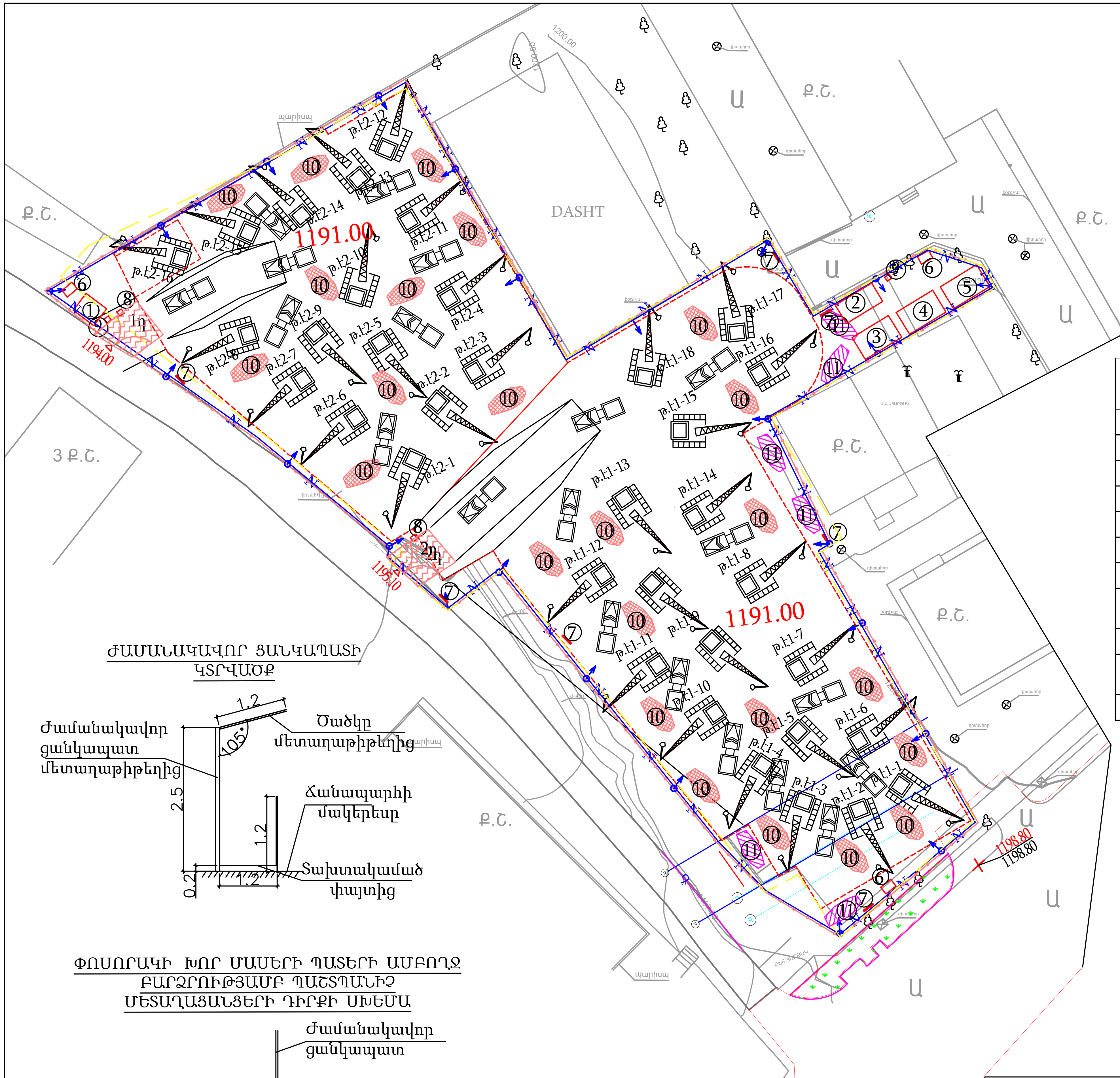

ՇԵՆՔԵՐԻ և ԿԱՌՈՒՅՑՆԵՐԻ ԱՆՎԱՆԱՑԱՆԿ

Հ/Հ	ԱՆՎԱՆՈՒՄԸ	ԾԱՆՈԹՈՒԹՅ.
1	Պահակատուն	
2	Գրասենյակ	
3	Ճաշարան	
4	Լվացարան-ցնցուղարան	
5	Հանդերձարան	
6	Պատրաստի զուգարան-խցիկ	2 հատ
7	Հակահրդեհային վահանակ	
8	Հետադարձ ջրամատակարարումով պոմպ մեքենաների անիվները լվանալու համար	
9	Աղբաման կենցաղային աղբի համար	
10	Քանդած հողի կուտակման տեղ տեղափոխման համար	
11	Քանդած հողի կուտակման տեղ ետլիցքի համար	

ՊԱՅՄԱՆԱԿԱՆ ՆՇԱՆՆԵՐ

- ժամանակավոր էլ.հաղորդալար և լուսարձակներ շինհրապարակի լուսավորության համար
- ժամանակավոր ջրի խողովակ ծորակով
- ժամանակավոր ցանկապատ մետաղաթիթեղով կամ պաստառով 2.5 մ բարձրությամբ
- ժամանակավոր դարպաս 5.00մ լայնությամբ
- Մեքենաների անիվները լվանալու բետոնե սալերով ժամանակավոր հարթակ
- Թրթուրավոր էքսկավատոր
- Ինքնաթափ ավտոմեքենա

<<ՍԻԼՈՒԵՏ ՌԵԶԻԴԵՆՍ>> ԲՆԱԿԵԼԻ ՀԱՄԱԼԻՐԻ ԿԱՌՈՒՑՈՒՄ Ք. ԵՐԵՎԱՆ, ՔԱՆԱՔԵՌ-ԶԵՅԹՈՒՆ ՎԱՐՉԱԿԱՆ ՇՐՋԱՆ, ԴԱՎԻԹ ԱՆՀԱՂԹ 4/20, 4/21, ԵՎ ԿԱՐԱՊԵՏ ՈՒԼՆԵՑԻ 43/5 ՀԱՍՑԵՈՒՄ				ՊԱՏՎԻՐԱՏՈՒ՝ <<ՍԻԼՈՒԵՏ ԻՆՎԵՍՏ>> ՍՊԸ	ՆԱԽԱԳԾԻ ՄԱՍ	GRAPHIT ARCHITECTURAL STUDIO	
ՏՆՕՐԵՆ	Լ. Օհանյան			ՄԱՍՇՏԱԲԸ՝ Մ1:500	ՇԿՆ		
ՆԳԾ	Ա. Վարդանյան	ՃԲԴ-Ա-031			Փուլ	Թերթ	Թերթեր
ՃԱՐՏԱՐԱՊԵՏ	Գ. Պոչոյան			Հողային աշխատանքների հատակագիծ մինչև 1191.50 նիշը	ԱՆ	ՇԿՆ-7	20
ՃԱՐՏԱՐԱՊԵՏ	Ժ. Յազջյան				«ԳՐԱՖԻՏ» ՍՊԸ		
ՃԱՐՏԱՐԱՊԵՏ	Ս. Սարոյան						

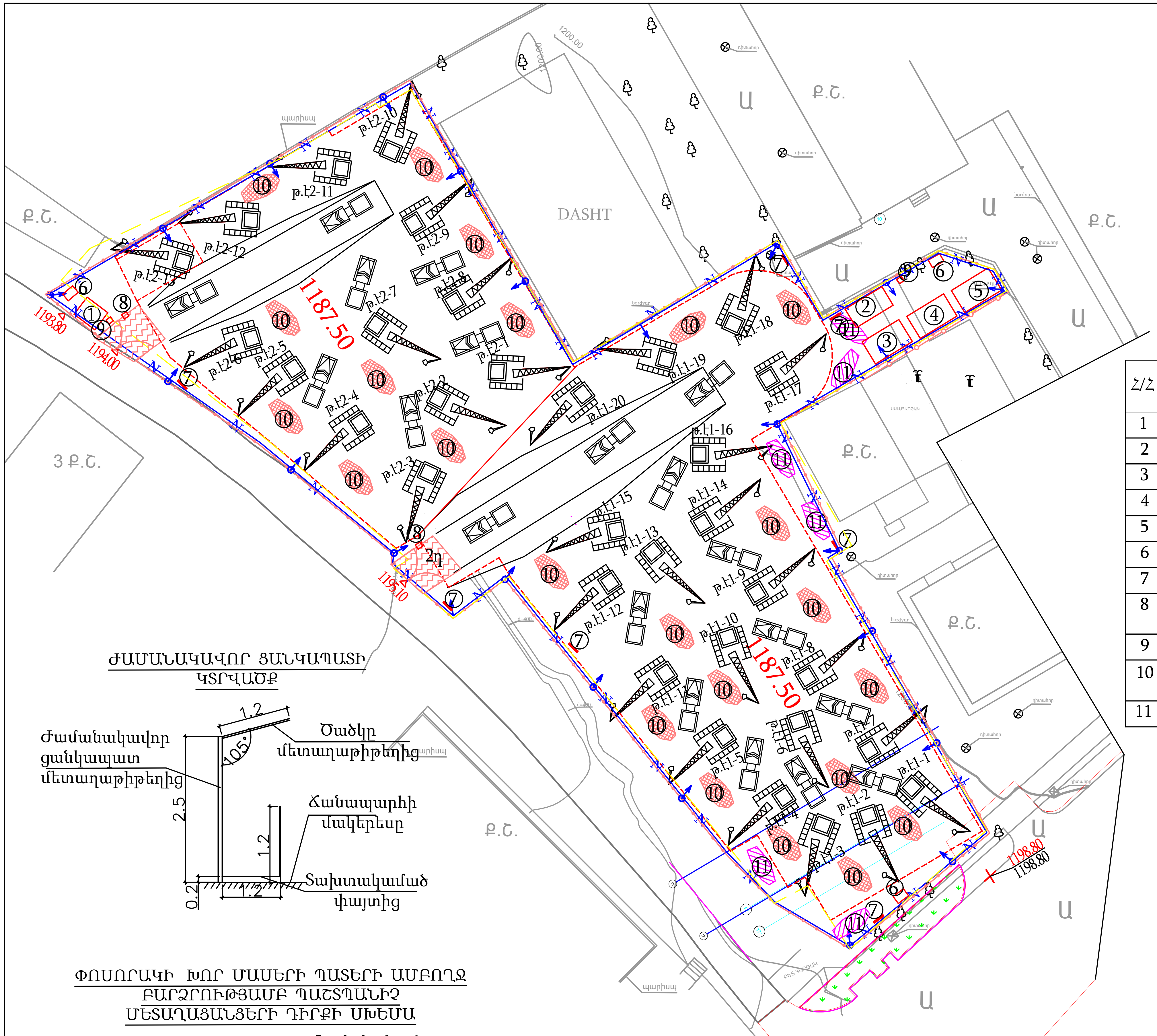

ՓՈՍՈՐԱԿԻ ԽՈՐ ՄԱՍԵՐԻ ՊԱՏԵՐԻ ԱՄԲՈՂՋ ԲԱՐՁՐՈՒԹՅԱՄԲ ՊԱՇՏՊԱՆԻՉ ՄԵՏԱՂԱՅԱՆՑԵՐԻ ԴԻՐՔԻ ՍԽԵՄԱ

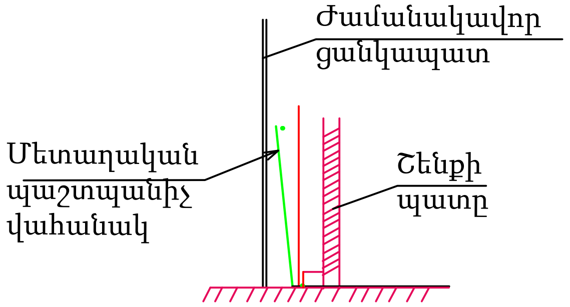

ՇԵՆՔԵՐԻ և ԿԱՌՈՒՅՑՆԵՐԻ ԱՆՎԱՆԱՑԱՆԿ

Հ/Հ	ԱՆՎԱՆՈՒՄԸ	ԾԱՆՈԹՈՒԹՅ.
1	Պահակատուն	
2	Գրասենյակ	
3	Ճաշարան	
4	Լվացարան-ցնցուղարան	
5	Հանդերձարան	
6	Պատրաստի զուգարան-խցիկ	
7	Հակահրդեհային վահանակ	
8	Հետադարձ ջրամատակարարումով պոմպ մեքենաների անիվները լվանալու համար	
9	Աղբաման կենցաղային աղբի համար	
10	Քանդած հողի կուտակման տեղ տեղափոխման համար	
11	Քանդած հողի կուտակման տեղ ետլիցքի համար	

ՊԱՅՄԱՆԱԿԱՆ ՆՇԱՆՆԵՐ

- ժամանակավոր էլ.հաղորդալար և լուսարձակներ շինհրապարակի լուսավորության համար
- ժամանակավոր ջրի խողովակ ծորակով
- ժամանակավոր ցանկապատ մետաղաթիթեղով կամ պաստառով 2.5 մ բարձրությամբ
- ժամանակավոր դարպաս 5.00մ լայնությամբ
- Մեքենաների անիվները լվանալու բետոնե սալերով ժամանակավոր հարթակ
- Թրթուրավոր էքսկավատոր
- Ինքնաթափ ավտոմեքենա

<<ՍԻԼՈՒԷՏ ՌԵԶԻԴԵՆՍ>> ԲՆԱԿԵԼԻ ՀԱՄԱԼԻՐԻ ԿԱՌՈՒՑՈՒՄ Ք. ԵՐԵՎԱՆ, ՔԱՆԱՔԵՌ-ԶԵՅԹՈՒՆ ՎԱՐՉԱԿԱՆ ՇՐՋԱՆ, ԴԱՎԻԹ ԱՆՀԱՂԹ 4/20, 4/21, ԵՎ ԿԱՐԱՊԵՏ ՈՒԼՆԵՑԻ 43/5 ՀԱՍՑԵՈՒՄ				ՊԱՏՎԻՐԱՏՈՒ՝ <<ՍԻԼՈՒԷՏ ԻՆՎԵՍՏ>> ՍՊԸ	ՆԱԽԱԳԾԻ ՄԱՍ	GRAPHIT ARCHITECTURAL STUDIO
ՏՆՕՐԵՆ	Լ. Օհանյան			ՄԱՍՇՏԱԲԸ՝ Մ1:500	ՇԿՆ	
ՆԳՃ	Ա. Վարդանյան	ՃԲԳ-Ա-031			Փուլ	Թերթ / Թերթեր
ՃԱՐՏԱՐԱՊԵՏ	Գ. Պոչոյան			Հողային աշխատանքների հատակագիծ մինչև 1187.50 նիշը	ԱՆ	ՇԿՆ-8 / 20
ՃԱՐՏԱՐԱՊԵՏ	Ժ. Յազջյան				«ԳՐԱՖԻՏ» ՍՊԸ	
ՃԱՐՏԱՐԱՊԵՏ	Ս. Սարոյան					

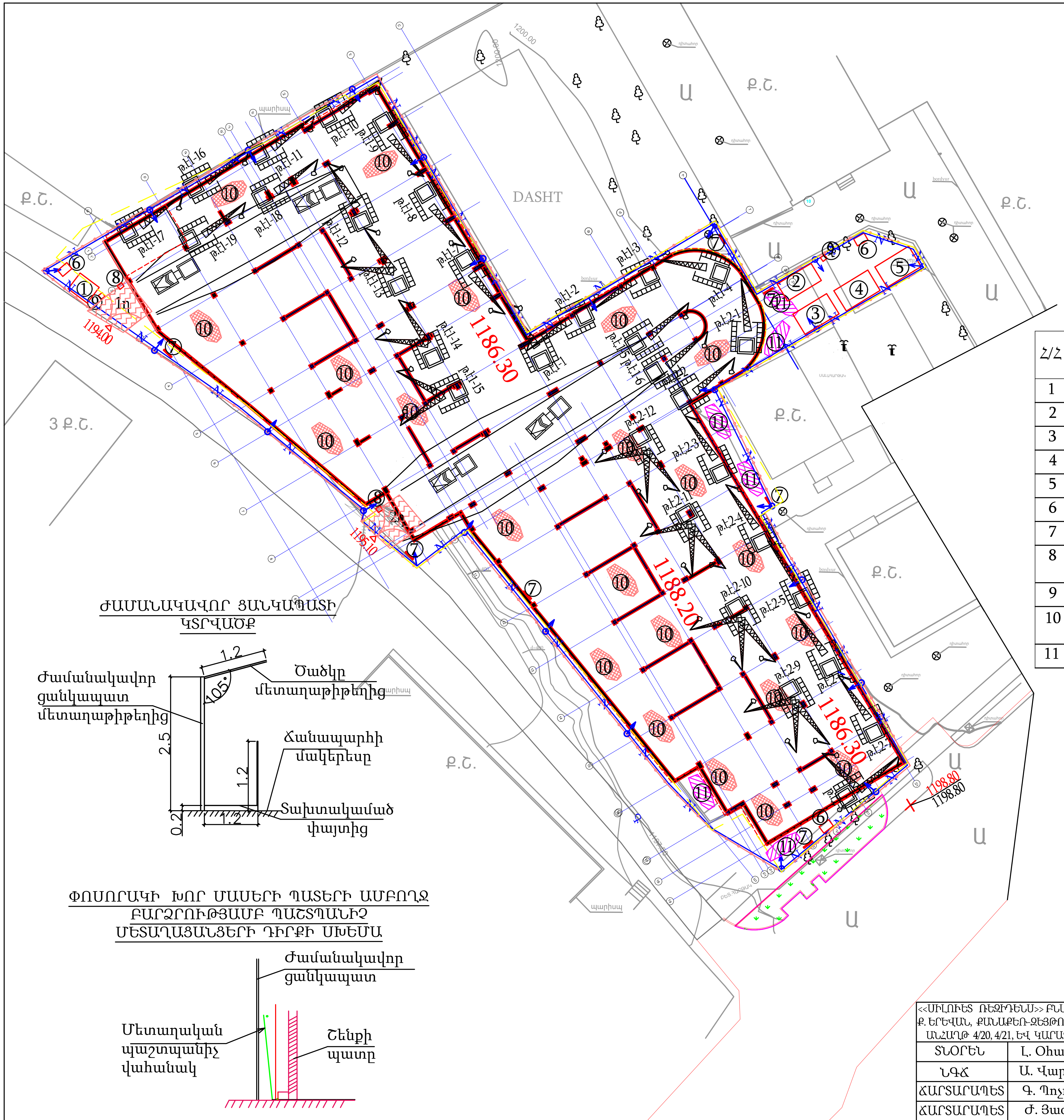

ԺԱՄԱՆԱԿԱՎՈՐ ՑԱՆԿԱՊԱՏԻ ԿՏՐՎԱԾՔ

ՓՈՍՈՐԱԿԻ ԽՈՐ ՄԱՍԵՐԻ ՊԱՏԵՐԻ ԱՄԲՈՂՋ ԲԱՐՁՐՈՒԹՅԱՄԲ ՊԱՇՏՊԱՆԻՉ ՄԵՏԱՂԱՑԱՆՑԵՐԻ ԴԻՐՔԻ ՍԽԵՄԱ

ՇԵՆՔԵՐԻ և ԿԱՌՈՒՅՑՆԵՐԻ ԱՆՎԱՆԱՑԱՆԿ

Հ/Հ	ԱՆՎԱՆՈՒՄԸ	ԾԱՆՈԹՈՒԹՅ.
1	Պահակատուն	
2	Գրասենյակ	
3	Ճաշարան	
4	Լվացարան-ցնցուղարան	
5	Հանդերձարան	
6	Պատրաստի զուգարան-խցիկ	2 հատ
7	Հակահրդեհային վահանակ	
8	Հետադարձ ջրամատակարարումով պոմպ մեքենաների անիվները լվանալու համար	
9	Աղբաման կենցաղային աղբի համար	
10	Քանդած հողի կուտակման տեղ տեղափոխման համար	
11	Քանդած հողի կուտակման տեղ ետլիցքի համար	

ՊԱՅՄԱՆԱԿԱՆ ՆՇԱՆՆԵՐ

- ժամանակավոր էլ.հաղորդալար և լուսարձակներ շինհրապարակի լուսավորության համար
- ժամանակավոր ջրի խողովակ ծորակով
- ժամանակավոր ցանկապատ մետաղաթիթեղով կամ պաստառով 2.5 մ բարձրությամբ
- ժամանակավոր դարպաս 5.00մ լայնությամբ
- Մեքենաների անիվները լվանալու բետոնե սալերով ժամանակավոր հարթակ
- Թրթուրավոր էքսկավատոր
- Ինքնաթափ ավտոմեքենա

<<ՍԻԼՈՒԵՏ ՌԵԶԻԴԵՆՍ>> ԲՆԱԿԵԼԻ ՀԱՄԱԼԻՐԻ ԿԱՌՈՒՑՈՒՄ Ք. ԵՐԵՎԱՆ, ՔԱՆԱՔԵՌ-ԶԵՅԹՈՒՆ ՎԱՐՉԱԿԱՆ ՇՐՋԱՆ, ԴԱՎԻԹ ԱՆՀԱՂԹ 4/20, 4/21, ԵՎ ԿԱՐԱՊԵՏ ՈՒԼՆԵՑԻ 43/5 ՀԱՍՑԵՈՒՄ				ՊԱՏՎԻՐԱՏՈՒ՝ <<ՍԻԼՈՒԵՏ ԻՆՎԵՍՏ>> ՍՊԸ	ՆԱԽԱԳԾԻ ՄԱՍ	GRAPHIT ARCHITECTURAL STUDIO
ՏՆՕՐԵՆ	Լ. Օհանյան			ՄԱՍՇՏԱԲԸ՝ Մ1:500	ՇԿՆ	
ՆԳՃ	Ա. Վարդանյան	ՃԲԴ-Ա-031			Փուլ	Թերթ / Թերթեր
ՃԱՐՏԱՐԱՊԵՏ	Գ. Պողոյան			Խրամուղու քանդման աշխատանքներ ըստ հատակագծի մինչև 1186.30 նիշը	ԱՆ	ՇԿՆ-9 / 20
ՃԱՐՏԱՐԱՊԵՏ	Ժ. Յազջյան				«ԳՐԱՖԻՏ» ՍՊԸ	
ՃԱՐՏԱՐԱՊԵՏ	Ս. Սարոյան					

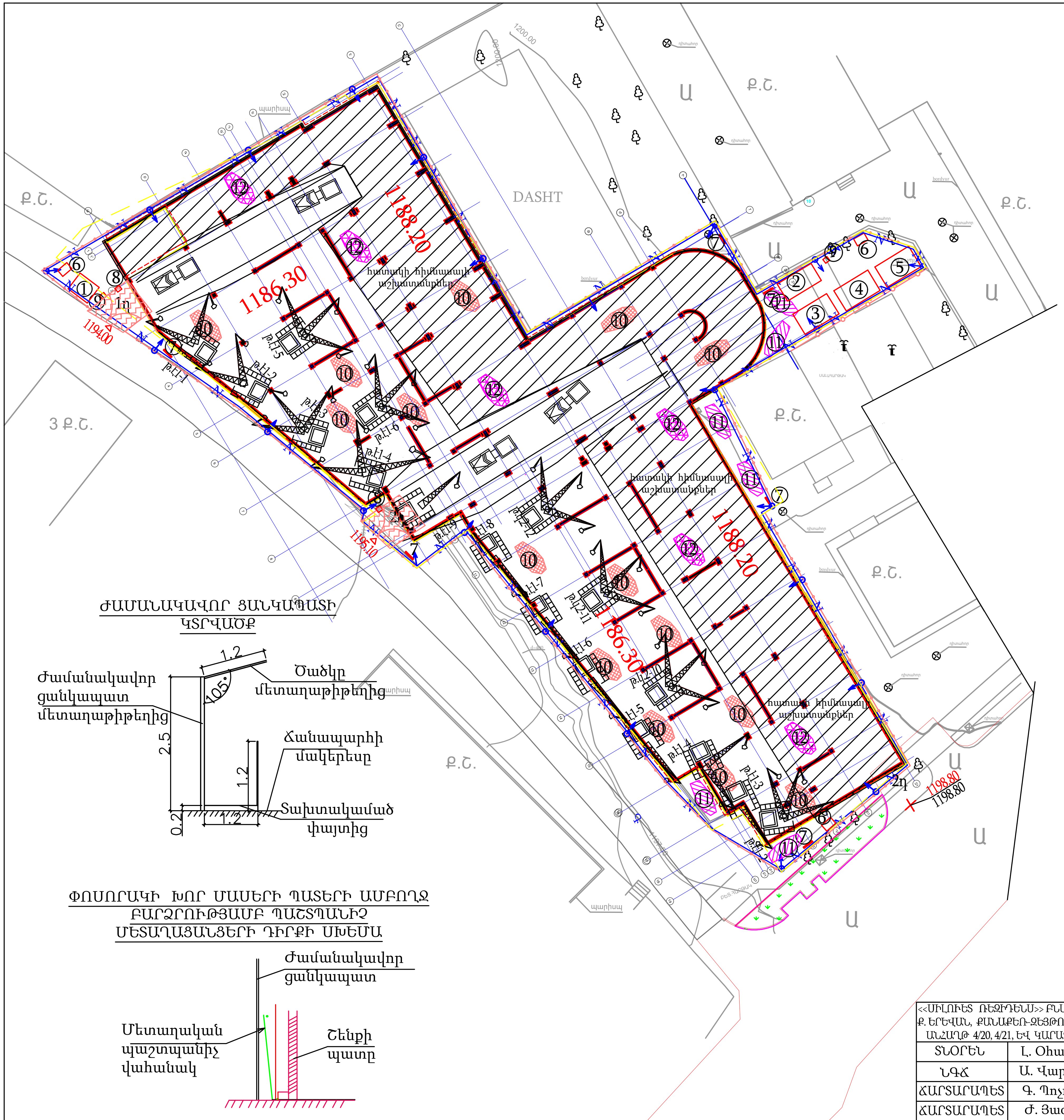

ՇԵՆՔԵՐԻ և ԿԱՌՈՒՅՑՆԵՐԻ ԱՆՎԱՆԱՑԱՆԿ

Հ/Հ	ԱՆՎԱՆՈՒՄԸ	ԾԱՆՈԹՈՒԹՅ.
1	Պահակատուն	
2	Գրասենյակ	
3	Ճաշարան	
4	Լվացարան-ցնցուղարան	
5	Հանդերձարան	
6	Պատրաստի զուգարան-խցիկ	
7	Հակահրդեհային վահանակ	
8	Հետադարձ ջրամատակարարումով պոմպ մեքենաների անիվները լվանալու համար	
9	Աղբաման կենցաղային աղբի համար	
10	Քանդած հողի կուտակման տեղ տեղափոխման համար	
11	Քանդած հողի կուտակման տեղ ետլիցքի համար	
12	Շինանյութի տեղադրման բաց տարածք	

ՊԱՅՄԱՆԱԿԱՆ ՆՇԱՆՆԵՐ

- ժամանակավոր էլ.հաղորդալար և լուսարձակներ շինհրապարակի լուսավորության համար
- ժամանակավոր ջրի խողովակ ծորակով
- ժամանակավոր ցանկապատ մետաղաթիթեղով կամ պաստառով 2.5 մ բարձրությամբ
- ժամանակավոր դարպաս 5.00մ լայնությամբ
- Մեքենաների անիվները լվանալու բետոնե սալերով ժամանակավոր հարթակ
- Թրթուրավոր էքսկավատոր
- Ինքնաթափ ավտոմեքենա

<<ՍԻԼՈՒԵՏ ՌԵԶԻԴԵՆՍ>> ԲՆԱԿԵԼԻ ՀԱՄԱԼԻՐԻ ԿԱՌՈՒՑՈՒՄ Ք. ԵՐԵՎԱՆ, ՔԱՆԱՔԵՌ-ԶԵՅԹՈՒՆ ՎԱՐՉԱԿԱՆ ՇՐՋԱՆ, ԴԱՎԻԹ ԱՆՀԱՂԹ 4/20, 4/21, ԵՎ ԿԱՐԱՊԵՏ ՈՒԼՆԵՑԻ 43/5 ՀԱՍՑԵՈՒՄ				ՊԱՏՎԻՐԱՏՈՒ՝ <<ՍԻԼՈՒԵՏ ԻՆՎԵՍՏ>> ՍՊԸ	ՆԱԽԱԳԾԻ ՄԱՍ	GRAPHIT ARCHITECTURAL STUDIO	
ՏՆՕՐԵՆ	Լ. Օհանյան			ՄԱՍՇՏԱԲԸ՝ Մ1:500	ՇԿՆ		
ՆԳՃ	Ա. Վարդանյան	ՃԲԴ-Ա-031			Փուլ	Թերթ	Թերթեր
ՃԱՐՏԱՐԱՊԵՏ	Գ. Պոչոյան			Խրամուղու քանդման, միաձույլ ե/բ ժապավենային հիմքերի ու հատակի հիմնաւսայի ըստ հատակագծի մինչև 1188.20 նիշն աշխատանքներ	ԱՆ	ՇԿՆ-10	20
ՃԱՐՏԱՐԱՊԵՏ	Ժ. Յազջյան				«ԳՐԱՖԻՏ» ՍՊԸ		
ՃԱՐՏԱՐԱՊԵՏ	Ս. Սարոյան						

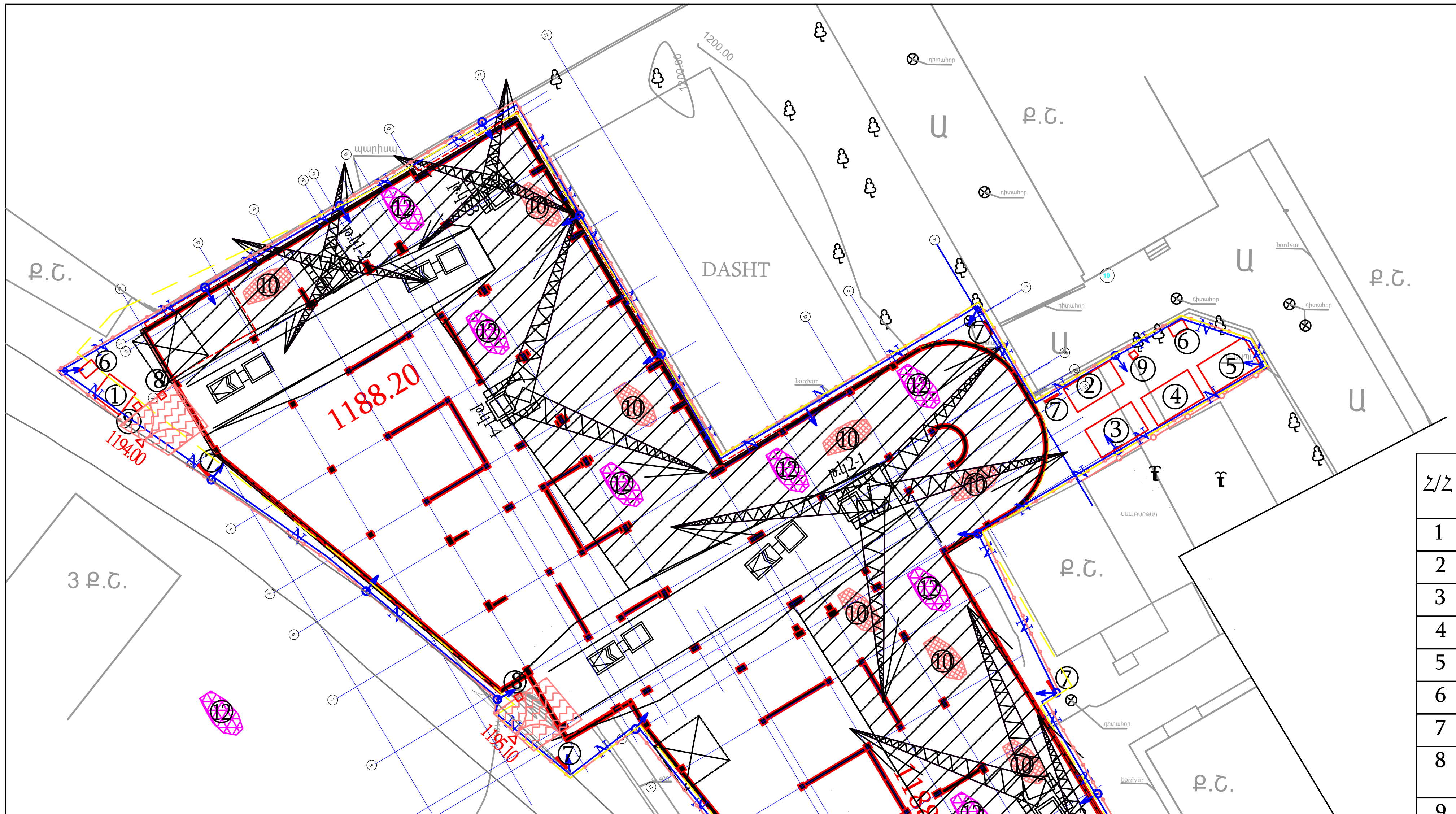

ՇԵՆՔԵՐԻ և ԿԱՌՈՒՅՑՆԵՐԻ ԱՆՎԱՆԱՑԱՆԿ

Հ/Հ	ԱՆՎԱՆՈՒՄԸ	ԾԱՆՈԹՈՒԹՅ.
1	Պահակատուն	
2	Գրասենյակ	
3	Ճաշարան	
4	Լվացարան-ցնցուղարան	
5	Հանդերձարան	
6	Պատրաստի զուգարան-խցիկ 3հատ	
7	Հակահրդեհային վահանակ	
8	Հետադարձ ջրամատակարարումով պոմպ մեքենաների անիվները լվանալու համար	
9	Աղբաման կենցաղային աղբի համար	
10	Քանդած հողի կուտակման տեղ տեղափոխման համար	
11	Քանդած հողի կուտակման տեղ ետլիցքի համար	
12	Շինանյութի տեղադրման բաց տարածք	

ՊԱՅՄԱՆԱԿԱՆ ՆՇԱՆՆԵՐ

- ժամանակավոր էլ.հաղորդալար և լուսարձակներ շինհրապարակի լուսավորության համար
- ժամանակավոր ջրի խողովակ ծորակով
- ժամանակավոր ցանկապատ մետաղաթիթեղով կամ պաստառով 2.5 մ բարձրությամբ
- ժամանակավոր դարպաս 5.00մ լայնությամբ
- Մեքենաների անիվները լվանալու բետոնե սալերով ժամանակավոր հարթակ
- Թրթուրավոր կռունկ
- Ինքնաթափ ավտոմեքենա

ԺԱՄԱՆԱԿԱՎՈՐ ՑԱՆԿԱՊԱՏԻ ԿՏՐՎԱԾՔ

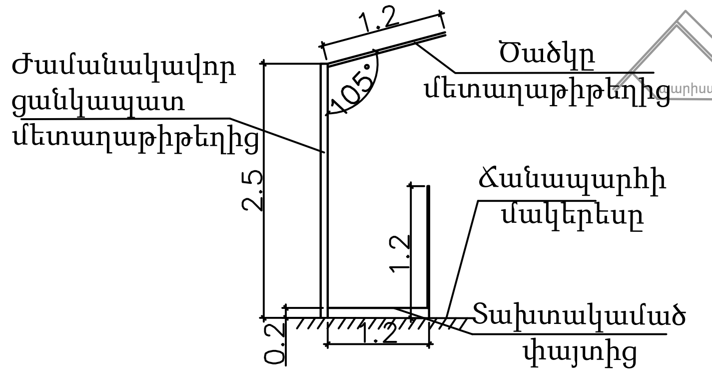

ՓՈՍՈՐԱԿԻ ԽՈՐ ՄԱՍԵՐԻ ՊԱՏԵՐԻ ԱՄԲՈՂՋ ԲԱՐՁՐՈՒԹՅԱՄԲ ՊԱՇՏՊԱՆԻՉ ՄԵՏԱՂԱՑԱՆՑԵՐԻ ԴԻՐՔԻ ՍԽԵՄԱ

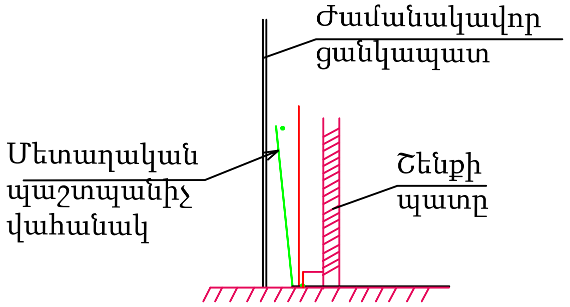

<<ՍԻԼՈՒԵՏ ՌԵԶԻԴԵՆՍ>> ԲՆԱԿԵԼԻ ՀԱՄԱԼԻՐԻ ԿԱՌՈՒՅՑՈՒՄ Ք. ԵՐԵՎԱՆ, ՔԱՆԱՔԵՌ-ԶԵՅԹՈՒՆ ՎԱՐՉԱԿԱՆ ՇՐՋԱՆ, ԴԱՎԻԹ ԱՆՀԱՂԹ 4/20, 4/21, ԵՎ ԿԱՐԱՊԵՏ ՈՒԼՆԵՑԻ 43/5 ՀԱՍՑԵՈՒՄ				ՊԱՏՎԻՐԱՏՈՒ՝ <<ՍԻԼՈՒԵՏ ԻՆՎԵՍՏ>> ՍՊԸ	ՆԱԽԱԳԾԻ ՄԱՍ	GRAPHIT ARCHITECTURAL STUDIO
ՏՆՕՐԵՆ	Լ. Օհանյան			ՄԱՍՇՏԱԲԸ՝ Մ1:500	ՇԿՆ	
ՆԳՃ	Ա. Վարդանյան	ՃԲԴ-Ա-031			Փուլ / ԱՆ	Թերթ / ՇԿՆ-11 · Թերթեր / 20
ՃԱՐՏԱՐԱՊԵՏ	Գ. Պոչոյան			Շինմոնտաժային աշխատանքներ հատակագծում նշված հատվածում մինչև բարեկարգման նիշերը	«ԳՐԱՖԻՏ» ՍՊԸ	
ՃԱՐՏԱՐԱՊԵՏ	Ժ. Յազջյան					
ՃԱՐՏԱՐԱՊԵՏ	Ս. Սարոյան					

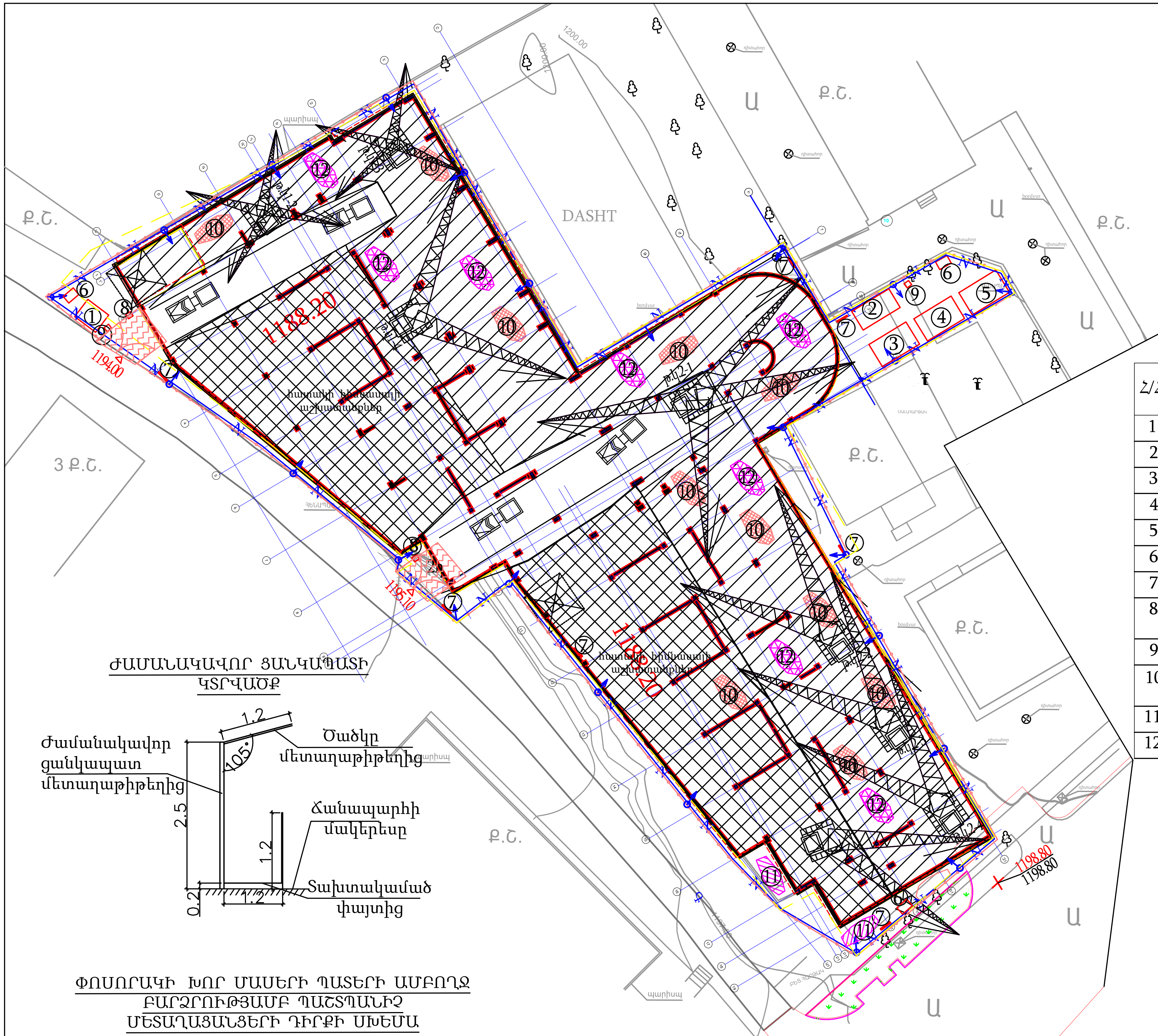

ԺԱՄԱՆԱԿԱՎՈՐ ՑԱՆԿԱՊԱՏԻ ԿՏՐՎԱԾՔ

Ժամանակավոր ցանկապատ մետաղաթիթեղից
Ծածկը մետաղաթիթեղից
Ճանապարհի մակերեսը
Տախտակամած փայտից

ՓՈՍՈՐԱԿԻ ԽՈՐ ՄԱՍԵՐԻ ՊԱՏԵՐԻ ԱՄԲՈՂՋ ԲԱՐՁՐՈՒԹՅԱՄԲ ՊԱՇՏՊԱՆԻՉ ՄԵՏԱՂԱՑԱՆՑԵՐԻ ԴԻՐՔԻ ՍԽԵՄԱ

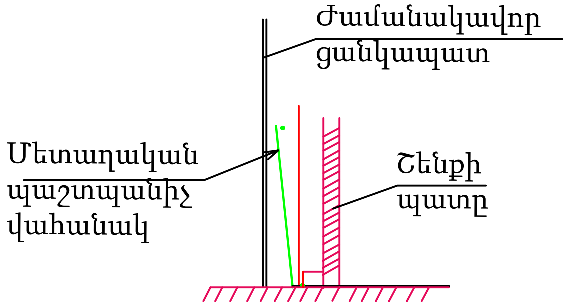

ՇԵՆՔԵՐԻ և ԿԱՌՈՒՅՑՆԵՐԻ ԱՆՎԱՆԱՑԱՆԿ

Հ/Հ	ԱՆՎԱՆՈՒՄԸ	ԾԱՆՈԹՈՒԹՅ.
1	Պահակատուն	
2	Գրասենյակ	
3	Ճաշարան	
4	Լվացարան-ցնցուղարան	
5	Հանդերձարան	
6	Պատրաստի զուգարան-խցիկ	
7	Հակահրդեհային վահանակ	
8	Հետադարձ ջրամատակարարումով պոմպ մեքենաների անիվները լվանալու համար	
9	Աղբաման կենցաղային աղբի համար	
10	Քանդած հողի կուտակման տեղ տեղափոխման համար	
11	Քանդած հողի կուտակման տեղ ետլիցքի համար	
12	Շինանյութի տեղադրման բաց տարածք	

ՊԱՅՄԱՆԱԿԱՆ ՆՇԱՆՆԵՐ

- ժամանակավոր էլ.հաղորդալար և լուսարձակներ շինհրապարակի լուսավորության համար
- ժամանակավոր ջրի խողովակ ծորակով
- ժամանակավոր ցանկապատ մետաղաթիթեղով կամ պաստառով 2.5 մ բարձրությամբ
- ժամանակավոր դարպաս 5.00մ լայնությամբ
- Մեքենաների անիվները լվանալու բետոնե սալերով ժամանակավոր հարթակ
- Թրթուրավոր կռունկ
- Ինքնաթափ ավտոմեքենա

<<ՍԻԼՈՒԵՏ ՌԵԶԻԴԵՆՍ>> ԲՆԱԿԵԼԻ ՀԱՄԱԼԻՐԻ ԿԱՌՈՒՑՈՒՄ Ք. ԵՐԵՎԱՆ, ՔԱՆԱՔԵՌ-ԶԵՅԹՈՒՆ ՎԱՐՉԱԿԱՆ ՇՐՋԱՆ, ԴԱՎԻԹ ԱՆՀԱՂԹ 4/20, 4/21, ԵՎ ԿԱՐԱՊԵՏ ՈՒԼՆԵՑԻ 43/5 ՀԱՍՑԵՈՒՄ			ՊԱՏՎԻՐԱՏՈՒ՝ <<ՍԻԼՈՒԵՏ ԻՆՎԵՍՏ>> ՍՊԸ	ՆԱԽԱԳԾԻ ՄԱՍ	GRAPHIT ARCHITECTURAL STUDIO	
ՏՆՕՐԵՆ	Լ. Օհանյան		ՄԱՍՇՏԱԲԸ՝ Մ1:500	ՇԿՆ		
ՆԳՃ	Ա. Վարդանյան	ՃԲԴ-Ա-031		Փուլ	Թերթ	Թերթեր
ՃԱՐՏԱՐԱՊԵՏ	Գ. Պոչոյան		Շինմոնտաժային աշխատանքներ մինչև 1198.30 նիշը և միաձույլ ե/բ ժապավենային հիմքերի ու հատակի հիմնասալի աշխատանքներ մինչև 1188.20 նիշն ըստ հատակագծի	ԱՆ	ՇԿՆ-12	20
ՃԱՐՏԱՐԱՊԵՏ	Ժ. Յազըջյան			«ԳՐԱՖԻՏ» ՍՊԸ		
ՃԱՐՏԱՐԱՊԵՏ	Ս. Սարոյան					

ԺԱՄԱՆԱԿԱՎՈՐ ՑԱՆԿԱՊԱՏԻ ԿՏՐՎԱԾՔ

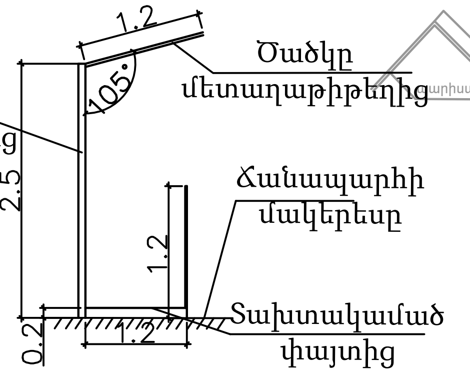

ՓՈՍՈՐԱԿԻ ԽՈՐ ՄԱՍԵՐԻ ՊԱՏԵՐԻ ԱՄԲՈՂՋ ԲԱՐՁՐՈՒԹՅԱՄԲ ՊԱՇՏՊԱՆԻՉ ՄԵՏԱՂԱՑԱՆՑԵՐԻ ԴԻՐՔԻ ՍԽԵՄԱ

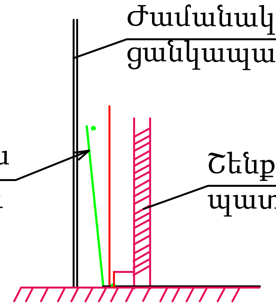

ՇԵՆՔԵՐԻ և ԿԱՌՈՒՅՑՆԵՐԻ ԱՆՎԱՆԱՑԱՆԿ

Հ/Հ	ԱՆՎԱՆՈՒՄԸ	ՔԱՆԱԿՈՒԹՅ.
1	Պահակատուն	
2	Գրասենյակ	
3	Ճաշարան	
4	Լվացարան-ցնցուղարան	
5	Հանդերձարան	
6	Պատրաստի զուգարան-խցիկ	2 հատ
7	Հակահրդեհային վահանակ	
8	Հետադարձ ջրամատակարարումով պոմպ մեքենաների անիվները լվանալու համար	
9	Աղբաման կենցաղային աղբի համար	
10	Քանդած հողի կուտակման տեղ տեղափոխման համար	
11	Քանդած հողի կուտակման տեղ ետլիցքի համար	
12	Շինանյութի տեղադրման բաց տարածք	

ՊԱՅՄԱՆԱԿԱՆ ՆՇԱՆՆԵՐ

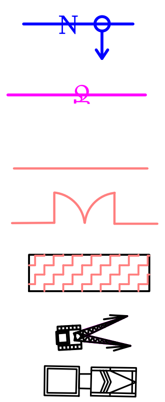

- ժամանակավոր էլ.հաղորդալար և լուսարձակներ շինհրապարակի լուսավորության համար
- ժամանակավոր ջրի խողովակ ծորակով
- ժամանակավոր ցանկապատ մետաղաթիթեղով կամ պաստառով 2.5 մ բարձրությամբ
- ժամանակավոր դարպաս 5.00մ լայնությամբ
- Մեքենաների անիվները լվանալու բետոնե սալերով ժամանակավոր հարթակ
- Թրթուրավոր կռունկ
- Ինքնաթափ ավտոմեքենա

<<ՍԻԼՈՒԵՏ ՌԵԶԻԴԵՆՍ>> ԲՆԱԿԵԼԻ ՀԱՄԱԼԻՐԻ ԿԱՌՈՒՑՈՒՄ Ք. ԵՐԵՎԱՆ, ՔԱՆԱՔԵՌ-ԶԵՅԹՈՒՆ ՎԱՐՉԱԿԱՆ ՇՐՋԱՆ, ԴԱՎԻԹ ԱՆՀԱՂԹ 4/20, 4/21, ԵՎ ԿԱՐԱՊԵՏ ՈՒԼՆԵՑԻ 43/5 ՀԱՍՑԵՈՒՄ				ՊԱՏՎԻՐԱՏՈՒ՝ <<ՍԻԼՈՒԵՏ ԻՆՎԵՍՏ>> ՍՊԸ	ՆԱԽԱԳԾԻ ՄԱՍ	GRAPHIT ARCHITECTURAL STUDIO	
ՏՆՕՐԵՆ	Լ. Օհանյան			ՄԱՍՇՏԱԲԸ՝ Մ1:500 Շինմոնտաժային աշխատանքներ մինչև 1198.30 նիշն ըստ հատակագծի	ՇԿՆ		
ՆԳՃ	Ա. Վարդանյան	ՃԲԴ-Ա-031			Փուլ	Թերթ	Թերթեր
ՃԱՐՏԱՐԱՊԵՏ	Գ. Պոչոյան				ԱՆ	ՇԿՆ-13	20
ՃԱՐՏԱՐԱՊԵՏ	Ժ. Ցազջյան				«ԳՐԱՖԻՏ» ՍՊԸ		
ՃԱՐՏԱՐԱՊԵՏ	Ս. Սարոյան						

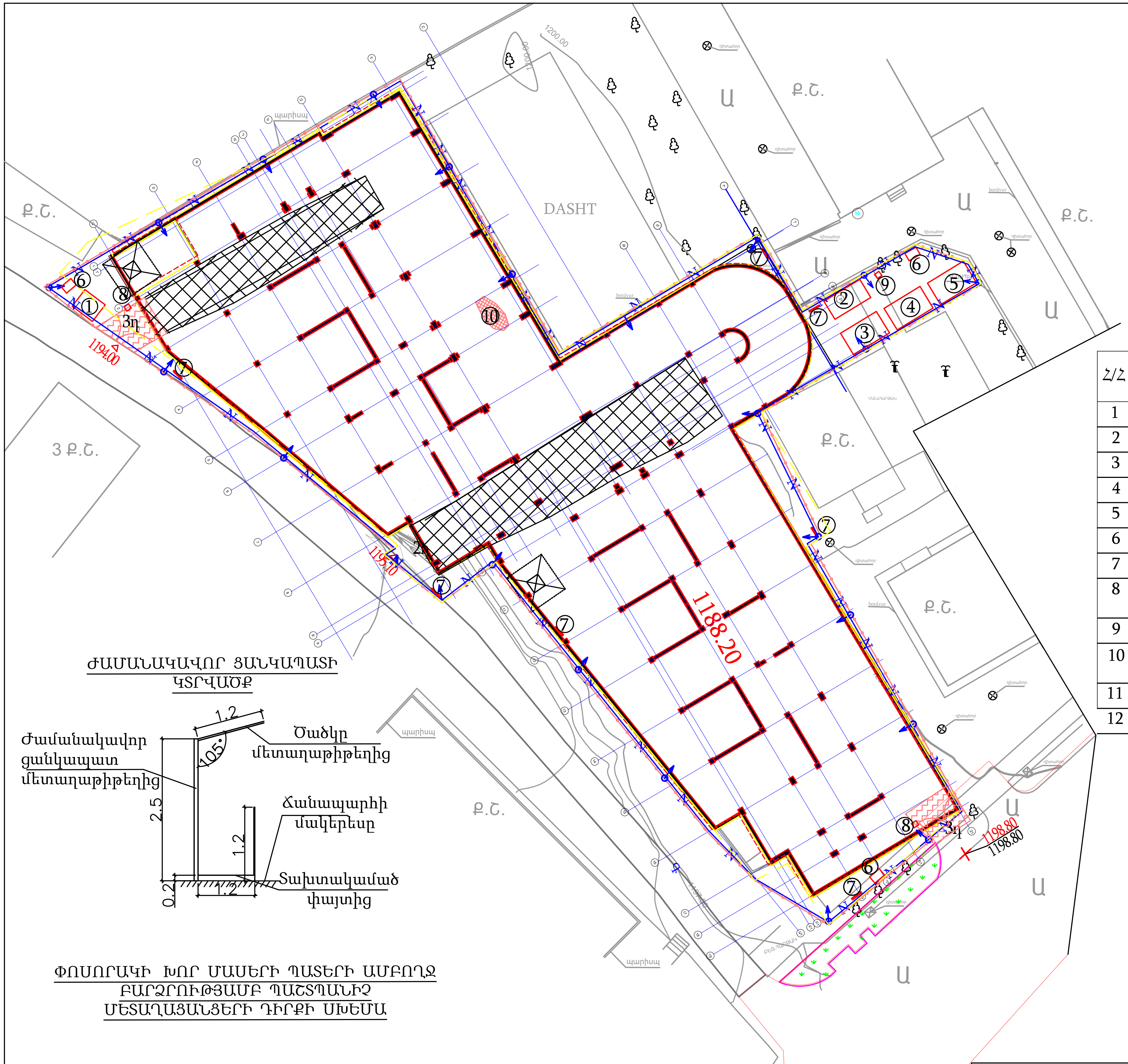

ԺԱՄԱՆԱԿԱՎՈՐ ՑԱՆԿԱՊԱՏԻ ԿՏՐՎԱԾՔ

ՓՈՍՈՐԱԿԻ ԽՈՐ ՄԱՍԵՐԻ ՊԱՏԵՐԻ ԱՄԲՈՂՋ
ԲԱՐՁՐՈՒԹՅԱՄԲ ՊԱՇՏՊԱՆԻՉ
ՄԵՏԱՂԱՑԱՆՑԵՐԻ ԴԻՐՔԻ ՍԽԵՄԱ

ՇԵՆՔԵՐԻ և ԿԱՌՈՒՅՑՆԵՐԻ ԱՆՎԱՆԱՑԱՆԿ

Հ/Հ	ԱՆՎԱՆՈՒՄԸ	ԾԱՆՈԹՈՒԹՅ.
1	Պահակատուն	
2	Գրասենյակ	
3	Ճաշարան	
4	Լվացարան-ցնցուղարան	
5	Հանդերձարան	
6	Պատրաստի զուգարան-խցիկ	2 հատ
7	Հակահրդեհային վահանակ	
8	Հետադարձ ջրամատակարարումով պոմպ մեքենաների անիվները լվանալու համար	
9	Աղբաման կենցաղային աղբի համար	
10	Քանդած հողի կուտակման տեղ տեղափոխման համար	
11	Քանդած հողի կուտակման տեղ ետլիցքի համար	
12	Շինանյութի տեղադրման բաց տարածք	

ՊԱՅՄԱՆԱԿԱՆ ՆՇԱՆՆԵՐ

- ժամանակավոր էլ.հաղորդալար և լուսարձակներ շինհրապարակի լուսավորության համար
- ժամանակավոր ջրի խողովակ ծորակով
- ժամանակավոր ցանկապատ մետաղաթիթեղով կամ պաստառով 2.5 մ բարձրությամբ
- ժամանակավոր դարպաս 5.00մ լայնությամբ
- Մեքենաների անիվները լվանալու բետոնե սալերով ժամանակավոր հարթակ

<<ՍԻԼՈՒԷՏ ՌԵԶԻԴԵՆՍ>> ԲՆԱԿԵԼԻ ՀԱՄԱԼԻՐԻ ԿԱՌՈՒՅՑՈՒՄ Ք. ԵՐԵՎԱՆ, ՔԱՆԱՔԵՌ-ԶԵՅԹՈՒՆ ՎԱՐՉԱԿԱՆ ՇՐՋԱՆ, ԴԱՎԻԹ ԱՆՀԱՂԹ 4/20, 4/21, ԵՎ ԿԱՐԱՊԵՏ ՈՒԼՆԵՑԻ 43/5 ՀԱՍՑԵՈՒՄ	ՊԱՏՎԻՐԱՏՈՒ՝ <<ՍԻԼՈՒԷՏ ԻՆՎԵՍՏ>> ՍՊԸ	ՆԱԽԱԳԾԻ ՄԱՍ	GRAPHIT ARCHITECTURAL STUDIO
ՏՆՕՐԵՆ — Լ. Օհանյան	ՄԱՍՇՏԱԲԸ՝ Մ1:500	ՇԿՆ	
ՆԳՃ — Ա. Վարդանյան — ՃԲԴ-Ա-031		Փուլ: ԱՆ	Թերթ: ՇԿՆ-14 / Թերթեր: 20
ՃԱՐՏԱՐԱՊԵՏ — Գ. Պոչոյան	Բաց թողած հատվածներում շինմոնտաժային աշխատանքներ մինչև 1198.30 նիշն ըստ հատակագիծի	«ԳՐԱՖԻՏ» ՍՊԸ	
ՃԱՐՏԱՐԱՊԵՏ — Ժ. Յազջյան			
ՃԱՐՏԱՐԱՊԵՏ — Ս. Սարոյան			

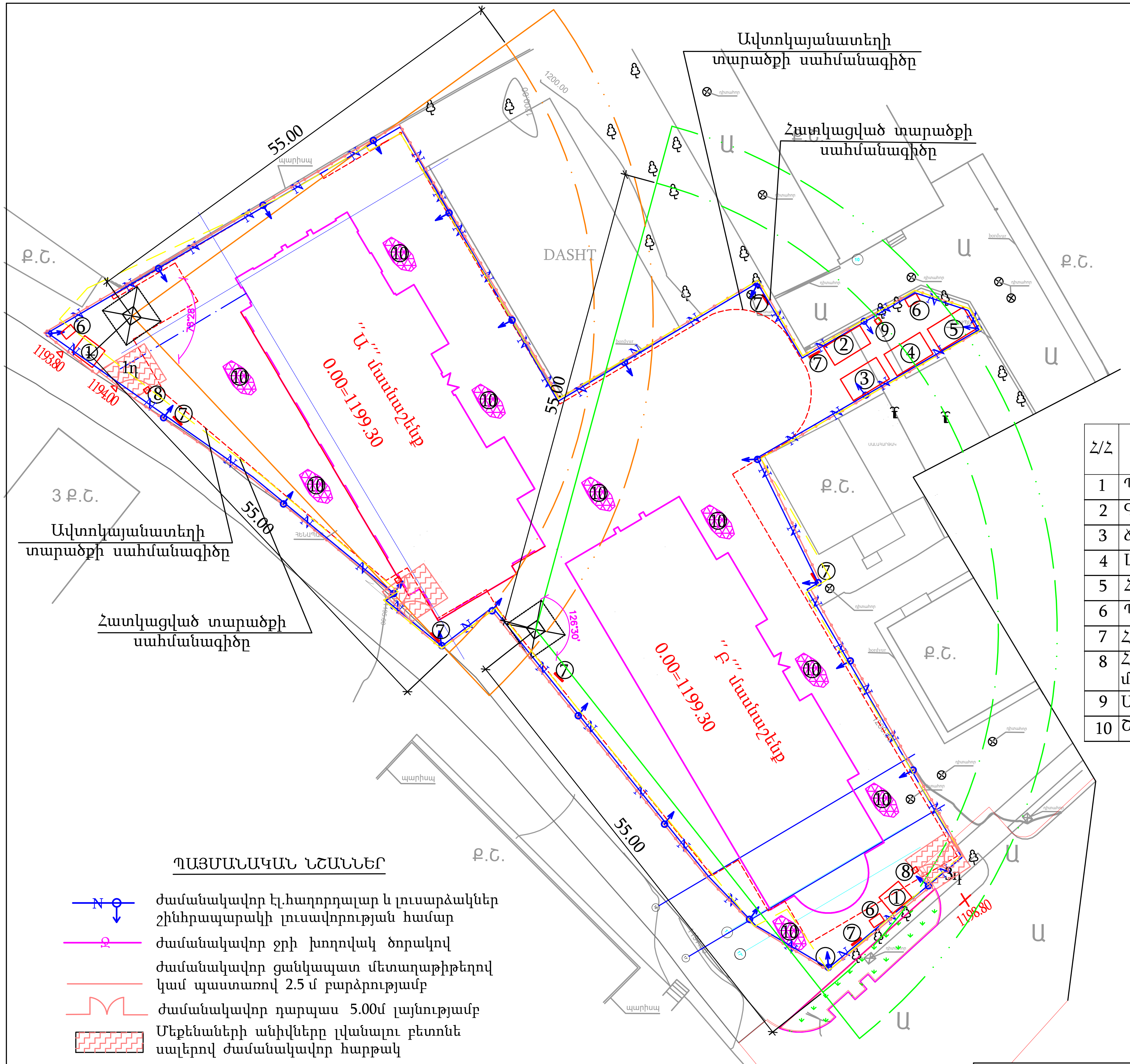

ՇԵՆՔԵՐԻ և ԿԱՌՈՒՅՑՆԵՐԻ ԱՆՎԱՆԱՑԱՆԿ

Հ/Հ	ԱՆՎԱՆՈՒՄԸ	ԾԱՆՈԹՈՒԹՅ.
1	Պահակատուն 2 հատ	
2	Գրասենյակ 1 հատ	
3	Ճաշարան 1 հատ	
4	Լվացարան-ցնցուղարան 1 հատ	
5	Հանդերձարան 1 հատ	
6	Պատրաստի զուգարան-խցիկ 3 հատ	
7	Հակահրդեհային վահանակ	
8	Հետադարձ ջրամատակարարումով պոմպ մեքենաների անիվները լվանալու համար	
9	Աղբաման կենցաղային աղբի համար	
10	Շինանյութի տեղադրման բաց տարածք	

ԺԱՄԱՆԱԿԱՎՈՐ ՑԱՆԿԱՊԱՏԻ ԿՏՐՎԱԾՔ

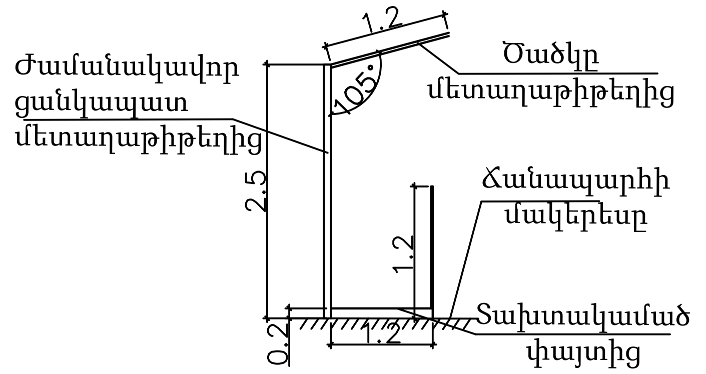

ՊԱՅՄԱՆԱԿԱՆ ՆՇԱՆՆԵՐ

- ժամանակավոր էլ.հաղորդալար և լուսարձակներ շինհրապարակի լուսավորության համար
- ժամանակավոր ջրի խողովակ ծորակով
- ժամանակավոր ցանկապատ մետաղաթիթեղով կամ պաստառով 2.5 մ բարձրությամբ
- ժամանակավոր դարպաս 5.00մ լայնությամբ
- Մեքենաների անիվները լվանալու բետոնե սալերով ժամանակավոր հարթակ
- Աշտարակային կռունկի աշխատանքային տեղը
- Ինքնաթափ ավտոմեքենա
- Աշտարակային կռունկի սլաքի թռիչքի սահմանը
- Աշտարակային կռունկից բեռի անկման սահմանը

<<ՄԻԼՈՒԵՏ ՌԵԶԻԴԵՆՍ>> ԲՆԱԿԵԼԻ ՀԱՄԱԼԻՐԻ ԿԱՌՈՒՑՈՒՄ Ք. ԵՐԵՎԱՆ, ՔԱՆԱՔԵՌ-ԶԵՅԹՈՒՆ ՎԱՐՉԱԿԱՆ ՇՐՋԱՆ, ԴԱՎԻԹ ԱՆՀԱՂԹ 4/20, 4/21, ԵՎ ԿԱՐԱՊԵՏ ՌՈՒԼՆԵՑԻ 43/5 ՀԱՍՑԵՈՒՄ			ՊԱՏՎԻՐԱՏՈՒ՝ <<ՄԻԼՈՒԵՏ ԻՆՎԵՍՏ>> ՍՊԸ	ՆԱԽԱԳԾԻ ՄԱՍ	GRAPHIT ARCHITECTURAL STUDIO
ՏՆՕՐԵՆ	Լ. Օհանյան		ՄԱՍՇՏԱԲԸ՝ Մ1:500	ՇԿՆ	
ՆԳՃ	Ա. Վարդանյան	ՃԲԴ-Ա-031		Փուլ	Թերթ / Թերթեր
ՃԱՐՏԱՐԱՊԵՏ	Գ. Պոչոյան		Աշտարակային կռունկներով մասնաշենքերի կառուցման հատակագիծ	ԱՆ	ՇԿՆ-15 / 20
ՃԱՐՏԱՐԱՊԵՏ	Ժ. Յազջյան			«ԳՐԱՖԻՏ» ՍՊԸ	
ՃԱՐՏԱՐԱՊԵՏ	Ս. Սարոյան				

ՀԱՅԱՍՏԱՆԻ ՀԱՆՐԱՊԵՏՈՒԹՅՈՒՆ
ԱՐԴԱՐԱԴԱՏՈՒԹՅԱՆ ՆԱԽԱՐԱՐՈՒԹՅՈՒՆ
ԻՐԱՎԱԲԱՆԱԿԱՆ ԱՆՁԱՆՑ ՊԵՏԱԿԱՆ ՌԵԳԻՍՏՐ

ՊԵՏԱԿԱՆ ՄԻԱՍՆԱԿԱՆ ԳՐԱՆՑԱՄԱՏՅԱՆԻՑ ՔԱՂՎԱԾՔ առ 2023-04-03

«ՍԻԼՈՒԵՏ ԻՆՎԵՍՏ»
Սահմանափակ պատասխանատվությամբ ընկերություն (ՍՊԸ)

Գրանցման համար	282.110.1308481
Հիմնադրման տարի	2023
Գրանցման ամսաթիվ	2023-04-03
Գործունեության ժամկետ	**Անժամկետ**
Կարգավիճակ	Իրավաբանական անձի լուծարման գործընթացում գտնվելու կամ գործունեության (գոյության) դադարման մասին պետական միասնական գրանցամատյանում տեղեկություններ գրառված չեն:
Իրավաբանական անձի ծածկագիր (ՁԿԴ)	53959036
Հարկ վճարողի հաշվառման համար (ՀՎՀՀ)	01053087
Սոցիալական վճարների պարտավորությունների անձնական հաշվի քարտի համար (Ապահովադրի ծածկագիր)	47118481
Էլ. փոստ	aravardanian@gmail.com
Կայք	-

Գտնվելու վայրը

Հասցե	ԼՎՈՎՅԱՆ Փ. / Շ / 17 / Բն. 56 ՆՈՐ ՆՈՐՔ 0056 ԵՐԵՎԱՆ ԵՐԵՎԱՆ ՀԱՅԱՍՏԱՆ
Հեռախոս	055555888

Գործադիր մարմնի ղեկավար

Պաշտոն	**Տնօրեն**
Անուն Ազգանուն	ԱՐԱ ՎԱՐԴԱՆՅԱՆ ՍՈՒՐԵՆԻ
Անձնագրային տվյալներ	BA2808883 2016-04-19 008
Հասցե	ՍՅՈՒՆԻՔԻ Փ. / Տ / 14Գ ԳՈՐԻՍ 3201 ԳՈՐԻՍ ՍՅՈՒՆԻՔ ՀԱՅԱՍՏԱՆ

Տեղեկություններ իրավահաջորդության / իրավանախորդության վերաբերյալ

Իրավանախորդ(ներ) **գրառված չեն**

Տեղեկությունների կանոնադրական կապիտալի չափի մասին

Կանոնադրական կապիտալի չափը ՀՀ դրամով՝ **50000**

Մասնակիցներ

Անուն Ազգանուն / Անվանում	Գրանցամատյանում գրառման ամսաթիվ	Բաժնեմասի չափը	Բաժնեմասի չափը ՀՀ դրամով
ԱՐԱ ՎԱՐԴԱՆՅԱՆ ՍՈՒՐԵՆԻ Անձնագիր հ/հ BA2808883 2016-04-19 տրվ. 008 ի կողմից ՀԾՀ 3607750228 Հասցե՝ ՍՅՈՒՆԻՔԻ Փ. / Տ / 14Գ ԳՈՐԻՍ 3201 ԳՈՐԻՍ ՍՅՈՒՆԻՔ ՀԱՅԱՍՏԱՆ	2023-04-03	20 %	10000
ԱՐԱԻԿ ԱՂՈՒՄՅԱՆ ԱՂԱԲԵԿԻ Անձնագիր հ/հ AV0557858 2022-12-12 տրվ. 003 ի կողմից ՀԾՀ 1207690481 Հասցե՝ ԿԱՇԵԳՈՐԾՆԵՐԻ Փ. / Տ / 247 ՇԵՆԳԱՎԻԹ 0023 ԵՐԵՎԱՆ ԵՐԵՎԱՆ ՀԱՅԱՍՏԱՆ	2023-04-03	20 %	10000
ՌՈԶԱ ԱԲԵԼՅԱՆ ՍԱՐԳՍԻ Անձնագիր հ/հ AN0474358 2013-05-16 տրվ. 007 ի կողմից ՀԾՀ 6001611599 Հասցե՝ Դ. ԱՆՀԱՂԹԻ Փ. / Շ / 14 / Բն. 18 ՔԱՆԱՔԵՌ-ԶԵՅԹՈՒՆ 0014 ԵՐԵՎԱՆ ԵՐԵՎԱՆ ՀԱՅԱՍՏԱՆ	2023-04-03	30 %	15000
ԷՐԻԿ ԻՍԱԽԱՆՅԱՆ ՌԱՖԻԿԻ Անձնագիր հ/հ AU0651400 2022-03-17 տրվ. 099 ի կողմից ՀԾՀ 2609670788 Հասցե՝ ԼՎՈՎՅԱՆ Փ. / Շ / 17 / Բն. 56 ՆՈՐ ՆՈՐՔ 0056 ԵՐԵՎԱՆ ԵՐԵՎԱՆ ՀԱՅԱՍՏԱՆ	2023-04-03	30 %	15000

Պետական միասնական գրանցամատյանում կատարված փոփոխություններ

Պետական միասնական գրանցամատյանում փոփոխություններ կատարված չեն

Գրանցման ամսաթիվ	Փոփոխությո[ւնն]եր

Քաղվածքը տրամադրող՝ **Ունիվերսալ Բիզնես Սոլուշնս**

Քաղվածքի տրամադրման ամսաթիվ՝ **2023-04-03**