ՀԱՍԱՐԱԿԱԿԱՆ ՍՊԱՍԱՐԿՄԱՆ ՏԱՐԱԾՔՆԵՐ, ԱՎՏՈ ՏԵԽՁՆՆՄԱՆ, ԱՎՏՈ ՏԵԽՍՊԱՍԱՐԿՄԱՆ ԵՎ ԱՎՏՈ ԼՎԱՑՄԱՆ ԿԱՅԱՆՆԵՐ

ՀՀ ԱՐԱԳԱԾՈՏՆԻ ՄԱՐԶԻ ԹԱԼԻՆ ՀԱՄԱՅՔԻ ԿՈՂՄԻՑ ՏՐՎԱԾ
09/07/2025 ԹՎԱԿԱՆԻ ՀԱՄԱՐ 68 ՆԱԽԱԳԾՄԱՆ ԹՈՒՅԼՏՎՈՒԹՅԱՆ

ՀԱՍՑԵ՝ ՀՀ, ԱՐԱԳՈԾՈՏՆԻ ՄԱՐԶ, ՔԱՂԱՔ ԹԱԼԻՆ,
ԳԱՅԻ ՓՈՂՈՑ 30

ԿԱՌՈՒՑԱՊԱՏՈՂ՝ **«ԱԼԼԵՅԱ ՊԱՐԿ» ՍՊԸ**
ՏՆՕՐԵՆ՝ Ա.ԳԱԼՍՏՅԱՆՅԱՆ

ՆԱԽԱԳԾՈՂ՝ **«Մ ԱՐԽ» ՍՊԸ**
ՏՆՕՐԵՆ՝ Մ.ՄԽԻԹԱՐՅԱՆ

ՓՈՒԼ՝ ԱՇԽԱՏԱՆՔԱՅԻՆ ՆԱԽԱԳԻԾ

ՃԱՐՏԱՐԱՊԵՏԱԿԱՆ ՄԱՍ

ԱՐՏՈՆԱԳԻՐ ՃԲԴ-Ա-0233

ԵՐԵՎԱՆ 2025

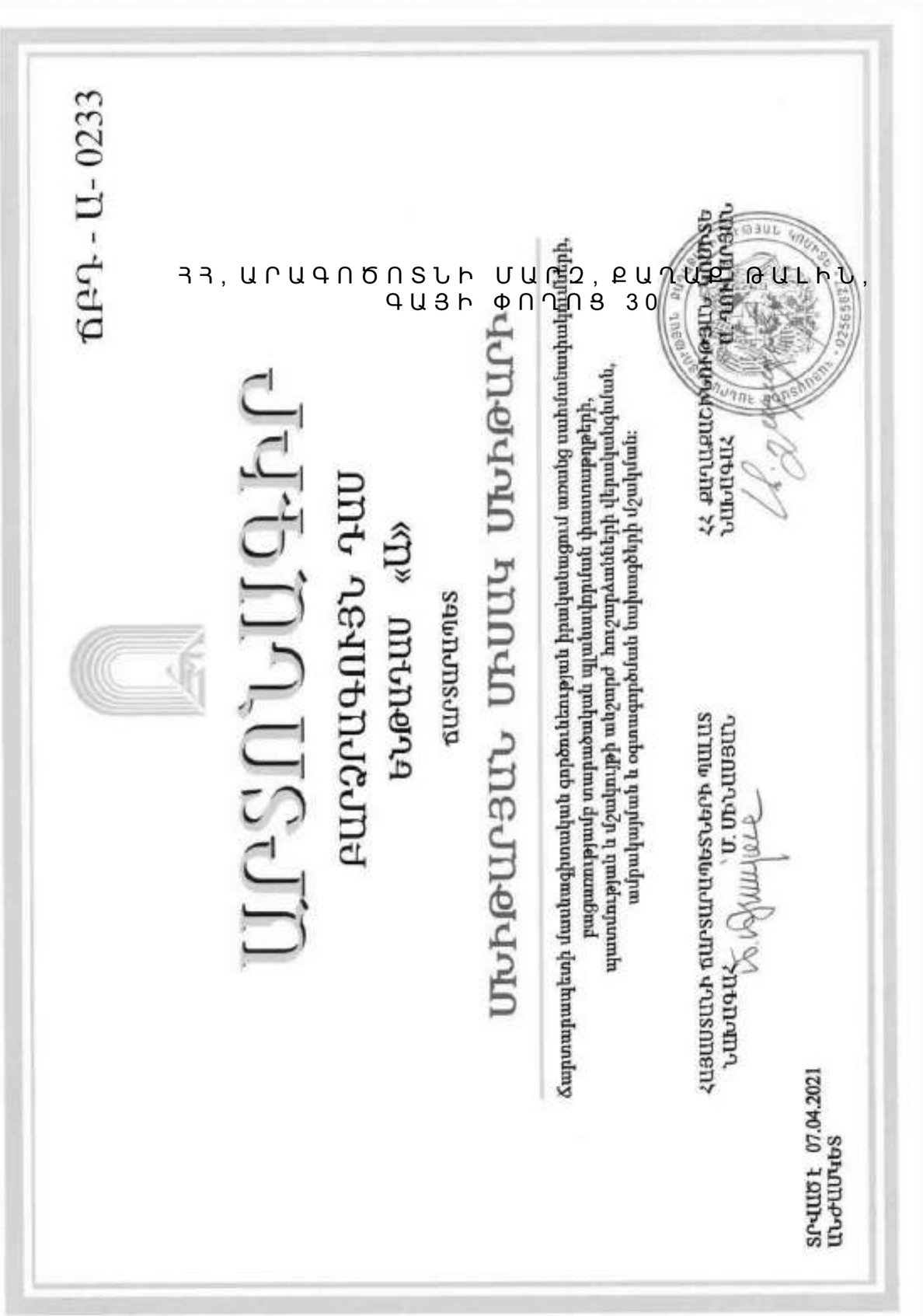

ՀԱՅԱՍՏԱՆԻ ՀԱՆՐԱՊԵՏՈՒԹՅՈՒՆ
ԱՇԽԱՏԱՆՔԱՅԻՆ ՊԱՇՏՊԱՆՈՒԹՅԱՆ ՊԵՏԱԿԱՆ ԾԱՌԱՅՈՒԹՅՈՒՆ

ՀԱՅԱՍՏԱՆԻ ՀԱՆՐԱՊԵՏՈՒԹՅԱՆ ԱՇԽԱՏԱՆՔԱՅԻՆ ՆԱԽԱՐԱՐՈՒԹՅԱՆ ՊԵՏԱԿԱՆ ԾԱՌԱՅՈՒԹՅՈՒՆ

ՄԻԹՈՒՐՅԱՆ ԴԱՎԻԹ ԱՐՏԱՇԵՍԻ

«Ա»

ՄԻԹՈՒՐՅԱՆ ՄԱՐԻԱՆՆԱ ՄԱՆՈՒԿԻ

ՀՀ, ԱՐԱԳՈԾՈՏՆԻ ՄԱՐԶ, ՔԱՂԱՔ ԹԱԼԻՆ, ԳԱՅԻ ՓՈՂՈՑ 30

ՀԱՅԱՍՏԱՆԻ ՀԱՆՐԱՊԵՏՈՒԹՅԱՆ ԱՇԽԱՏԱՆՔԱՅԻՆ ՊԱՇՏՊԱՆՈՒԹՅԱՆ ՊԵՏԱԿԱՆ ԾԱՌԱՅՈՒԹՅՈՒՆ

ՀՀ ՔԱՂԱՔԱՇԻՆՈՒԹՅԱՆ ՆԱԽԱՐԱՐՈՒԹՅԱՆ

ՎԿԱՅԱԳԻՐ

ՀՀ, ԱՐԱԳԱԾՈՏՆԻ ՄԱՐԶԻ ԹԱԼԻՆ ՀԱՄԱՅՆՔԻ ԿՈՂՄԻՑ ՏՐՎԱԾ 09/07/2025 ԹՎԱԿԱՆԻ ՀԱՄԱՐ 68 ՆԱԽԱԳԾՄԱՆ ԹՈՒՅԼՏՎՈՒԹՅԱՆ

ՀԱՍԱՐԱԿԱԿԱՆ ՍՊԱՍԱՐԿՄԱՆ ՏԱՐԱԾՔՆԵՐ, ԱՎՏՈ ՏԵԽՁՆՆՄԱՆ, ԱՎՏՈ ՏԵԽՍՊԱՍԱՐԿՄԱՆ ԵՎ ԱՎՏՈ ԼՎԱՑՄԱՆ ԿԱՅԱՆՆԵՐ

ՏՐՎԱԾ է 07.04.2021
ԱՆԺԱՄԿԵՏ

ՃԲԴ - Ա- 0233

ՏԻՏՂՈՍԱԹԵՐԹ

ԿԱՌՈՒՑԱՊԱՏՈՂ՝ «ԱԼԼԵՅԱ ՊԱՐԿ» ՍՊԸ

ՆԱԽԱԳԾՈՂ՝ «Մ ԱՐԽ» ՍՊԸ

ՀԱՍԱՐԱԿԱԿԱՆ ՍՊԱՍԱՐԿՄԱՆ ՏԱՐԱԾՔՆԵՐ, ԱՎՏՈ ՏԵԽՁՆՆՄԱՆ, ԱՎՏՈ ՏԵԽՍՊԱՍԱՐԿՄԱՆ ԵՎ ԱՎՏՈ ԼՎԱՑՄԱՆ ԿԱՅԱՆՆԵՐ

ՀՀ ԱՐԱԳԱԾՈՏՆԻ ՄԱՐԶԻ ԹԱԼԻՆ ՀԱՄԱՅՆՔԻ ԿՈՂՄԻՑ ՏՐՎԱԾ 09/07/2025 ԹՎԱԿԱՆԻ ՀԱՄԱՐ 68 ՆԱԽԱԳԾՄԱՆ ԹՈՒՅԼՏՎՈՒԹՅԱՆ

ՀՀ, ԱՐԱԳՈԾՈՏՆԻ ՄԱՐԶ, ՔԱՂԱՔ ԹԱԼԻՆ,
ԳԱՅԻ ՓՈՂՈՑ 30

ԱՇԽԱՏԱՆՔԱՅԻՆ ՆԱԽԱԳԻԾ ՓՈՒԼ

ՃԱՐՏԱՐԱՊԵՏԱԿԱՆ ՄԱՍ

«Մ ԱՐԽ» ՍՊԸ-Ի ՏՆՕՐԵՆ՝ Մ.ՄԽԻԹԱՐՅԱՆ

«ԱԼԼԵՅԱ ՊԱՐԿ» ՍՊԸ-Ի ՏՆՕՐԵՆ՝ Ա.ԳԱԼՍՏՅԱՆ

DESIGN MARCH

ԱՐՏՈՆԱԳԻՐ ՃԲԴ-Ա-0233

ԵՐԵՎԱՆ 2025

ԸՆԴՀԱՆՈՒՐ ԲԱՑԱՏՐԱԳԻՐ

Արագածոտնի մարզի, Թալին համայնքի, քաղաք Թալինի, Գայի փողոց 30 հասցեի, «ԱԼԼԵՅԱ ՊԱՐԿ» ՍՊԸ-ին սեփականության իրավունքով պատկանող՝ 02-003-0064-0110 կադաստրային ծածկագրով, հողամասը գտնվում է 40 կմ/ժ արագությամբ Հ-62 հանրապետական նշանակության ճանապարհին կից, բնակավայրերի նշանակության, հասարակական կառուցապատման համար նախատեսված ընդհանուր պարսպապատված տարածքում: Հողամասը իրենից ներկայացնում է 4436,6 քմ մակերեսով անկանոն ձևի հարթ տարածք (44,2x7,0x32,5x9,3x50,6x11,9x13,7x20,0x2,5x4,1x2,5x12,5x10,4x11,3x0,9x10,1x27,7x7,2 գծային չափերով):

Կառուցապատվող շինությունը նախատեսվում է ՀԱՍԱՐԱԿԱԿԱՆ ՍՊԱՍԱՐԿՄԱՆ ՏԱՐԱԾՔՆԵՐԻ, ԱՎՏՈ ՏԵԽՉՆՆՄԱՆ, ԱՎՏՈ ՏԵԽՍՊԱՍԱՐԿՄԱՆ և ԱՎՏՈ ԼՎԱՑՄԱՆ կայանների (50 աշխատողի համար) տարածքներ, մեկ մասնաշենքից, երկհարկ՝ օգտագործվող հարթ տանիքով: Առաջին հարկում է գտնվում սուպերմարկետը և տարադրամի փոխանակման կետը, որի մուտքերը կազմակերպված են գլխավոր մուտքի նախասրահից և որտեղից էլ բարձրանում ենք երկրորդ հարկ աստիճանավանդակի ու վերելակի միջոցով: Առաջին հարկում է գտնվում առանձնացված ԱՎՏՈ ՏԵԽՉՆՆՄԱՆ և ԱՎՏՈ ՏԵԽՍՊԱՍԱՐԿՄԱՆ կայանները, դրսից առանձին մուտքերով և ելքերով:

Երկրորդ հարկը կազմակերպված է առանձնացված հասարակական սպասարկման տարածքների՝ վարձով տրամադրման նպատակով: Երկրորդ հարկը ունի երկրորդ ատիճանավանդակ և բեռնատար վերելակ սպասարկման ու տարհանման նպատակով:

Նախատեսվում է իրականացնել՝ միաձույլ երկաթբետոնե հիմնակմախքից, արտաքինից քարի և ապակյա երեսպատմամբ, ջեռուցման և հովացման կենտրոնացված համակարգերով, օդափոխման և ծխահեռացման համակարգերով, բնակչության տեղաշարժման սահմանափակումներով խմբերի կենսագործունեության պայմանների ապահովվման ուղղված անհրաժեշտ լուծումներով, շրջակա միջավայրի և քաղաքացիական պաշտպանության ու արտակարգ իրավիճակների կանխարգելման ուղղված ինժեներատեխնիկական միջոցառումներով և ՀՀ գործող նորմատիվատեխնիկական փաստաթղթերի համապատասխան: Աստիճանավանդակների դռները նախատեսված են հակահրդեհային և ինքնափակվող: Դարպասները ինքնափակվող են, որոնց կից նախատեսված են ինքնափակվող դռներ: Կառուցապատվող շինության նախագծային հզորության տեխնիկատնտեսական տվյալները ներկայացված են ստորև:

ԱՎՏՈ ՏԵԽՍՊԱՍԱՐԿՄԱՆ կայանի ստորգետնյա հատվածը նախատեսված է որպես քաղաքացիական պաշտպանության պարզ թաքստոց (ՊԹ) 70 մարդու հաշվարկով՝ նախատեսված է սանհանգույց, օդափոխության և առանձնացված լուսավորության համակարգերով:
Արտաքին ջրամատակարարման համակարգի վրա նախատեսված է հիդրանտ:

ԳԾԱԳՐԱԿԱՆ ՍԻՄՎՈԼՆԵՐ

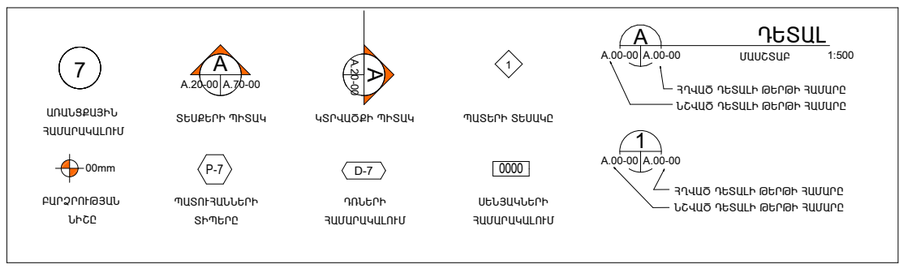

Նախագիծը մշակված է գործող նորմերի և կանոնների համապատասխան և նախատեսում է կառույցի շահագործման ընթացքում պայթունային, պայթունահրդեհային և հրդեհային անվտանգությունը ապահովող միջոցառումներ
Նախագծի գլխավոր ճարտարապետ
ՄԻՍԱԿ ՄԽԻԹԱՐՅԱՆ

ԱՇԽԱՏԱՆՔԱՅԻՆ ԳԾԱԳՐԵՐԻ ՀԻՄՆԱԿԱՆ ԼՐԱԿԱԶՄԻ ԱՆՎԱՆԱՑԱՆԿ

ՆՇԱՆԱԿՈՒՄԸ	ԱՆՎԱՆՈՒՄԸ	ՃԱՆՈԹՈՒԹ.
ճԼ	ճԱՐՏԱՐԱՊԵՏԱԿԱՆ ԼՈՒԾՈՒՄՆԵՐ	✓
կԼ	կՈՆՍՏՐՈՒԿՏԻՎ ԼՈՒԾՈՒՄՆԵՐ	✓
ՋՕկ	ՋԵՌՈՒՑՈՒՄ, ՕԴԱՓՈԽՈՒԹՅՈՒՆ ԵՎ ՕԴԻ ԼԱՎՈՐԱԿԱՌՈՒՄ	✓
ՋԿ	ՋՐԱՄԱՏԱԿԱՐԱՐՈՒՄ ԵՎ ԿՈՅՈՒԴԻ	✓
էՏ	էԼԵԿՏՐԱՏԵԽՆԻԿԱԿԱՆ ՄԱՍ	✓
ՇՆԿ	ՇԻՆԿԱԶՄԱԿԵՐՊՄԱՆ ՆԱԽԱԳԻԾ	✓

ԱՇԽԱՏԱՆՔԱՅԻՆ ԳԾԱԳՐԵՐԻ ՀԻՄՆԱԿԱՆ ԼՐԱԿԱԶՄԻ ԱՆՎԱՆԱՑԱՆԿ

ԹԵՐԹ	ԳԾԱԳՐԵՐԻ ԱՆՎԱՆՈՒՄԸ		ՃԱՆՈԹՈՒԹ.
	ճԱՐՏԱՐԱՊԵՏԱԿԱՆ ԼՈՒԾՈՒՄՆԵՐ		
	Տիտղոսաթերթ		
01.	Անվանաթերթ		**A.01.1**
02.	Արտաքին շինարարական ծավալներ, հատակների տիպերի մասնագիր		**A.01.2**
03.	Ներքին շինարարական ծավալներ		**A.01.3**
04.	Իրավիճակային հատակագիծ	Մ 1:2000	**A.02.1**
05.	Իրավիճակային հատակագիծ	Մ 1:1000	**A.02.2**
06.	Գլխավոր հատակագիծ	Մ 1:500	**A.02.3**
07.	Հրշեջ մեքենաների մոտեցումներ	Մ 1:200	**A.02.4**
08.	Պարզագույն թաքստոց	Մ 1:200	**A.02.5**
09.	Առանցքների նշահարման հատակագիծ	Մ 1:200	**A.02.6**
10.	Բարեկարգման հատակագիծ 1-ին հատված	Մ 1:100	**A.02.7**
11.	Բարեկարգման հատակագիծ 2-րդ հատված	Մ 1:100	**A.02.8**
12.	Ստորգետնյա հարկի հատակագիծ	Մ 1:200	**A.03.1**
13.	Առաջին հարկի հատակագիծ	Մ 1:200	**A.03.2**
14.	Երկրորդ հարկի հատակագիծ	Մ 1:200	**A.03.3**
15.	Շահագործվող տանիքի հատակագիծ	Մ 1:200	**A.03.4**
16.	Տանիքի հատակագիծ	Մ 1:200	**A.03.5**
17.	Կտրվածքներ 1-1, Կտրվածքներ 2-2	Մ 1:100	**A.04.1**
18.	Կտրվածքներ 3-3, Կտրվածքներ 4-4	Մ 1:100	**A.04.2**
19.	Կտրվածքներ 5-5, Կտրվածքներ 6-6	Մ 1:100	**A.04.3**
20.	Կտրվածքներ 7-7, Կտրվածքներ 8-8	Մ 1:100	**A.04.4**
21.	1-10 առանցքներով Գլխավոր ճակատ, 8-1 առանցքներով ճակատ	Մ 1:100	**A.05.1**
22.	Ա-Է առանցքներով ճակատ, Է-Ա առանցքներով ճակատ	Մ 1:100	**A.05.2**
23.	Առաջին հարկի հատակագիծ, չափադրում և մակնանշում	Մ 1:100	**A.06.1**
24.	Երկրորդ հարկի հատակագիծ, չափադրում և մակնանշում	Մ 1:100	**A.06.2**
25.	Շահագործվող տանիքի հատակագիծ, չափադրում և մակնանշում	Մ 1:100	**A.06.3**
26.	Դռներ և լուսամուտներ արտաքին	Մ 1:50	**A.07.1**
27.	Դռներ և լուսամուտներ արտաքին	Մ 1:50	**A.07.2**
28.	Դռներ և լուսամուտներ արտաքին	Մ 1:50	**A.07.3**
29.	Դռներ և լուսամուտներ արտաքին	Մ 1:50	**A.07.4**
30.	Դռներ և լուսամուտներ արտաքին	Մ 1:50	**A.07.5**
31.	Դռներ և լուսամուտներ ներքին	Մ 1:50	**A.07.6**
32.	Դռներ և լուսամուտներ ներքին	Մ 1:50	**A.07.7**
33.	Դռներ և լուսամուտներ ներքին	Մ 1:50	**A.07.8**

«ԻՆԺԵՆԵՐԻՆԳ ԳՐՈՒՊ» ՍՊԸ
ՀՎՀՀ 08251257
ՓՈՐՁԱԳՐՈՒԹՅՈՒՆ
«» 20 թ.

ՏԵԽՆԻԿԱՏՆՏԵՍԱԿԱՆ ՑՈՒՑԱՆԻՇՆԵՐ

ՀՈՂԱՄԱՍԻ ՄԱԿԵՐԵՍ 4436.6 ՔՄ
ԿԱՌՈՒՑԱՊԱՏՄԱՆ ՄԱԿԵՐԵՍ 33,1% 1469.2 ՔՄ
ԲԱՐԵԿԱՐԳՄԱՆ ՄԱԿԵՐԵՍ 58,8% 2609.1 ՔՄ
ԿԱՆԱՉԱՊԱՏՄԱՆ ՄԱԿԵՐԵՍ 8,1% 358.3 ՔՄ
ՇԻՆԱՐԱՐԱԿԱՆ ՄԱԿԵՐԵՍ 2873+80=3053.0 ՔՄ
ԸՆԴՀԱՆՈՒՐ ՄԱԿԵՐԵՍ 2623.2 ՔՄ

ՊԱՏՎԻՐԱՏՈՒ: «ԱԼԼԵՅԱ ՊԱՐԿ» ՍՊԸ	ՆԱԽԱԳԾՈՂ: «Մ ԱՐԽ» ՍՊԸ ԱՐՏՈՆԱԳԻՐ ՃԲԴ-Ա-0233		ԳԾԱԳՐԻ ԱՆՎԱՆՈՒՄԸ: ԱՆՎԱՆԱԹԵՐԹ
ՆԱԽԱԳԾԻ ՀԱՍՑԵՆ: ՀՀ, ԱՐԱԳԱԾՈՏՆԻ ՄԱՐԶ, ՔԱՂԱՔ ԹԱԼԻՆ, ԳԱՅԻ ՓՈՂՈՑ 30	ՓՈՒԼ: ԱՇԽԱՏԱՆՔԱՅԻՆ ՆԱԽԱԳԻԾ		
	ԳԼԽԱՎՈՐ ՃԱՐՏԱՐԱՊԵՏ: ՄԻՍԱԿ ՄԽԻԹԱՐՅԱՆ		ԳԾԱԳՐԻ ՀԱՄԱՐԸ: **A.01.1** / ՕՐ, ԱՄԻՍ, ՏԱՐԻ: 04.04.2024
ՆԱԽԱԳԾԻ ԱՆՎԱՆՈՒՄԸ: ՀԱՍԱՐԱԿԱԿԱՆ ՍՊԱՍԱՐԿՄԱՆ ՏԱՐԱԾՔՆԵՐ, ԱՎՏՈ ՏԵԽՉՆՆՄԱՆ, ԱՎՏՈ ՏԵԽՍՊԱՍԱՐԿՄԱՆ ԵՎ ԱՎՏՈ ԼՎԱՑՄԱՆ ԿԱՅԱՆՆԵՐ	ճԱՐՏԱՐԱՊԵՏ: ՄԻՍԱԿ ՄԽԻԹԱՐՅԱՆ		ՆԱԽԱԳԾԻ ՀԱՄԱՐԸ: 20240404
	ճԱՐՏԱՐԱՊԵՏ:		ՄԱՍՇՏԱԲ:

ԱՐՏԱՔԻՆ ՇԻՆԱՐԱՐԱԿԱՆ ԾԱՎԱԼՆԵՐ

Հ/Հ	ԱՆՎԱՆՈՒՄԸ	ՉԱՓՄԱՆ ՄԻԱՎՈՐԸ	ՔԱՆԱԿԸ
	ԱՐՏԱՔԻՆ ՊԱՏԵՐ		
1.01	Արտաքին պատերի շար 200 մմ	քմ	1842.0
1.02	Արտաքին պատերի երեսապատում /բազալտ 300 մմ/	քմ	160.0
1.03	Արտաքին պատերի երեսապատում /սև տուֆ 300 մմ/	քմ	494.0
1.04	Արտաքին պատերի երեսապատում /տրավերտրն 300 մմ/	քմ	1150.0
1.05	Արտաքին պատերի երեսասվաղ	քմ	700.0
	ՏԱՆԻՔ		
2.01	Խարամաբետոն 10 սմ	քմ	1514.0
2.02	Հարթ տանիքի իրականացում	քմ	1434.0
2.03	Տանիքի իրականացում	քմ	80.0
	ԲԱՐԵԿԱՐԳՈՒՄ		
3.01	Եզրաքարերի իրականացում	գ/մ	696.0
3.02	Մայթերի հիմնատակի իրականացում	խմ	85.0
3.03	Մայթերի սալիկապատում	քմ	262.0
3.04	Մայթերի վերականգնում /համայնքային հատված/	քմ	163.0
3.05	Թեքահարթակների իրականացում	քմ	39.0
3.06	Ճանապարհներ	քմ	2308.0
3.07	Ճանապարհներ մուտք-ելք /համայնքային հատված/	քմ	301.0
3.08	Կանաչապատում	քմ	365.0
	ՏԱՆԻՔԻ ՋՐԱՀԵՌԱՑՈՒՄ		
4.01	Ջրահեռացման հոսակներ	հատ	8
4.02	Ջրահեռացման խողովակներ	գ/մ	71.0
4.03	Ջրահեռացման առվակներ	գ/մ	7.0

ՀԱՏԱԿՆԵՐԻ ՏԻՊԵՐԻ ՄԱՍՆԱԳԻՐ

ՍԵՆՅԱԿՆԵՐԻ ՀԱՄԱՐՆԵՐԸ	ՀԱՏԱԿՆԵՐԻ ՏԵՍԱԿՆԵՐԸ	ՀԱՏԱԿԻ ՀԱՆԳՈՒՅՑԻ ՀԱՄԱՐԸ ԸՍՏ ՍԵՐԻԱՅԻ	ՀԱՏԱԿԻ ՇԵՐՏԵՐԸ - ՆՐԱՆՑ ՀԱՍՏՈՒԹՅՈՒՆՆԵՐԸ	ՀԱՏԱԿՆԵՐԻ ՄԱԿԵՐԵՍԸ ՔՄ
1	2	3	4	5
0-1, 0-4, 0-5, 1-1, 1-2, 1-3, 1-4, 1-5, 1-6, 1-7, 1-8, 1-9, 1-10, 1-11, 1-12, 1-13, 1-14, 1-15, 1-16, 1-17, 1-18, 1-19	Հատակ հողի վրա չսահող խեցեսալերից (60x60սմ)	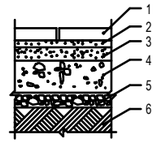	1.Ծածկի շերտ - խեցեսալ -10մմ 2.Միջնաշերտ – սոսինձ -5մմ 3.Հարթեցնող շերտ - ցեմենտ-ավազային երեսասվաղ Մ100 -75մմ 4.Ծածկի ե/բ սալ 5.Նախապատրաստական շերտ 6.Հողի մեջ տոփանված 40-60մմ չափի խիճ կամ կոպիճ	**1368.0**
2-1, 2-2, 2-3, 2-4, 2-5, 2-6, 2-7, 2-8, 2-9, 2-10, 2-11, 2-12, 2-13, 2-14, 2-15, 2-16, 2-17, 2-18, 2-19, 2-20	Ե/Բ սալի վրա չսահող խեցեսալերից (60x60սմ)	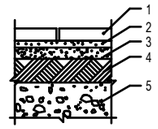	1.Ծածկի շերտ - խեցեսալ -10մմ 2.Միջնաշերտ – սոսինձ -5մմ 3.Հարթեցնող շերտ - ցեմենտ-ավազային երեսասվաղ Մ100 -35մմ 4.Փռուցաշերտ - խարամաբետոն Մ100 -50մմ 5.Ծածկի ե/բ սալ	**1254.0**
2-10	Ե/Բ սալի վրա c 5 կարգի լամինատե մանրահատակ	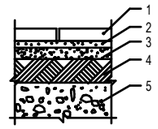	1.Ծածկի շերտ -c 5 կարգի լամինատե մանրահատակ -10մմ 2.Միջնաշերտ –ձայնակլանող նյութից -5մմ 3.Հարթեցնող շերտ - ցեմենտ-ավազային երեսասվաղ Մ100 -35մմ 4.Փռուցաշերտ - խարամաբետոն Մ100 -50մմ 5.Ծածկի ե/բ սալ	**133.2**
3-1, 3-2, 3-3	Ե/Բ սալի վրա չսահող խեցեսալերից (60x60սմ)	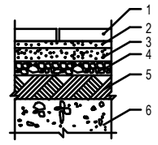	1.Ծածկի շերտ - խեցեսալ -10մմ 2.Միջնաշերտ – սոսինձ -5մմ 3.Հարթեցնող շերտ - ցեմենտ-ավազային երեսասվաղ Մ100 -75մմ 4.Ջրամեկուսիչ շերտ - բիտումային մածուկի վրա 5.Փռուցաշերտ - խարամաբետոն Մ100 -110մմ 6.Ծածկի ե/բ սալ	**78.0**

«ԻՆՎԵՆՏԵՐԻՆԳ ԳՐՈՒՊ» ՍՊԸ
ՀՎՀՀ 08251257
ԳՈՒՐՁԱԿԱՆՈՒԹՅՈՒՆ
«» 20 թ.

ՊԱՏՎԻՐԱՏՈՒ: **«ԱԼԼԵՅԱ ՊԱՐԿ» ՍՊԸ**	ՆԱԽԱԳԾՈՂ: **«Մ ԱՐԽ» ՍՊԸ ԱՐՏՈՆԱԳԻՐ ՃԲԴ-Ա-0233**		ԳԾԱԳՐԻ ԱՆՎԱՆՈՒՄԸ: ԱՐՏԱՔԻՆ ՇԻՆԱՐԱՐԱԿԱՆ ԾԱՎԱԼՆԵՐ ՀԱՏԱԿՆԵՐԻ ՏԻՊԵՐԻ ՄԱՍՆԱԳԻՐ
ՆԱԽԱԳԾԻ ՀԱՍՑԵՆ: **ՀՀ, ԱՐԱԳԱԾՈՏՆԻ ՄԱՐԶ, ՔԱՂԱՔ ԹԱԼԻՆ, ԳԱՅԻ ՓՈՂՈՑ 30**	ՓՈՒԼ: **ԱՇԽԱՏԱՆՔԱՅԻՆ ՆԱԽԱԳԻԾ**		
	ԳԼԽԱՎՈՐ ՃԱՐՏԱՐԱՊԵՏ: **ՄԻՍԱԿ ՄԽԻԹԱՐՅԱՆ**		ԳԾԱԳՐԻ ՀԱՄԱՐԸ: **A.01.2** — ՕՐ, ԱՄԻՍ, ՏԱՐԻ: **04.04.2024**
ՆԱԽԱԳԾԻ ԱՆՎԱՆՈՒՄԸ: ՀԱՍԱՐԱԿԱԿԱՆ ՍՊԱՍԱՐԿՄԱՆ ՏԱՐԱԾՔՆԵՐ, ԱՎՏՈ ՏԵԽՉՆՆՄԱՆ, ԱՎՏՈ ՏԵԽՍՊԱՍԱՐԿՄԱՆ ԵՎ ԱՎՏՈ ԼՎԱՑՄԱՆ ԿԱՅԱՆՆԵՐ	ՃԱՐՏԱՐԱՊԵՏ: **ՄԻՍԱԿ ՄԽԻԹԱՐՅԱՆ**		ՆԱԽԱԳԾԻ ՀԱՄԱՐԸ: **20240404**
	ՃԱՐՏԱՐԱՊԵՏ:		ՄԱՍՇՏԱԲ:

ՆԵՐՔԻՆ ՇԻՆԱՐԱՐԱԿԱՆ ԾԱՎԱԼՆԵՐ

Հ/Հ	ԱՆՎԱՆՈՒՄԸ	ՉԱՓՄԱՆ ՄԻԱՎՈՐԸ	ՔԱՆԱԿԸ	ՍՏՈՐԳԵՏՆՅԱ ՀԱՐԿ					ԱՌԱՋԻՆ ՀԱՐԿ																			ԵՐԿՐՈՐԴ ՀԱՐԿ																			ՇԱՅԱԳՈՐԾՎՈՂ ՏԱՆԻՔ		
				ՊՈՒՄՊԱՅԱՆ	50 ԽՈՐՈՒԱԾՈՒ ՑՑԻՏՍՈՒՄ	50 ԽՈՐՈՒԱԾՈՒ ՑՑԻՏՍՈՒՄ	ՊԱՐ�շԱԳՈՐԾԱԿԱՆՈՒԹՅՈՒՆ	Մ/Հ	ՍՈՒՏՔԱ	ԽԱՄՈՒԹ	ՆԱԽԱՄՈՒՏՔ	ՆԱԽԱՄՈՒՄՆԵՐ	ՆԱԽԱՄՈՒՏՔԱ	ՊՈՒՄԻ ՓՈՒՄԱԿՄԱՆ ԿԳՏ	ՍՈՒՊԵՐՄԱՐԿԵՏ	ԱԶԴԱՅՈՒՆԵՐԻ ՍԵՂՄԱԿ	Մ/Հ	ՎԵՐԵԼԱԳԱՅԻՆ ՍՈՒՄԱ	ՀԱԿԿՈ	ԱՅՏՈՒ ԿԱՌԱՎԱԿԵՐ	ԷԼ ԿԱՌԱՎԱԿԵՐ	ԱԿՍՈՍՈՒՆԵՐԻ ՍԵՂՄԱԿ	ԱԶԴԱՅՈՒՆԵՐԻ ՍԵՂՄԱԿ	ԱԿՍՈՍՈՒՆԵՐԻ ՍԵՂՄԱԿ	ԱԶԴԱՅՈՒՆԵՐԻ ՍԵՂՄԱԿ	ԱԿՍՈՍՈՒՆԵՐԻ ՍԵՂՄԱԿ	ԱՎՏՈ ԼՎԱՑՈՒՄ	ԽԱՄՈՒԹ 1	ԽԱՄՈՒՄՆԵՐ	ՍՐՃԱՐԱՆ	ԽԱՄՈՒԹ 4	ԽԱՄՈՒԹ 5	ԽԱՄՈՒԹ 6	ԽԱՄՈՒԹ 7	ԽԱՄՈՒԹ 3	ԽԱՄՈՒԹ 2	ԽԱՐԽԱՍՄՈՒՆ	ՍԱԿԱԽՇԱԿՈՄԱՍ ՍՈՒՄԱ	ՏԵԽՆԻԿԱԿԱՆ ՍԵՂՄԱԿ	ԱԶԴԱՅՈՒՆԵՐԻ ՍԵՂՄԱԿ	ՎԵՐԵԼԱԳԱՅԻՆ ՍՈՒՄԱ	ՄԻՋԱՆՑՔ	ՄԻՋԱՆՑՔ	ՀԱՎԱՔԱՐԿՄԱՆ	Մ/Հ	Մ/Հ	Մ/Հ	ԱԶԴԱՅՈՒՆԵՐԻ ՍԵՂՄԱԿ	ՍՈՒՏՔԱ	ՏԵԽՆԻԿԱԿԱՆ ՍԵՂՄԱԿ
				0-1	0-2	0-3	0-4	0-5	1-1	1-2	1-3	1-4	1-5	1-6	1-7	1-8	1-9	1-10	1-11	1-12	1-13	1-14	1-15	1-16	1-17	1-18	1-19	2-1	2-2	2-3	2-4	2-5	2-6	2-7	2-8	2-9	2-10	2-11	2-12	2-13	2-14	2-15	2-16	2-17	2-18	2-19	2-20	3-1	3-2	3-3
1.01	Միջնորմների իրականացում /20 սմ/	քմ	954.4						435.0																			490.0																					29.4		
1.02	Միջնորմների իրականացում /10 սմ/	քմ	198.2	6.6					52.0																			139.6																							
	ՀԱՏԱԿՆԵՐ																																																		
2.01	c 5 կարգի լամինատե մանրահատակ	քմ	133.2																									91.8	234.6	166.8	70.6	111.6	70.2	70.4	59.0	46.9	133.2											5.8	2.5	68.6
2.02	Հատակի չսահող խեցեսալեր /60x60 սմ/	քմ	2700.0	20.4	20.0	20.0	47.0	2.5	18.6	6.8	19.5	107.5	22.7	20.0	697.4	19.5	3.5	25.8	6.3	5.5	2.9	143.9	11.0	75.8	18.5	32.9	69.7	91.8	234.6	166.8	70.6	111.6	70.2	70.4	59.0	46.9	24.2	179.7	17.8		16.0	4.0	9.7	1.8	13.3	5.1	11.9	5.8	2.5	68.6
2.03	Շրիշակ խեցեսալերից /10 սմ/	գ/մ	1006.0				41.2			3.5	5.7	12.1	37.8	16.9	141.6	18.8		17.5	9.4	35.7	5.6	70.2	14.0	32.6	19.2	21.5		52.9	35.3	42.0	30.8	49.7	33.2	31.3	14.6	23.1		67.4	19.0	19.2	14.6	18.6	8.3					4.6		38.1
2.04	Շրիշակ լամինատի /70 սմ/	գ/մ	55.8																																		51.2							4.6						
	ՊԱՏԵՐ																																																		
3.01	Պատերի ցեմենտ-ավազի լավորակ սվաղ	քմ	700.5	51.5	57.7	57.7	105.2	14.9									19.4					36.7	4.0	4.0	4.0		105.5																		106.3	33.6	100.0			
3.02	Պատերի գաջի լավորակ սվաղ	քմ	4342.8							31.5	32.3	68.3	251.2	84.5	687.7	96.8		116.9	47.0	68.1	11.2	243.0	66.0	158.0	86.0	99.5		214.6	224.4	178.8	34.6	200.8	134.8	127.8	67.7	95.4	207.3	271.8	77.8	69.6	67.8	79.1	39.0	18.4				14.4		100.7
3.03	Պատերի հարթեցում և ներկում	քմ	4485.7				105.2			31.5	32.3	68.3	251.2	84.5	687.7	96.8		116.9	47.0	68.1	11.2	279.7	37.0	158.0	86.0	99.5		214.6	224.4	178.8	34.6	200.8	134.8	127.8	67.7	95.4	207.3	271.8	77.8	69.6	67.8	79.1	39.0	18.4				14.4		100.7
3.04	Պատերի սալիկապատում	քմ	333.2					14.9									19.4						4.0	4.0	4.0		105.5																		83.4	25.5	72.5			
	ԱՌԱՍՏԱՂՆԵՐ																																																		
4.01	Կախովի առաստաղ գիպսաստվարաթղթից	քմ	575.7						18.6	6.8	19.5	107.5	46.4	20.0		19.5				22.0			11.0			32.9			225.6										13.7	16.0	4.0	9.7						2.5	
4.02	Կախովի առաստաղ պլաստիկից	քմ	139.9					2.5									3.5	25.8	6.3								69.7																1.8	13.3	5.1	11.9			
	ԱՍՏԻՃԱՆՆԵՐ																																																		
5.01	Աստիճանամատ /28x17x140 սմ և 28x17x120 /	հատ	29 / 54						29																	29																			25					
5.02	Աստիճանների միջհարկային հարթակ /140x140 սմ և 260x120 սմ/	հատ	4 / 6			59.4			4																	3																			3					

«ԻՆԺԵՆԵՐԻՆԳ ԳՐՈՒՊ» ՍՊԸ
ՀՎՀՀ 08251257
ՓՈՐՁԱՓՆՆՈՒԹՅՈՒՆ
«» 20 թ.

ՊԱՏՎԻՐԱՏՈՒ՝ «ԱԼԼԵՅԱ ՊԱՐԿ» ՍՊԸ	ՆԱԽԱԳԾՈՂ՝ «Մ ԱՐԽ» ՍՊԸ ԱՐՏՈՆԱԳԻՐ ՃԲԴ-Ա-0233		ԳԾԱԳՐԻ ԱՆՎԱՆՈՒՄԸ՝ ՆԵՐՔԻՆ ՇԻՆԱՐԱՐԱԿԱՆ ԾԱՎԱԼՆԵՐ
ՆԱԽԱԳԾԻ ՀԱՍՑԵՆ՝ ՀՀ, ԱՐԱԳԱԾՈՏՆԻ ՄԱՐԶ, ՔԱՂԱՔ ԹԱԼԻՆ, ԳԱՅԻ ՓՈՂՈՑ 30	ՓՈՒԼ՝ ԱՇԽԱՏԱՆՔԱՅԻՆ ՆԱԽԱԳԻԾ		
	ԳԼԽԱՎՈՐ ՃԱՐՏԱՐԱՊԵՏ՝ ՄԻՍԱԿ ՄԽԻԹԱՐՅԱՆ		ԳԾԱԳՐԻ ՀԱՄԱՐԸ՝ A.01.3
ՆԱԽԱԳԾԻ ԱՆՎԱՆՈՒՄԸ՝ ՀԱՍԱՐԱԿԱԿԱՆ ՍՊԱՍԱՐԿՄԱՆ ՏԱՐԱԾՔՆԵՐ, ԱՎՏՈ ՏԵԽՀՍՆՆՄԱՆ, ԱՎՏՈ ՏԵԽՍՊԱՍԱՐԿՄԱՆ ԵՎ ԱՎՏՈ ԼՎԱՑՄԱՆ ԿԱՅԱՆՆԵՐ	ՃԱՐՏԱՐԱՊԵՏ՝ ՄԻՍԱԿ ՄԽԻԹԱՐՅԱՆ		ՕՐ, ԱՄԻՍ, ՏԱՐԻ՝ 04.04.2024
	ՃԱՐՏԱՐԱՊԵՏ՝		ՆԱԽԱԳԾԻ ՀԱՄԱՐԸ՝ 20240404
			ՄԱՍՇՏԱԲ՝

«ԻՆԺԵՆԵՐԻՆԳ ԳՐՈՒՊ» ՍՊԸ
ՀՎՀՀ 08251257
ՓՈՐՁԱԳԻՏՈՒԹՅՈՒՆ
«» 20 թ.

ՊԱՏՎԻՐԱՏՈՒ՝ «ԱԼԼԵՅԱ ՊԱՐԿ» ՍՊԸ	ՆԱԽԱԳԾՈՂ՝ «Մ ԱՐԽ» ՍՊԸ ԱՐՏՈՆԱԳԻՐ ՃԲԴ-Ա-0233		ԳԾԱԳՐԻ ԱՆՎԱՆՈՒՄԸ՝ ԻՐԱՎԻՃԱԿԱՅԻՆ ՀԱՏԱԿԱԳԻԾ
ՆԱԽԱԳԾԻ ՀԱՍՑԵՆ՝ ՀՀ, ԱՐԱԳՈԾՈՏԻ ՄԱՐԶ, ՔԱՂԱՔ ԹԱԼԻՆ, ԳԱՅԻ ՓՈՂՈՑ 30	ՓՈՒԼ՝ ԱՇԽԱՏԱՆՔԱՅԻՆ ՆԱԽԱԳԻԾ		
	ԳԼԽԱՎՈՐ ՃԱՐՏԱՐԱՊԵՏ՝ ՄԻՍԱԿ ՄԽԻԹԱՐՅԱՆ		ԳԾԱԳՐԻ ՀԱՄԱՐԸ՝ A.02.1 — ՕՐ, ԱՄԻՍ, ՏԱՐԻ՝ 04.04.2024
ՆԱԽԱԳԾԻ ԱՆՎԱՆՈՒՄԸ՝ ՀԱՍԱՐԱԿԱԿԱՆ ՍՊԱՍԱՐԿՄԱՆ ՏԱՐԱԾՔՆԵՐ, ԱՎՏՈ ՏԵԽՉՆՆՄԱՆ, ԱՎՏՈ ՏԵԽՍՊԱՍԱՐԿՄԱՆ ԵՎ ԱՎՏՈ ԼՎԱՑՄԱՆ ԿԱՅԱՆՆԵՐ	ՃԱՐՏԱՐԱՊԵՏ՝ ՄԻՍԱԿ ՄԽԻԹԱՐՅԱՆ		ՆԱԽԱԳԾԻ ՀԱՄԱՐԸ՝ 20240404
	ՃԱՐՏԱՐԱՊԵՏ՝		ՄԱՍՇՏԱԲ՝ 1:2000

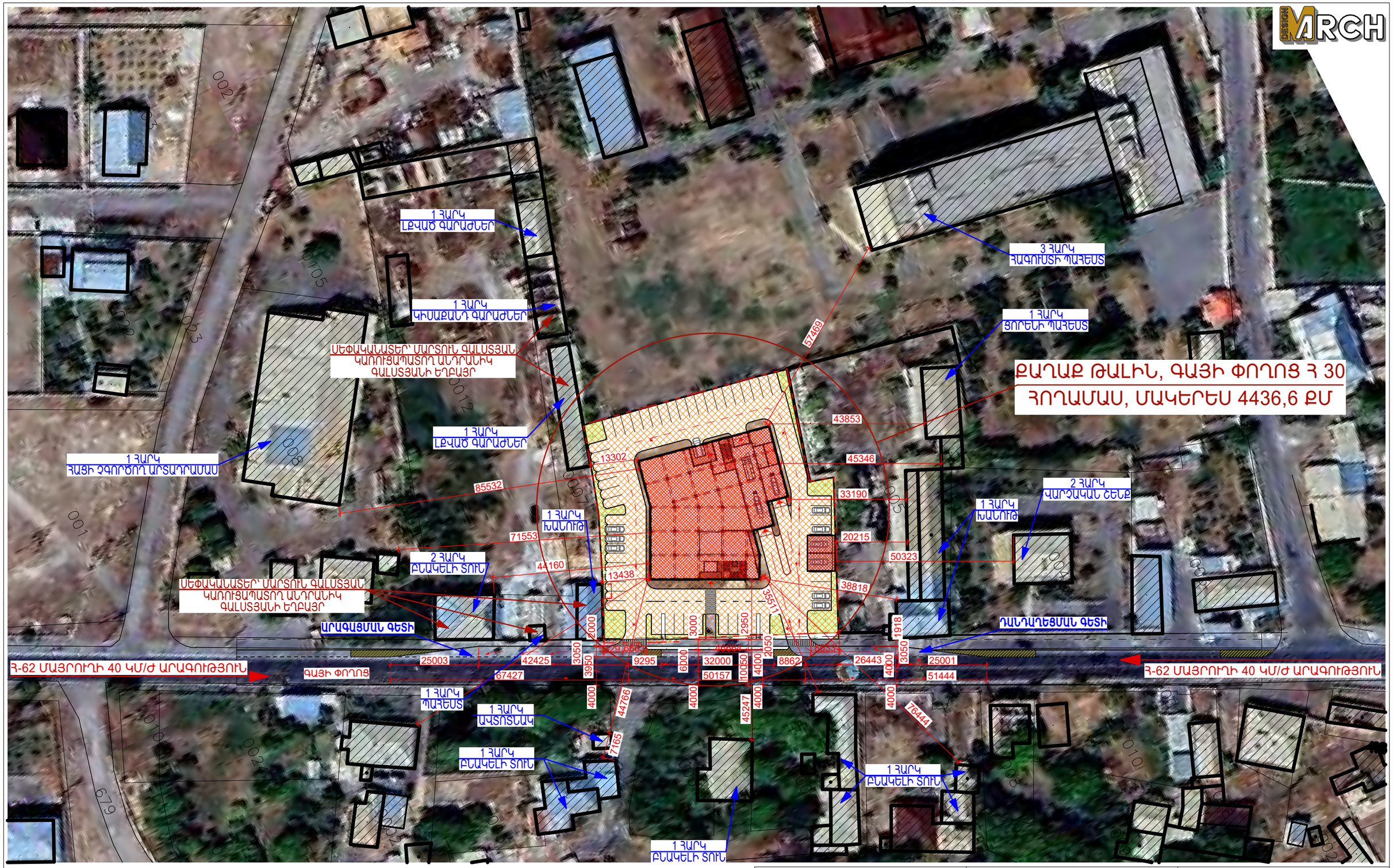

«ԻՆԺԵՆԵՐԻՆԳ ԳՐՈՒՊ» ՍՊԸ
ՀՎՀՀ 08251257
ԳՈՐԾԱԿԱԼՈՒԹՅՈՒՆ
«___» _____ 20__ թ.

ՊԱՏՎԻՐԱՏՈՒ՝ «ԱԼԼԵՅԱ ՊԱՐԿ» ՍՊԸ	ՆԱԽԱԳԾՈՂ՝ «Մ ԱՐԽ» ՍՊԸ ԱՐՏՈՆԱԳԻՐ ՃԲԴ-Ա-0233		ԳԾԱԳՐԻ ԱՆՎԱՆՈՒՄԸ՝ ԻՐԱՎԻՃԱԿԱՅԻՆ ՀԱՏԱԿԱԳԻԾ
ՆԱԽԱԳԾԻ ՀԱՍՑԵՆ՝ ՀՀ, ԱՐԱԳԱԾՈՏՆԻ ՄԱՐԶ, ՔԱՂԱՔ ԹԱԼԻՆ, ԳԱՅԻ ՓՈՂՈՑ 30	ՓՈՒԼ՝ ԱՇԽԱՏԱՆՔԱՅԻՆ ՆԱԽԱԳԻԾ		
	ԳԼԽԱՎՈՐ ՃԱՐՏԱՐԱՊԵՏ՝ ՄԻՍԱԿ ՄԽԻԹԱՐՅԱՆ		ԳԾԱԳՐԻ ՀԱՄԱՐԸ՝ A.02.2
ՆԱԽԱԳԾԻ ԱՆՎԱՆՈՒՄԸ՝ ՀԱՍԱՐԱԿԱԿԱՆ ՍՊԱՍԱՐԿՄԱՆ ՏԱՐԱԾՔՆԵՐ, ԱՎՏՈ ՏԵԽՉՆՆՄԱՆ, ԱՎՏՈ ՏԵԽՍՊԱՍԱՐԿՄԱՆ ԵՎ ԱՎՏՈ ԼՎԱՑՄԱՆ ԿԱՅԱՆՆԵՐ	ՃԱՐՏԱՐԱՊԵՏ՝ ՄԻՍԱԿ ՄԽԻԹԱՐՅԱՆ		ՕՐ, ԱՄԻՍ, ՏԱՐԻ՝ 04.04.2024
	ՃԱՐՏԱՐԱՊԵՏ՝		ՆԱԽԱԳԾԻ ՀԱՄԱՐԸ՝ 20240404
			ՄԱՍՇՏԱԲ՝ 1:1000

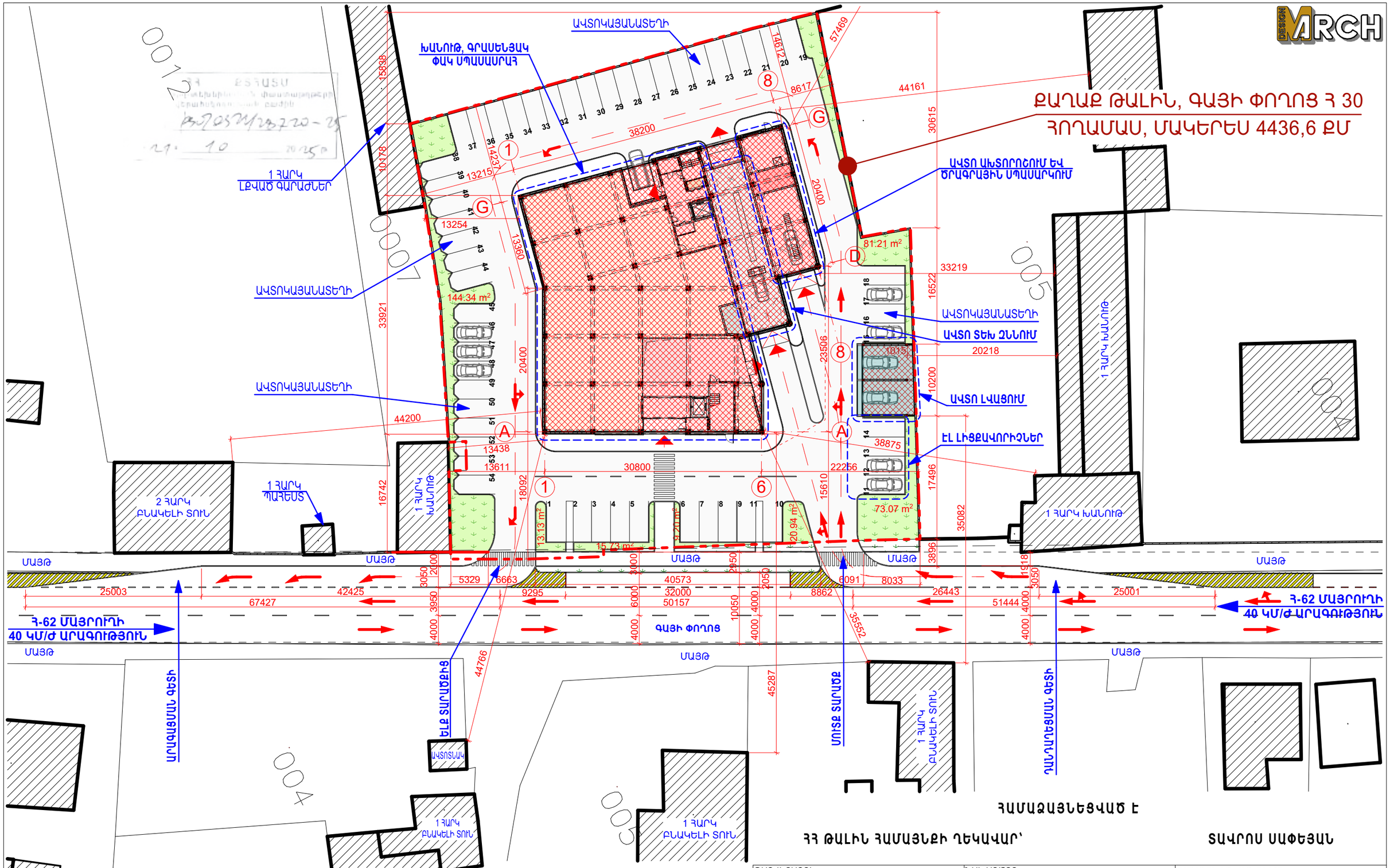

ՀՈՂԱՄԱՍԻ ՄԱԿԵՐԵՍ 4436.6 ՔՄ
ԿԱՌՈՒՑԱՊԱՏՄԱՆ ՄԱԿԵՐԵՍ 33,1% 1469.2 ՔՄ
ԲԱՐԵԿԱՐԳՄԱՆ ՄԱԿԵՐԵՍ 58,8% 2609.1 ՔՄ
ԿԱՆԱՉԱՊԱՏՄԱՆ ՄԱԿԵՐԵՍ 8,1% 358.3 ՔՄ
ՇԻՆԱՐԱՐԱԿԱՆ ՄԱԿԵՐԵՍ 3053.3 ՔՄ
ԸՆԴՀԱՆՈՒՐ ՄԱԿԵՐԵՍ 2623.2 ՔՄ

ՊԱՏՎԻՐԱՏՈՒ: «ԱԼԼԵՅԱ ՊԱՐԿ» ՍՊԸ	ՆԱԽԱԳԾՈՂ: «Մ ԱՐԽ» ՍՊԸ ԱՐՏՈՆԱԳԻՐ ՃԲԴ-Ա-0233		ԳԾԱԳՐԻ ԱՆՎԱՆՈՒՄԸ: ԳԼԽԱՎՈՐ ՀԱՏԱԿԱԳԻԾ
ՆԱԽԱԳԾԻ ՀԱՍՑԵՆ: ՀՀ, ԱՐԱԳԱԾՈՏՆԻ ՄԱՐԶ, ՔԱՂԱՔ ԹԱԼԻՆ, ԳԱՅԻ ՓՈՂՈՑ 30	ՓՈՒԼ: ԱՇԽԱՏԱՆՔԱՅԻՆ ՆԱԽԱԳԻԾ		
	ԳԼԽԱՎՈՐ ՃԱՐՏԱՐԱՊԵՏ: ՄԻՍԱԿ ՄԽԻԹԱՐՅԱՆ		ԳԾԱԳՐԻ ՀԱՄԱՐԸ: A.02.3 — ՕՐ, ԱՄԻՍ, ՏԱՐԻ: 04.04.2024
ՆԱԽԱԳԾԻ ԱՆՎԱՆՈՒՄԸ: ՀԱՍԱՐԱԿԱԿԱՆ ՍՊԱՍԱՐԿՄԱՆ ՏԱՐԱԾՔՆԵՐ, ԱՎՏՈ ՏԵԽԶՆՆՄԱՆ, ԱՎՏՈ ՏԵԽՍՊԱՍԱՐԿՄԱՆ ԵՎ ԱՎՏՈ ԼՎԱՑՄԱՆ ԿԱՅԱՆՆԵՐ	ՃԱՐՏԱՐԱՊԵՏ: ՄԻՍԱԿ ՄԽԻԹԱՐՅԱՆ		ՆԱԽԱԳԾԻ ՀԱՄԱՐԸ: 20240404
	ՃԱՐՏԱՐԱՊԵՏ:		ՄԱՍՇՏԱԲ: 1:500

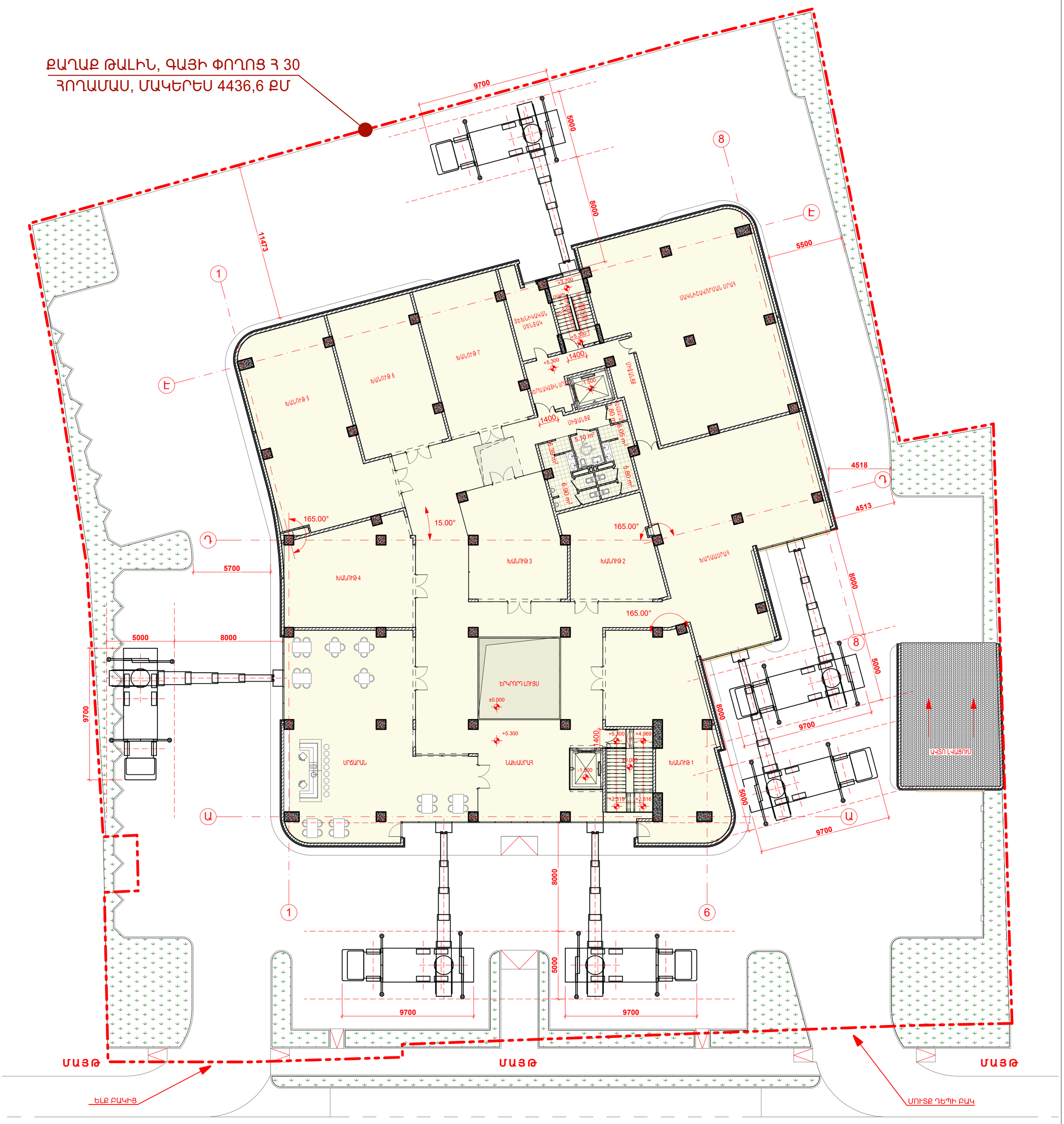

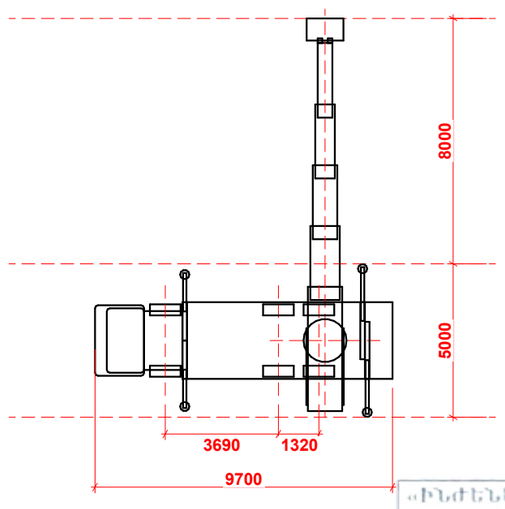

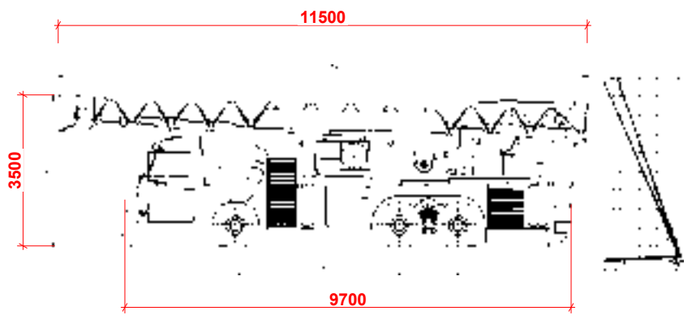

ՊԱՏՎԻՐԱՏՈՒ: «ԱԼԼԵՅԱ ՊԱՐԿ» ՍՊԸ	ՆԱԽԱԳԾՈՂ: «Մ ԱՐԽ» ՍՊԸ ԱՐՏՈՆԱԳԻՐ ՃԲԴ-Ա-0233		ԳԾԱԳՐԻ ԱՆՎԱՆՈՒՄԸ: ՀՐՇԵՋ ՄԵՔԵՆԱՆԵՐԻ ՄՈՏԵՑՈՒՄՆԵՐ
ՆԱԽԱԳԾԻ ՀԱՍՑԵՆ: ՀՀ, ԱՐԱԳԱԾՈՏՆԻ ՄԱՐԶ, ՔԱՂԱՔ ԹԱԼԻՆ, ԳԱՅԻ ՓՈՂՈՑ 30	ՓՈՒԼ: ԱՇԽԱՏԱՆՔԱՅԻՆ ՆԱԽԱԳԻԾ		
	ԳԼԽԱՎՈՐ ՃԱՐՏԱՐԱՊԵՏ: ՄԻՍԱԿ ՄԽԻԹԱՐՅԱՆ		ԳԾԱԳՐԻ ՀԱՄԱՐԸ: A.02.4 — ՕՐ, ԱՄԻՍ, ՏԱՐԻ: 04.04.2024
ՆԱԽԱԳԾԻ ԱՆՎԱՆՈՒՄԸ: ՀԱՍԱՐԱԿԱԿԱՆ ՍՊԱՍԱՐԿՄԱՆ ՏԱՐԱԾՔՆԵՐ, ԱՎՏՈ ՏԵԽՍՊԱՍԱՐԿՄԱՆ ԵՎ ԱՎՏՈ ԼՎԱՑՄԱՆ ԿԱՅԱՆՆԵՐ	ՃԱՐՏԱՐԱՊԵՏ: ՄԻՍԱԿ ՄԽԻԹԱՐՅԱՆ		ՆԱԽԱԳԾԻ ՀԱՄԱՐԸ: 20240404
	ՃԱՐՏԱՐԱՊԵՏ:		ՄԱՍՇՏԱԲ: 1:200

«ԻՆԺԵՆԵՐԻՆԳ ԳՐՈՒՊ» ՍՊԸ
ՀՎՀՀ 08251257
ՓՈՐՁԱՓՆՆՈՒԹՅՈՒՆ
«» 20 թ.

ՀՀ ՔՏՀԱՏՍՏ
Նոթատետրի տեխնիկական փաստաթղթերի վերահսկողության բաժին
N
« » 20 թ.

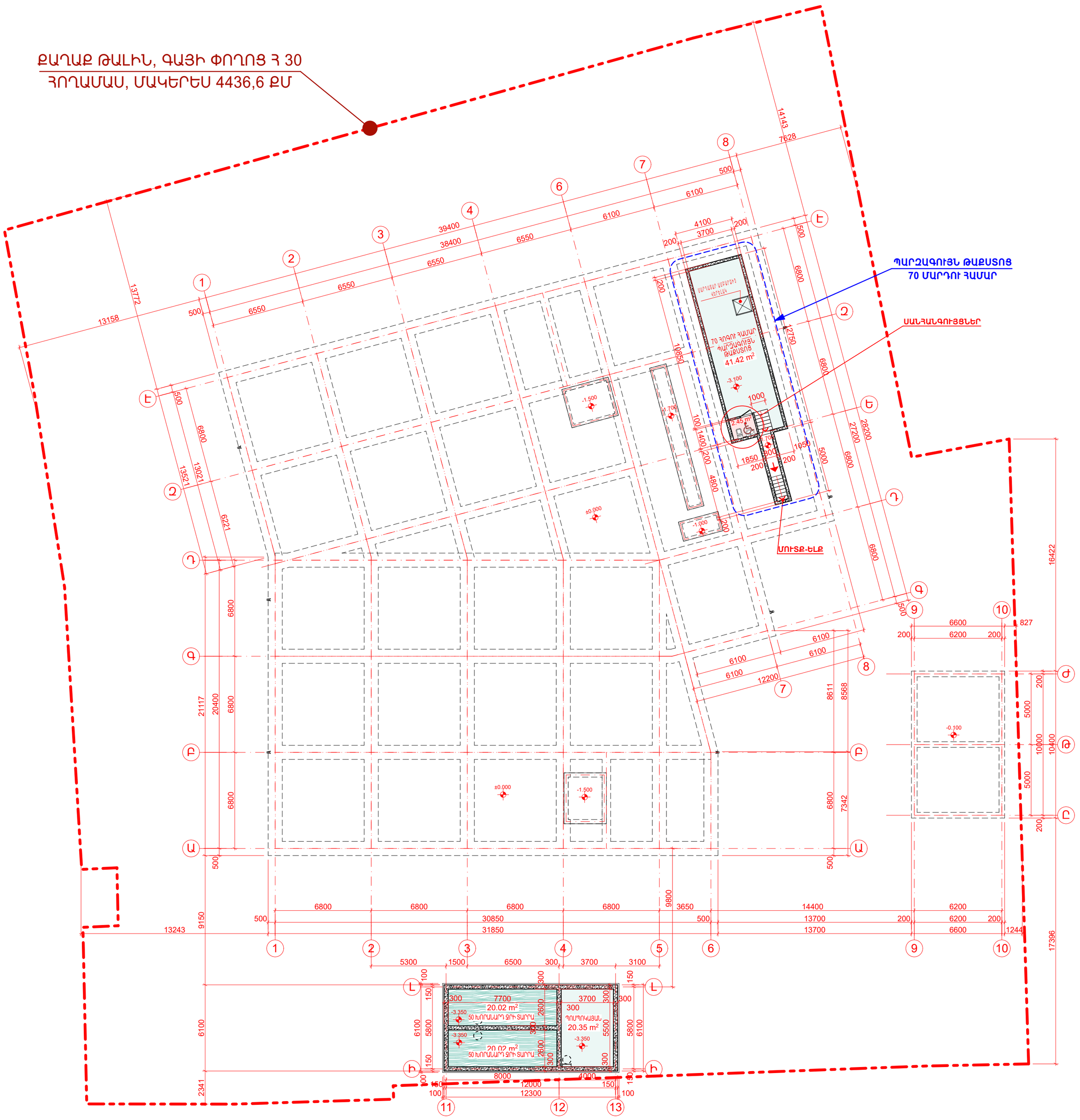

ՀՀ ՔՏՀԱՏՄ
Նորմատիվ-տեխնիկական փաստաթղթերի վերահսկողության բաժին
N
«» 20 թ.

«ԻՆԺԵՆԵՐԻՆԳ ԳՐՈՒՊ» ՍՊԸ
ՀՎՀՀ 08251257
ԳՈՐԾԱԿԱԼՆՈՒԹՅՈՒՆ
«» 20 թ.

ՊԱՏՎԻՐԱՏՈՒ: «ԱԼԼԵՅԱ ՊԱՐԿ» ՍՊԸ	ՆԱԽԱԳԾՈՂ: «Մ ԱՐԽ» ՍՊԸ ԱՐՏՈՆԱԳԻՐ ՃԲԴ-Ա-0233		ԳԾԱԳՐԻ ԱՆՎԱՆՈՒՄԸ: ՊԱՐԶԱԳՈՒՅՆ ԹԱՔՍՏՈՑ
ՆԱԽԱԳԾԻ ՀԱՍՑԵՆ: ՀՀ, ԱՐԱԳԱԾՈՏՆԻ ՄԱՐԶ, ՔԱՂԱՔ ԹԱԼԻՆ, ԳԱՅԻ ՓՈՂՈՑ 30	ՓՈՒԼ: ԱՇԽԱՏԱՆՔԱՅԻՆ ՆԱԽԱԳԻԾ		
	ԳԼԽԱՎՈՐ ՃԱՐՏԱՐԱՊԵՏ: ՄԻՍԱԿ ՄԽԻԹԱՐՅԱՆ		ԳԾԱԳՐԻ ՀԱՄԱՐԸ: A.02.5 — ՕՐ, ԱՄԻՍ, ՏԱՐԻ: 04.04.2024
ՆԱԽԱԳԾԻ ԱՆՎԱՆՈՒՄԸ: ՀԱՍԱՐԱԿԱԿԱՆ ՍՊԱՍԱՐԿՄԱՆ ՏԱՐԱԾՔՆԵՐ, ԱՎՏՈ ՏԵԽՉՆՆՄԱՆ, ԱՎՏՈ ՏԵԽՍՊԱՍԱՐԿՄԱՆ ԵՎ ԱՎՏՈ ԼՎԱՑՄԱՆ ԿԱՅԱՆՆԵՐ	ՃԱՐՏԱՐԱՊԵՏ: ՄԻՍԱԿ ՄԽԻԹԱՐՅԱՆ		ՆԱԽԱԳԾԻ ՀԱՄԱՐԸ: 20240404
	ՃԱՐՏԱՐԱՊԵՏ:		ՄԱՍՇՏԱԲ: 1:200

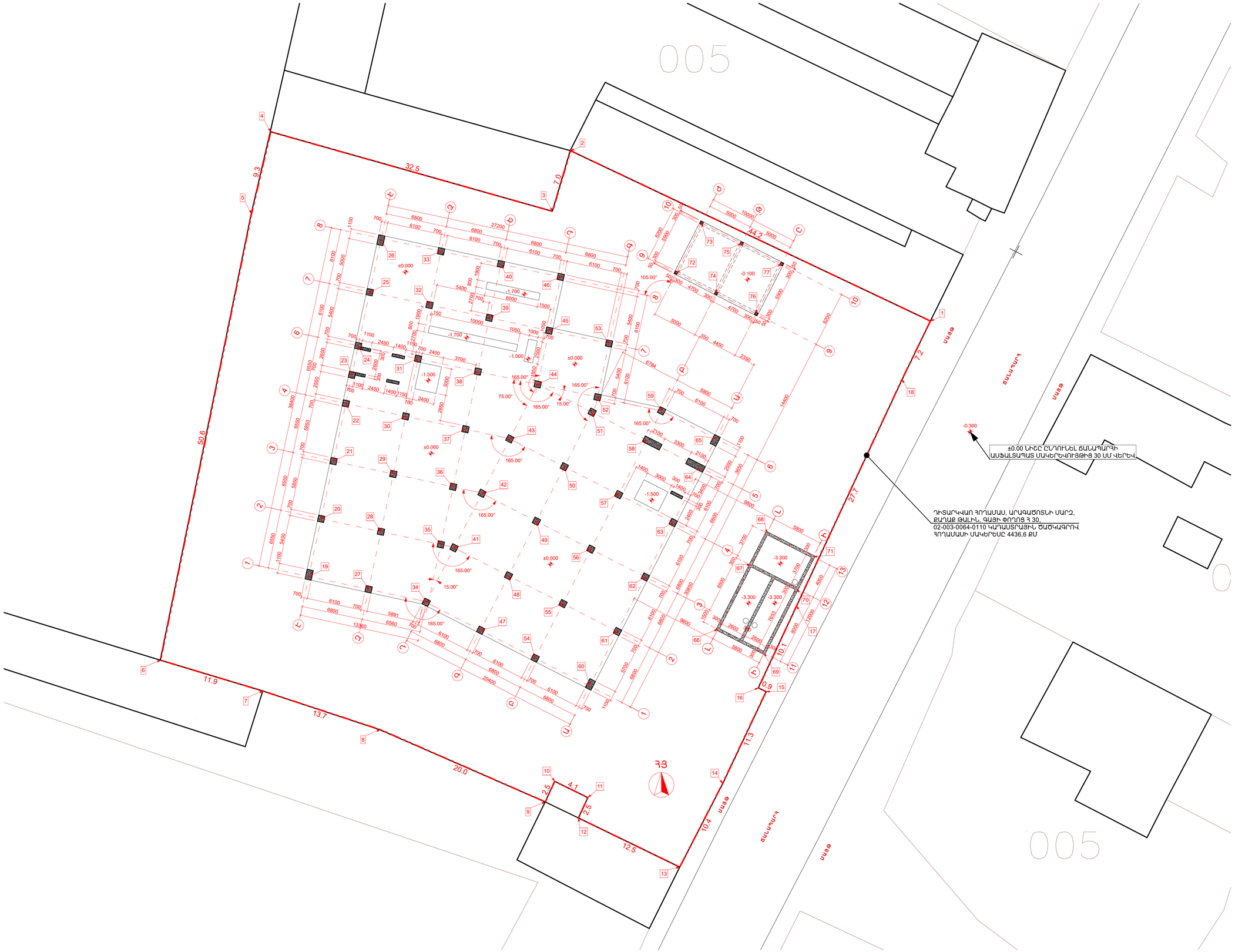

Անդրանիկ Գալստյանին պատկանող հողամասը

	X	Y
1	8404028.3246	4472386.3631
2	8403988.3330	4472405.2796
3	8403986.3292	4472398.5471
4	8403955.0127	4472407.3713
5	8403952.8825	4472398.2903
6	8403942.7727	4472348.6848
7	8403954.1533	4472345.2619
8	8403967.1836	4472340.9731
9	8403985.5289	4472332.9482
10	8403986.5655	4472335.2232
11	8403990.2559	4472333.4340
12	8403989.2192	4472331.1590
13	8404000.4663	4472325.7060
14	8404005.2321	4472334.9885
15	8404010.0662	4472345.2022
16	8404009.2075	4472345.6087
17	8404013.4572	4472354.7308
18	8404025.1701	4472379.8728

Հիմնական շինություն

	X	Y
19	8403959.2420	4472357.9840
20	8403960.6150	4472364.3890
21	8403961.9880	4472370.7930
22	8403963.3610	4472377.1980
23	8403964.0430	4472380.3760
24	8403964.7350	4472383.6020
25	8403966.0130	4472389.5670
26	8403967.2920	4472395.5310
27	8403965.8910	4472356.5590
28	8403967.2640	4472362.9630
29	8403968.6370	4472369.3680
30	8403970.0100	4472375.7720
31	8403971.3830	4472382.1770
32	8403972.6620	4472388.1410
33	8403973.9410	4472394.1060
34	8403972.2900	4472355.1120
35	8403973.9130	4472361.5380
36	8403975.2860	4472367.9420
37	8403976.6590	4472374.3470
38	8403978.0320	4472380.7510
39	8403979.3110	4472386.7160
40	8403980.5900	4472392.6800
41	8403975.3880	4472361.1660
42	8403978.4860	4472367.2190
43	8403981.5840	4472373.2720
44	8403984.6810	4472379.3260
45	8403984.9600	4472385.2900
46	8403987.2390	4472391.2550
47	8403978.3440	4472352.0140
48	8403981.4410	4472358.0680
49	8403984.5390	4472364.1210
50	8403987.6370	4472370.1750
51	8403990.7350	4472376.2280
52	8403991.3300	4472377.9000
53	8403992.6090	4472383.8650
54	8403984.3970	4472348.9170
55	8403987.4950	4472354.9700
56	8403990.5930	4472361.0240
57	8403993.6900	4472367.0770
58	8403996.7880	4472373.1300
59	8403998.4510	4472376.3800
60	8403990.4510	4472345.8190
61	8403993.5480	4472351.8720
62	8403996.6460	4472357.9260
63	8403999.7440	4472363.9790
64	8404002.8420	4472370.0330
65	8404004.5040	4472373.2820

Ստորգետնյա պոմպակայան և ջրի տարրաներ

	X	Y
66	8404004.6870	4472352.1260
67	8404008.3310	4472359.2480
68	8404010.1530	4472362.8090
69	8404009.8500	4472349.4840
70	8404013.4940	4472356.6060
71	8404015.3160	4472360.1670

Ավտո լվացման կայան

	X	Y
72	8404000.0700	4472391.7270
73	8404002.8950	4472397.2470
74	8404004.5210	4472389.4500
75	8404007.3460	4472394.9690
76	8404008.9720	4472387.1720
77	8404011.7970	4472392.6920

«ԻՐԱՎԱԲԱՆԱԿԱՆ ԳՐՈՒՊ» ՍՊԸ
ՀՎՀՀ 08251257
ՓՈՐՁԱԳՐԱԾՆՈՒԹՅՈՒՆ
20 թ.

ՊՈՒՏԻՐԱՏՈՒ՝ «ԱԼԼԵՅԱ ՊԱՐԿ» ՍՊԸ	ՆԱԽԱԳԾՈՂ՝ «Մ ԱՐԽ» ՍՊԸ ԱՐՏՈՆԱԳԻՐ ԾԲՂ-Ա-0233	ԳԾԱԳՐԻ ԱՆՎԱՆՈՒՄԸ՝ ԱՌԱՆՑՔՆԵՐԻ ՆՇԱՀԱՐՄԱՆ ՀԱՏԱԿԱԳԻԾ
ՆԱԽԱԳԾԻ ՀԱՍՑԵՆ՝ ՀՀ, ԱՐԱԳԱԾՈՏՆԻ ՄԱՐԶ, ՔԱՂԱՔ ԹԱԼԻՆ, ԳԱՅԻ ՓՈՂՈՑ 30	ՓՈՒԼ՝ ԱՇԽԱՏԱՆՔԱՅԻՆ ՆԱԽԱԳԻԾ	
ՆԱԽԱԳԾԻ ԱՆՎԱՆՈՒՄԸ՝ ՀԱՍԱՐԱԿԱԿԱՆ ՍՊԱՍԱՐԿԱՆԱՅԻՆ ՏԱՐԱԾՔՆԵՐ, ԱՎՏՈ ՏԵԽՍՊԱՍԱՐԿԱՆԱՅԻՆ ԵՎ ԱՎՏՈ ԼՎԱՑՄԱՆ ԿԱՅԱՆՆԵՐ	ԳԼԽԱՎՈՐ ՃԱՐՏԱՐԱՊԵՏ՝ ՄԻՍԱԿ ՄԽԻԹԱՐՅԱՆ	ԳԾԱԳՐԻ ՀԱՄԱՐԸ՝ A.02.6
	ԳՐԱՖԻԿԱՅԻ ՊԱՏԱՍԽԱՆԱՏՈՒ՝ ՄԻՍԱԿ ՄԽԻԹԱՐՅԱՆ	ՕՐ. ԱՄԻՍ. ՏԱՐԻ՝ 04.04.2024
	ԳՐԱՖԻԿԱՅԻ ՀԱՄԱՐԸ՝ 20240404	
	ՄԱՍՇՏԱԲ՝ 1:200	

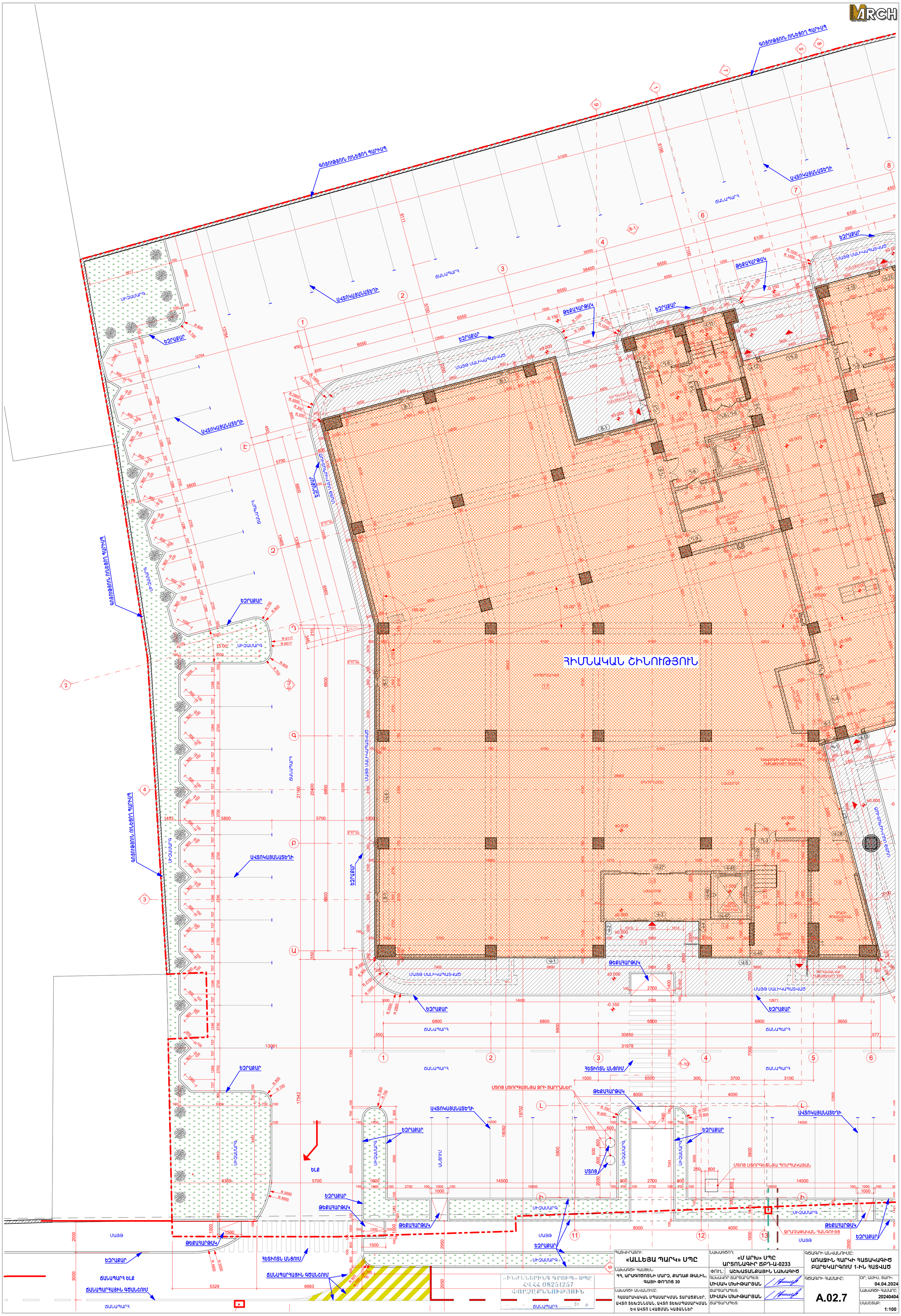

ՊԱՏՎԻՐԱՏՈՒ: «ԱԼԼԵՅԱ ՊԱՐԿ» ՍՊԸ	ՆԱԽԱԳԾՈՂ: «Մ ԱՐԽ» ՍՊԸ ԱՐՏՈՆԱԳԻՐ ՃԲԴ-Ա-0233		ԳԾԱԳՐԻ ԱՆՎԱՆՈՒՄԸ: ԱՌԱՋԻՆ ՀԱՐԿԻ ՀԱՏԱԿԱԳԻԾ ԲԱՐԵԿԱՐԳՈՒՄ 1-ԻՆ ՀԱՏՎԱԾ
ՆԱԽԱԳԾԻ ՀԱՍՑԵ: ՀՀ, ԱՐԱԳԱԾՈՏՆԻ ՄԱՐԶ, ՔԱՂԱՔ ԹԱԼԻՆ, ԳԱՅԻ ՓՈՂՈՑ 30	ՓՈՒԼ: ԱՇԽԱՏԱՆՔԱՅԻՆ ՆԱԽԱԳԻԾ		
ՆԱԽԱԳԾԻ ԱՆՎԱՆՈՒՄԸ: ՀԱՍԱՐԱԿԱԿԱՆ ՍՊԱՍԱՐԿՄԱՆ ՏԱՐԱԾՔՆԵՐ, ԱՎՏՈ ՏԵԽՆՈՍԱՆ, ԱՎՏՈ ՏԵԽՍՊԱՍԱՐԿՄԱՆ ԵՎ ԱՎՏՈ ԼՎԱՑՄԱՆ ԿԱՅԱՆՆԵՐ	ԳԼԽԱՎՈՐ ՃԱՐՏԱՐԱՊԵՏ: ՄԻՍԱԿ ՄԽԻԹԱՐՅԱՆ		ԳԾԱԳՐԻ ՀԱՄԱՐԸ: A.02.7
	ՃԱՐՏԱՐԱՊԵՏ: ՄԻՍԱԿ ՄԽԻԹԱՐՅԱՆ		ՕՐ, ԱՄԻՍ, ՏԱՐԻ: 04.04.2024
	ՃԱՐՏԱՐԱՊԵՏ:		ՆԱԽԱԳԾԻ ՀԱՄԱՐԸ: 20240404
			ՄԱՍՇՏԱԲ: 1:100

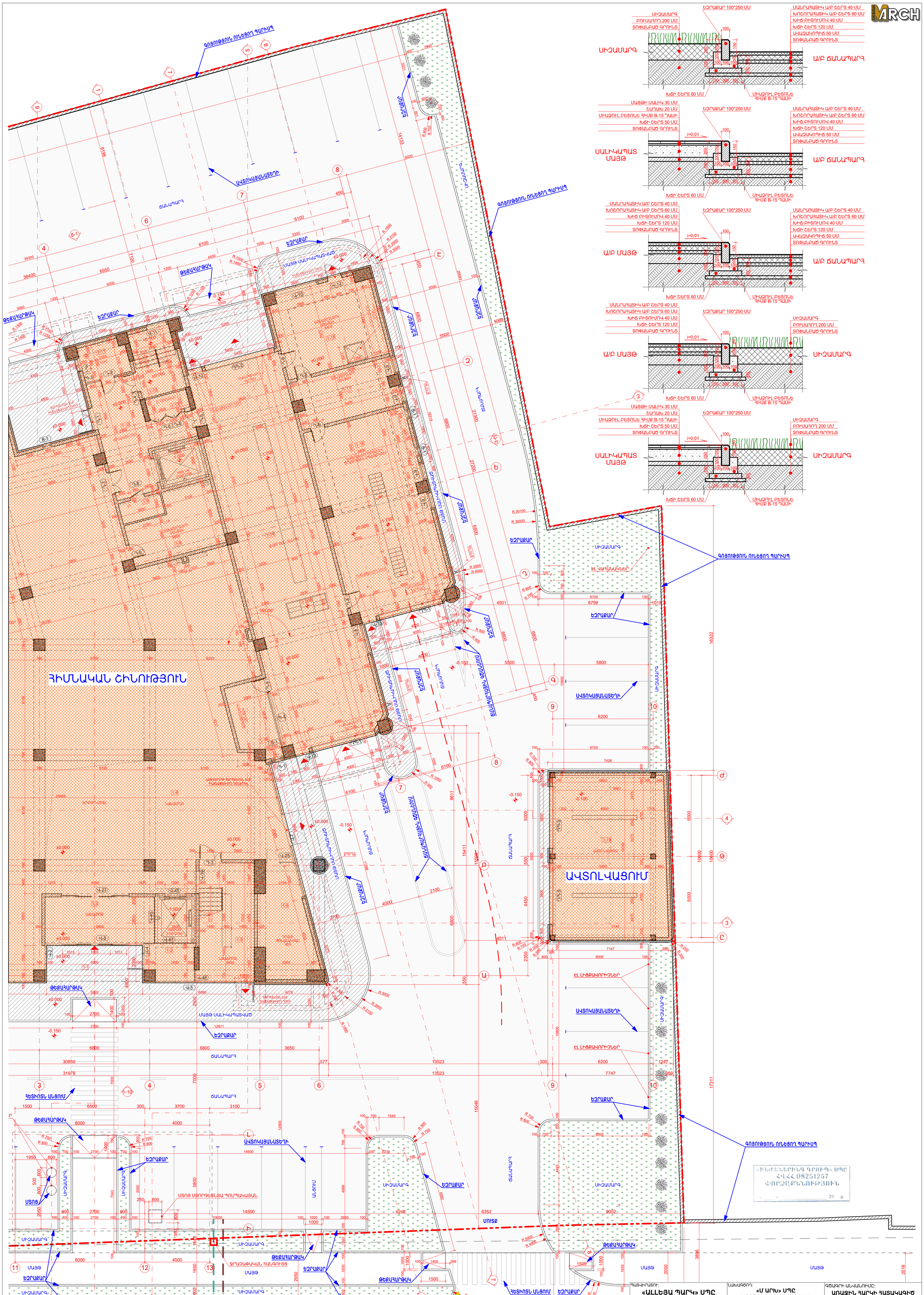
ՍԻԶԱՄԱՐԳ
Ա/Բ ՃԱՆԱՊԱՐՀ
ՍԱԼԻԿԱՊԱՏ ՄԱՅԹ
Ա/Բ ՄԱՅԹ
ԵԶՐԱՔԱՐ 100*250 ՄՄ
ՄԱՆՐԱՀԱՏԻԿ Ա/Բ ՇԵՐՏ 40 ՄՄ
ԽՈՇՈՐԱՀԱՏԻԿ Ա/Բ ՇԵՐՏ 60 ՄՄ
ԽԻԾ ԲԻՏՈՒՄՈՎ 40 ՄՄ
ԽՑԻ ՇԵՐՏ 120 ՄՄ
ԱՎԱԶԱԿՈՊԻԾ 50 ՄՄ
ՏՈՓԱՆԲԱԾ ԳՈՐԻՆՏ
ՄԱՅԹԻ ՍԱԼԻԿ 30 ՄՄ
ՇԱՂԱԽ 20 ՄՄ
ՄԻԱՁՈՒԼ ԲԵՏՈՆԵ ՀԻՄՔ B-15 ԴԱՍԻ
ԽՑԻ ՇԵՐՏ 50 ՄՄ
ԽՑԻ ՇԵՐՏ 60 ՄՄ
ՀԻՄՆԱԿԱՆ ՇԻՆՈՒԹՅՈՒՆ
ԱՎՏՈԿԱՅԱՆԱՏԵՂԻ
ԳՈՅՈՒԹՅՈՒՆ ՈՒՆԵՑՈՂ ՊԱՐԻՊ
ՄԱՅԹ ՍԱԼԻԿԱՊԱՏՎԱԾ
ԹԵՔԱՀԱՐԹԱԿ
ՃԱՆԱՊԱՐՀ
ՀԵՏԻՈՏՆ ԱՆՑՈՒՄ
ՍՏՈՑ
ՍՏՈՑ ՍՏՈՐԳԵՏՆՅԱ ՊՈՄՊԱԿԱՅԱՆ
ԱՆՑՈՒՄ
ՍՈՒՏՔ
ԶՐԱՅԱՓԱԿԱՆ ՀԱՆԳՈՒՅՑ
ՄԱՅԹ
ՍԻԶԱՄԱՐԳ
ԷԼ ԿԱՅԱՆԱԿՆԵՐ
ԷԼ ԼՈՑՔԱԿՈՐԻՉՆԵՐ
ԱՎՏՈԿԱՅԱՆԱՏԵՂԻ
ԱՎՏՈԼՎԱՑՈՒՄ
ՃԱՆԱՊԱՐՀԱՅԻՆ ԳԾԱՆՇՈՒՄ
ՃԱՆԱՊԱՐՀ ՄՈՒՏՔ
«ԻՆԺԵՆԵՐԻՆԳ ԳՐՈՒՊ» ՍՊԸ
ՀՎՀՀ 08251257
ՓՈՐՁԱԳՆՆՈՒԹՅՈՒՆ
ՊԱՏՎԻՐԱՏՈՒ՝
«ԱԼԼԵՅԱ ՊԱՐԿ» ՍՊԸ
ՆԱԽԱԳԾՈՂ՝
«Մ ԱՐԽ» ՍՊԸ
ԱՐՏՈՆԱԳԻՐ ՃԲԴ-Ա-0233
ՆԱԽԱԳԾԻ ՀԱՍՑԵ՝
ՀՀ, ԱՐԱԳԱԾՈՏՆԻ ՄԱՐԶ, ՔԱՂԱՔ ԹԱԼԻՆ, ԳԱՅԻ ՓՈՂՈՑ 30
ՓՈՒԼ՝
ԱՇԽԱՏԱՆՔԱՅԻՆ ՆԱԽԱԳԻԾ
ԳԼԽԱՎՈՐ ՃԱՐՏԱՐԱՊԵՏ՝
ՄԻՍԱԿ ՄԽԻԹԱՐՅԱՆ
ՃԱՐՏԱՐԱՊԵՏ՝
ՄԻՍԱԿ ՄԽԻԹԱՐՅԱՆ
ՃԱՐՏԱՐԱՊԵՏ՝
ՆԱԽԱԳԾԻ ԱՆՎԱՆՈՒՄԸ՝
ՀԱՍՍԱՐԱԿԱԿԱՆ ՍՊԱՍԱՐԿՄԱՆ ՏԱՐԱԾՔՆԵՐ, ԱՎՏՈ ՏԵԽՆԱՍԱՆ, ԱՎՏՈ ՏԵԽՍՊԱՍԱՐԿՄԱՆ ԵՎ ԱՎՏՈ ԼՎԱՑՄԱՆ ԿԱՅԱՆՆԵՐ
ԳԾԱԳՐԻ ԱՆՎԱՆՈՒՄԸ՝
ԱՌԱՋԻՆ ՀԱՐԿԻ ՀԱՏԱԿԱԳԻԾ ԲԱՐԵԿԱՐԳՈՒՄ 2-ՐԴ ՀԱՏՎԱԾ
ԳԾԱԳՐԻ ՀԱՄԱՐԸ՝
A.02.8
ՕՐ, ԱՄԻՍ, ՏԱՐԻ՝
04.04.2024
ՆԱԽԱԳԾԻ ՀԱՄԱՐԸ՝
20240404
ՄԱՍՇՏԱԲ՝
1:100, 1:20

ՀԱՐԿԻ ՇԻՆԱՐԱՐԱԿԱՆ ՄԱԿԵՐԵՍՆԵՐ - 135.24 m²

ՀԱՐԿԻ ԸՆԴՀԱՆՈՒՐ ՄԱԿԵՐԵՍՆԵՐ - 64.22 m²

ՍՏՈՐԳԵՏՆՅԱ ՀԱՐԿԻ ՀԱՏԱԿԱԳԻԾ

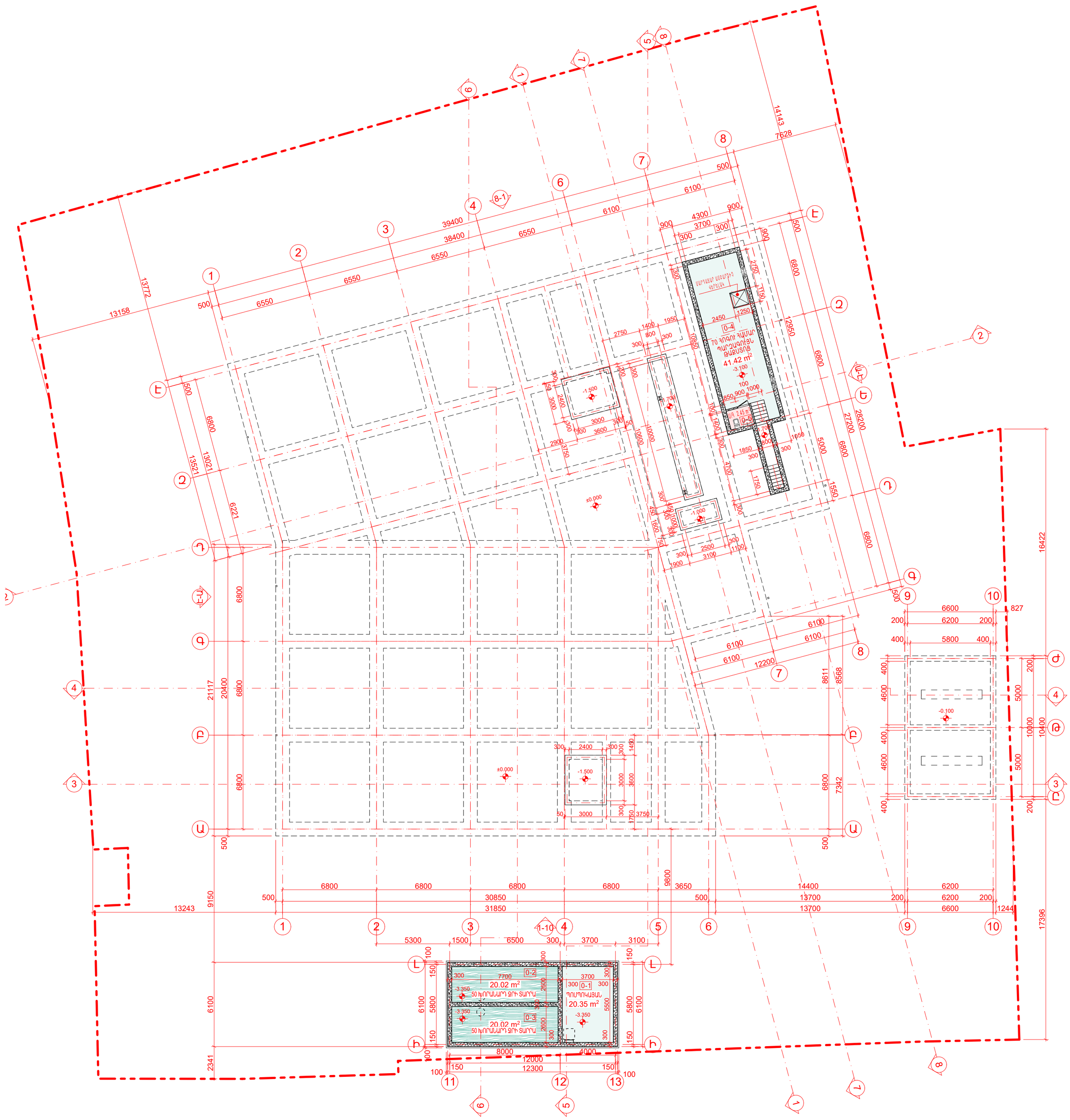

«ԻՆԺԵՆԵՐԻՆԳ ԳՐՈՒՊ» ՍՊԸ
ՀՎՀՀ 08251257
ՓՈՐՁԱՓՊՆՈՒԹՅՈՒՆ
«____» _____ 20__ թ.

ՀՀ ՔՏՀԱՍՏ
Նորմատիվ-տեխնիկական փաստաթղթերի վերահսկողության բաժին
N_____
«____» _____ 20__ թ.

ՊԱՏՎԻՐԱՏՈՒ: «ԱԼԼԵՅԱ ՊԱՐԿ» ՍՊԸ	ՆԱԽԱԳԾՈՂ: «Մ ԱՐԽ» ՍՊԸ ԱՐՏՈՆԱԳԻՐ ՃԲԴ-Ա-0233		ԳԾԱԳՐԻ ԱՆՎԱՆՈՒՄԸ: ՍՏՈՐԳԵՏՆՅԱ ՀԱՐԿԻ ՀԱՏԱԿԱԳԻԾ
ՆԱԽԱԳԾԻ ՀԱՍՑԵՆ: ՀՀ, ԱՐԱԳԱԾՈՏՆԻ ՄԱՐԶ, ՔԱՂԱՔ ԹԱԼԻՆ, ԳԱՅԻ ՓՈՂՈՑ 30	ՓՈՒԼ: ԱՇԽԱՏԱՆՔԱՅԻՆ ՆԱԽԱԳԻԾ		
	ԳԼԽԱՎՈՐ ՃԱՐՏԱՐԱՊԵՏ: ՄԻՍԱԿ ՄԽԻԹԱՐՅԱՆ		ԳԾԱԳՐԻ ՀԱՄԱՐԸ: A.03.1 / ՕՐ, ԱՄԻՍ, ՏԱՐԻ: 04.04.2024
ՆԱԽԱԳԾԻ ԱՆՎԱՆՈՒՄԸ: ՀԱՍԱՐԱԿԱԿԱՆ ՍՊԱՍԱՐԿՄԱՆ ՏԱՐԱԾՔՆԵՐ, ԱՎՏՈ ՏԵԽՉՆՆՄԱՆ, ԱՎՏՈ ՏԵԽՍՊԱՍԱՐԿՄԱՆ ԵՎ ԱՎՏՈ ԼՎԱՑՄԱՆ ԿԱՅԱՆՆԵՐ	ՃԱՐՏԱՐԱՊԵՏ: ՄԻՍԱԿ ՄԽԻԹԱՐՅԱՆ		ՆԱԽԱԳԾԻ ՀԱՄԱՐԸ: 20240404
	ՃԱՐՏԱՐԱՊԵՏ:		ՄԱՍՇՏԱԲ: 1:200

ՀԱՐԿԻ ՇԻՆԱՐԱՐԱԿԱՆ ՄԱԿԵՐԵՍՆԵՐ - 1491.98 m²

ՀԱՐԿԻ ԸՆԴՀԱՆՈՒՐ ՄԱԿԵՐԵՍՆԵՐ - 1289.12 m²

ԱՌԱՋԻՆ ՀԱՐԿԻ ՀԱՏԱԿԱԳԻԾ

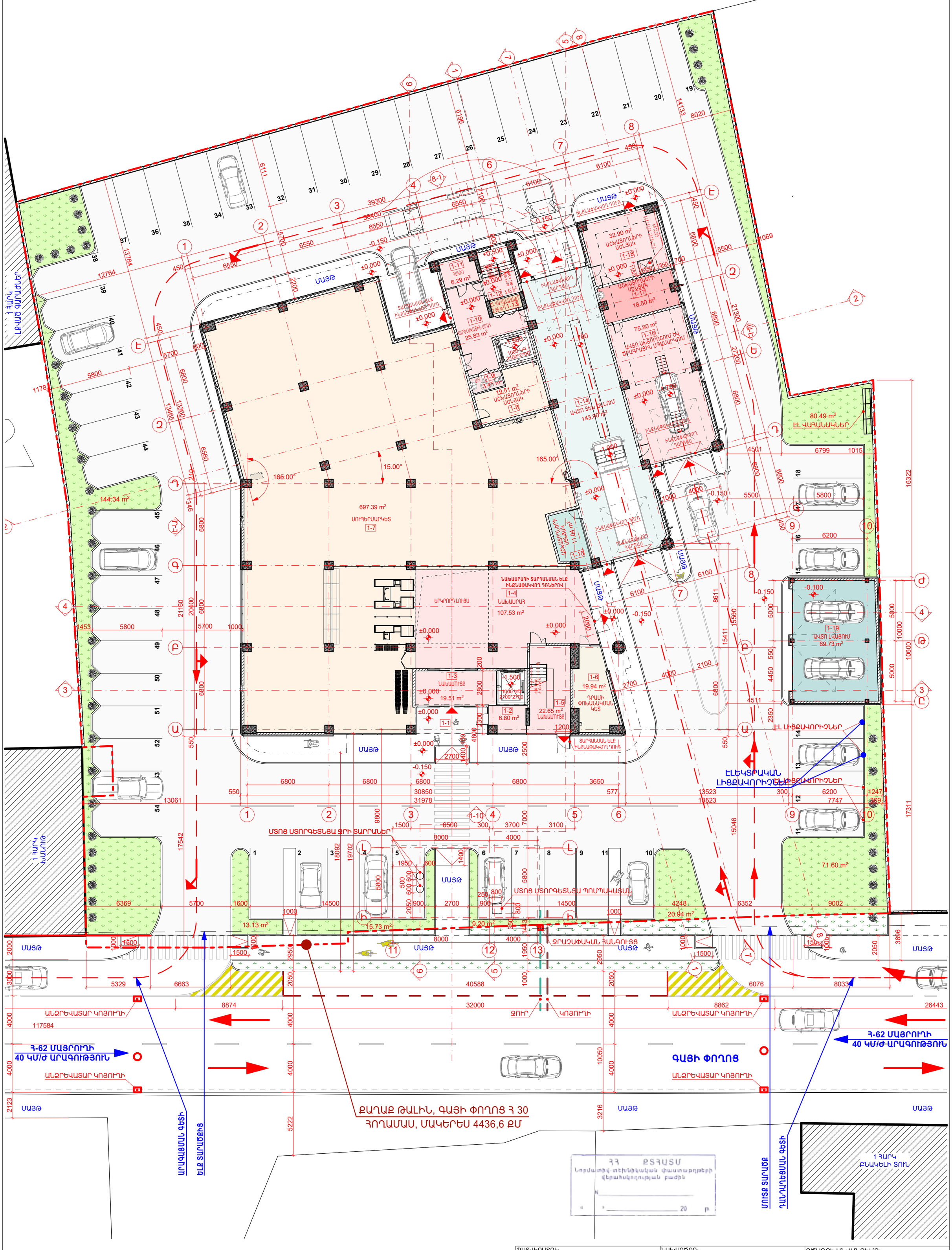

ՊԱՏՎԻՐԱՏՈՒ՝ «ԱԼԼԵՅԱ ՊԱՐԿ» ՍՊԸ	ՆԱԽԱԳԾՈՂ՝ «Մ ԱՐԽ» ՍՊԸ ԱՐՏՈՆԱԳԻՐ ՃԲԴ-Ա-0233	ԳԾԱԳՐԻ ԱՆՎԱՆՈՒՄԸ՝ ԱՌԱՋԻՆ ՀԱՐԿԻ ՀԱՏԱԿԱԳԻԾ
ՆԱԽԱԳԾԻ ՀԱՍՑԵՆ՝ ՀՀ, ԱՐԱԳԱԾՈՏՆԻ ՄԱՐԶ, ՔԱՂԱՔ ԹԱԼԻՆ, ԳԱՅԻ ՓՈՂՈՑ 30	ՓՈՒԼ՝ ԱՇԽԱՏԱՆՔԱՅԻՆ ՆԱԽԱԳԻԾ	
	ԳԼԽԱՎՈՐ ՃԱՐՏԱՐԱՊԵՏ՝ ՄԻՍԱԿ ՄԽԻԹԱՐՅԱՆ	ԳԾԱԳՐԻ ՀԱՄԱՐԸ՝ A.03.2 — ՕՐ, ԱՄԻՍ, ՏԱՐԻ՝ 04.04.2024
ՆԱԽԱԳԾԻ ԱՆՎԱՆՈՒՄԸ՝ ՀԱՍԱՐԱԿԱԿԱՆ ՍՊԱՍԱՐԿՄԱՆ ՏԱՐԱԾՔՆԵՐ, ԱՎՏՈ ՏԵԽՉՆՆՄԱՆ, ԱՎՏՈ ՏԵԽՍՊԱՍԱՐԿՄԱՆ ԵՎ ԱՎՏՈ ԼՎԱՑՄԱՆ ԿԱՅԱՆՆԵՐ	ՃԱՐՏԱՐԱՊԵՏ՝ ՄԻՍԱԿ ՄԽԻԹԱՐՅԱՆ	ՆԱԽԱԳԾԻ ՀԱՄԱՐԸ՝ 20240404
	ՃԱՐՏԱՐԱՊԵՏ՝	ՄԱՍՇՏԱԲ՝ 1:200

«ԻՆԺԵՆԵՐԻՆԳ ԳՐՈՒՊ» ՍՊԸ
ՀՎՀՀ 08251257
ԳՈՐԾԱԿԱԼՈՒԹՅՈՒՆ
" " 20 թ.

ՀՀ ՔՏՀԱՏՍ
Նորմատիվ-տեխնիկական փաստաթղթերի վերահսկողության բաժին
N
" " 20 թ.

ՀԱՐԿԻ ՇԻՆԱՐԱՐԱԿԱՆ ՄԱԿԵՐԵՍՆԵՐ - 1552.72 m²

ՀԱՐԿԻ ԸՆԴՀԱՆՈՒՐ ՄԱԿԵՐԵՍՆԵՐ - 1348.38 m²

ԵՐԿՐՈՐԴ ՀԱՐԿԻ ՀԱՏԱԿԱԳԻԾ

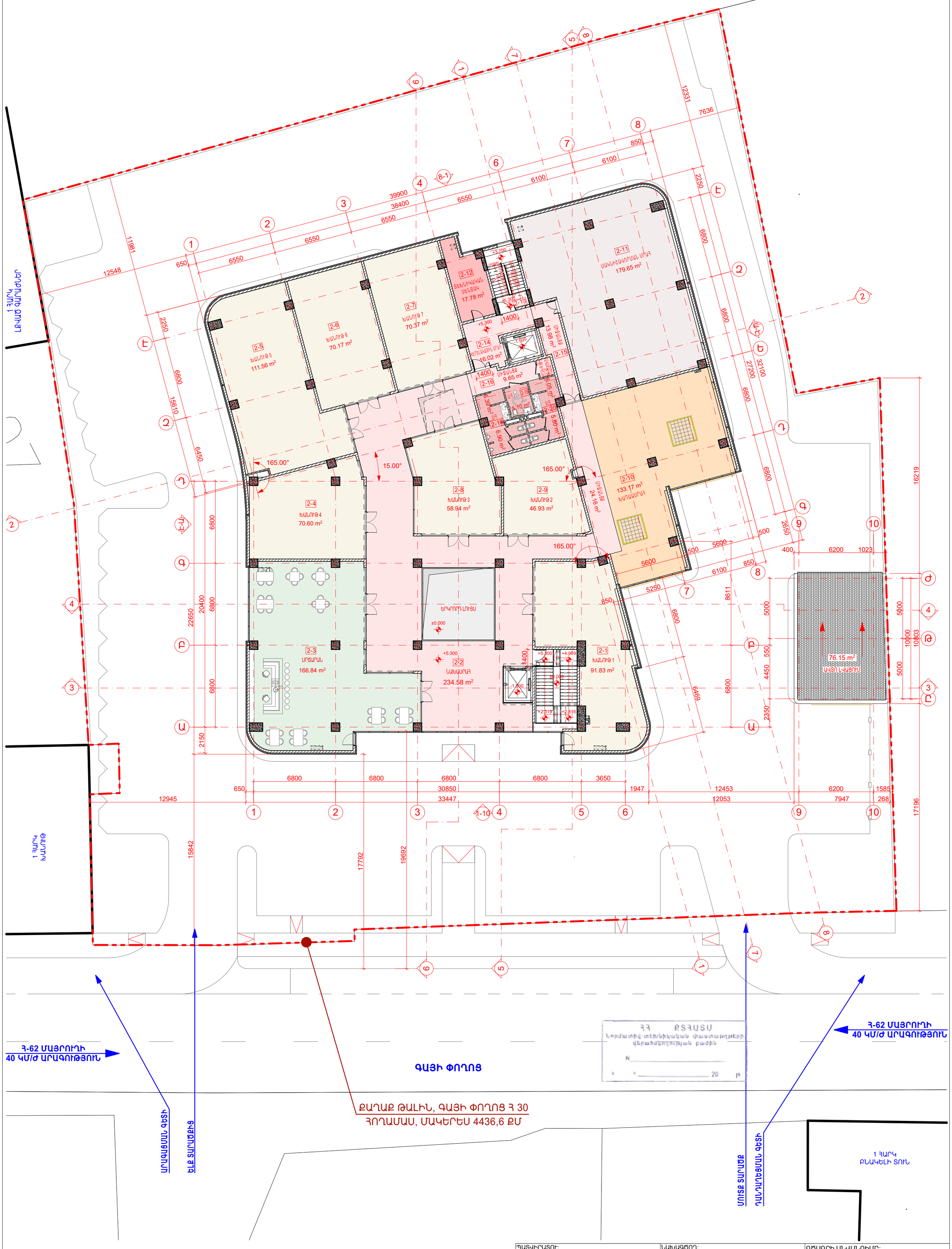

ՊԱՏՎԻՐԱՏՈՒ՝ «ԱԼԼԵՅԱ ՊԱՐԿ» ՍՊԸ	ՆԱԽԱԳԾՈՂ՝ «Մ ԱՐԽ» ՍՊԸ ԱՐՏՈՆԱԳԻՐ ՃԲԴ-Ա-0233	ԳԾԱԳՐԻ ԱՆՎԱՆՈՒՄԸ՝ ԵՐԿՐՈՐԴ ՀԱՐԿԻ ՀԱՏԱԿԱԳԻԾ
ՆԱԽԱԳԾԻ ՀԱՍՑԵՆ՝ ՀՀ, ԱՐԱԳԱԾՈՏՆԻ ՄԱՐԶ, ՔԱՂԱՔ ԹԱԼԻՆ, ԳԱՅԻ ՓՈՂՈՑ 30	ՓՈՒԼ՝ ԱՇԽԱՏԱՆՔԱՅԻՆ ՆԱԽԱԳԻԾ	
ՆԱԽԱԳԾԻ ԱՆՎԱՆՈՒՄԸ՝ ՀԱՍԱՐԱԿԱԿԱՆ ՍՊԱՍԱՐԿՄԱՆ ՏԱՐԱԾՔՆԵՐ, ԱՎՏՈ ՏԵԽՉՆՆՄԱՆ, ԱՎՏՈ ՏԵԽՍՊԱՍԱՐԿՄԱՆ ԵՎ ԱՎՏՈ ԼՎԱՑՄԱՆ ԿԱՅԱՆՆԵՐ	ԳԼԽԱՎՈՐ ՃԱՐՏԱՐԱՊԵՏ՝ ՄԻՍԱԿ ՄԽԻԹԱՐՅԱՆ ՃԱՐՏԱՐԱՊԵՏ՝ ՄԻՍԱԿ ՄԽԻԹԱՐՅԱՆ ՃԱՐՏԱՐԱՊԵՏ՝	ԳԾԱԳՐԻ ՀԱՄԱՐԸ՝ A.03.3 ՕՐ, ԱՄԻՍ, ՏԱՐԻ՝ 04.04.2024 ՆԱԽԱԳԾԻ ՀԱՄԱՐԸ՝ 20240404 ՄԱՍՇՏԱԲ՝ 1:200

ՀԱՐԿԻ ՇԻՆԱՐԱՐԱԿԱՆ ՄԱԿԵՐԵՍՆԵՐ - 110.28 m²

ՀԱՐԿԻ ԸՆԴՀԱՆՈՒՐ ՄԱԿԵՐԵՍՆԵՐ - 77.88 m²

ՏԱՆԻՔԻ ՀԱՐԿԻ ՀԱՏԱԿԱԳԻԾ

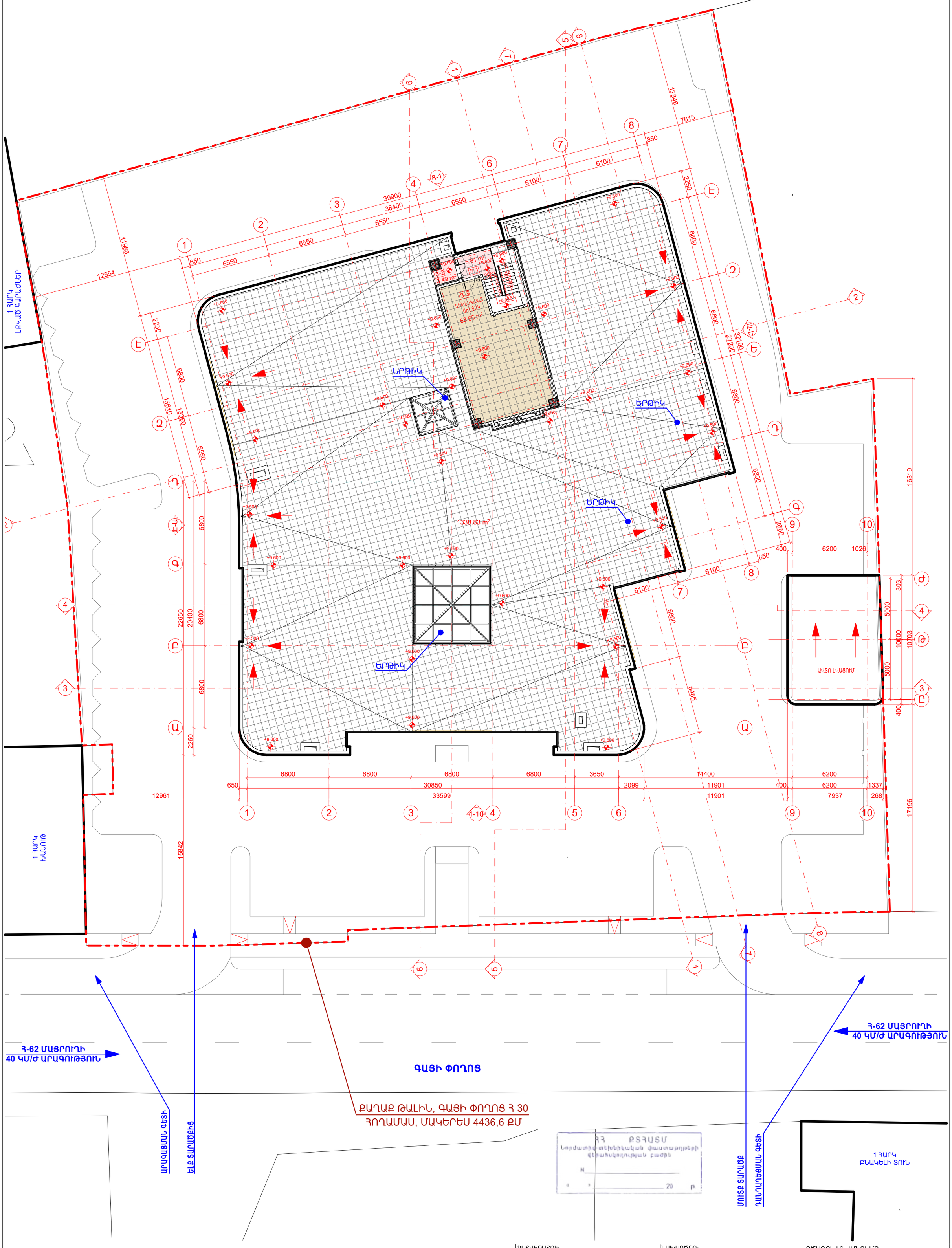

«ԻՆԺԵՆԵՐԻՆԳ ԳՐՈՒՊ» ՍՊԸ
ՀՎՀՀ 08251257
ՓՈՐՁԱԳԾՆՈՒԹՅՈՒՆ
«» 20 թ.

ՊԱՏՎԻՐԱՏՈՒ: «ԱԼԼԵՅԱ ՊԱՐԿ» ՍՊԸ	ՆԱԽԱԳԾՈՂ: «Մ ԱՐԽ» ՍՊԸ ԱՐՏՈՆԱԳԻՐ ՃԲԴ-Ա-0233		ԳԾԱԳՐԻ ԱՆՎԱՆՈՒՄԸ: ՇԱՀԱԳՈՐԾՎՈՂ ՏԱՆԻՔԻ ՀԱՏԱԿԱԳԻԾ
ՆԱԽԱԳԾԻ ՀԱՍՑԵՆ: ՀՀ, ԱՐԱԳԱԾՈՏՆԻ ՄԱՐԶ, ՔԱՂԱՔ ԹԱԼԻՆ, ԳԱՅԻ ՓՈՂՈՑ 30	ՓՈՒԼ: ԱՇԽԱՏԱՆՔԱՅԻՆ ՆԱԽԱԳԻԾ		
	ԳԼԽԱՎՈՐ ՃԱՐՏԱՐԱՊԵՏ: ՄԻՍԱԿ ՄԽԻԹԱՐՅԱՆ		ԳԾԱԳՐԻ ՀԱՄԱՐԸ: A.03.4 — ՕՐ, ԱՄԻՍ, ՏԱՐԻ: 04.04.2024
ՆԱԽԱԳԾԻ ԱՆՎԱՆՈՒՄԸ: ՀԱՍԱՐԱԿԱԿԱՆ ՍՊԱՍԱՐԿՄԱՆ ՏԱՐԱԾՔՆԵՐ, ԱՎՏՈ ՏԵԽՉՆՆՄԱՆ, ԱՎՏՈ ՏԵԽՍՊԱՍԱՐԿՄԱՆ ԵՎ ԱՎՏՈ ԼՎԱՑՄԱՆ ԿԱՅԱՆՆԵՐ	ՃԱՐՏԱՐԱՊԵՏ: ՄԻՍԱԿ ՄԽԻԹԱՐՅԱՆ		ՆԱԽԱԳԾԻ ՀԱՄԱՐԸ: 20240404
	ՃԱՐՏԱՐԱՊԵՏ:		ՄԱՍՇՏԱԲ: 1:200

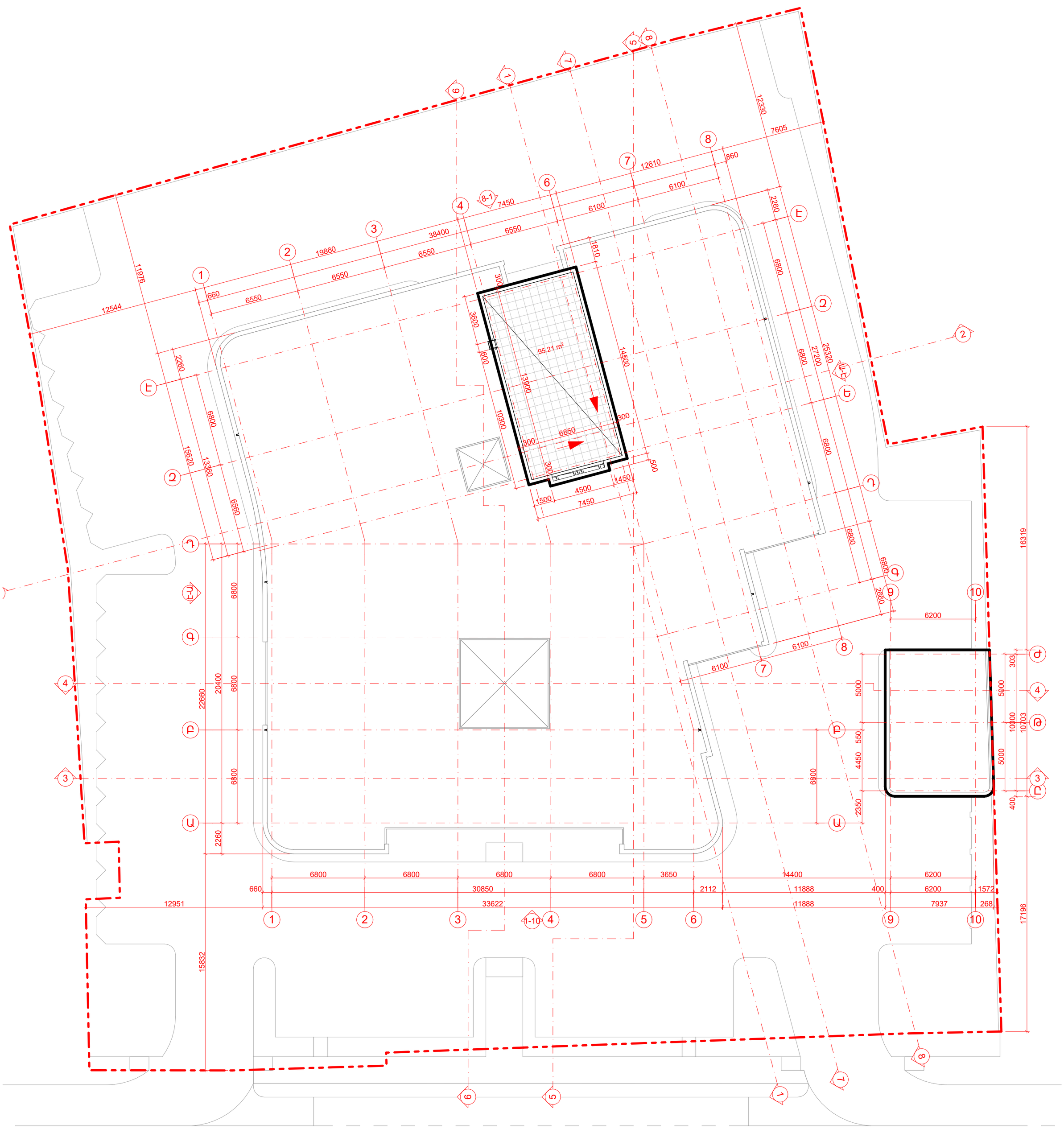

ՀՀ ՔՏՀԱՏՍ
Նորմատիվ-տեխնիկական փաստաթղթերի վերահսկողության բաժին
N _____
« » _____ 20 թ.

«ԻՆԺԵՆԵՐԻՆԳ ԳՐՈՒՊ» ՍՊԸ
ՀՎՀՀ 08251257
ՓՈՐՁԱՓՆՆՈՒԹՅՈՒՆ
« » _____ 20 թ.

ՊԱՏՎԻՐԱՏՈՒ: «ԱԼԼԵՅԱ ՊԱՐԿ» ՍՊԸ	ՆԱԽԱԳԾՈՂ: «Մ ԱՐԽ» ՍՊԸ ԱՐՏՈՆԱԳԻՐ ՃԲԴ-Ա-0233		ԳԾԱԳՐԻ ԱՆՎԱՆՈՒՄԸ: ՏԱՆԻՔԻ ՀԱՏԱԿԱԳԻԾ
ՆԱԽԱԳԾԻ ՀԱՍՑԵՆ: ՀՀ, ԱՐԱԳԱԾՈՏՆԻ ՄԱՐԶ, ՔԱՂԱՔ ԹԱԼԻՆ, ԳԱՅԻ ՓՈՂՈՑ 30	ՓՈՒԼ: ԱՇԽԱՏԱՆՔԱՅԻՆ ՆԱԽԱԳԻԾ		
	ԳԼԽԱՎՈՐ ՃԱՐՏԱՐԱՊԵՏ: ՄԻՍԱԿ ՄԽԻԹԱՐՅԱՆ		ԳԾԱԳՐԻ ՀԱՄԱՐԸ: A.03.5 / ՕՐ, ԱՄԻՍ, ՏԱՐԻ: 04.04.2024
ՆԱԽԱԳԾԻ ԱՆՎԱՆՈՒՄԸ: ՀԱՍԱՐԱԿԱԿԱՆ ՍՊԱՍԱՐԿՄԱՆ ՏԱՐԱԾՔՆԵՐ, ԱՎՏՈ ՏԵԽՉՆՆՄԱՆ, ԱՎՏՈ ՏԵԽՍՊԱՍԱՐԿՄԱՆ ԵՎ ԱՎՏՈ ԼՎԱՑՄԱՆ ԿԱՅԱՆՆԵՐ	ՃԱՐՏԱՐԱՊԵՏ: ՄԻՍԱԿ ՄԽԻԹԱՐՅԱՆ		ՆԱԽԱԳԾԻ ՀԱՄԱՐԸ: 20240404
	ՃԱՐՏԱՐԱՊԵՏ:		ՄԱՍՇՏԱԲ: 1:200

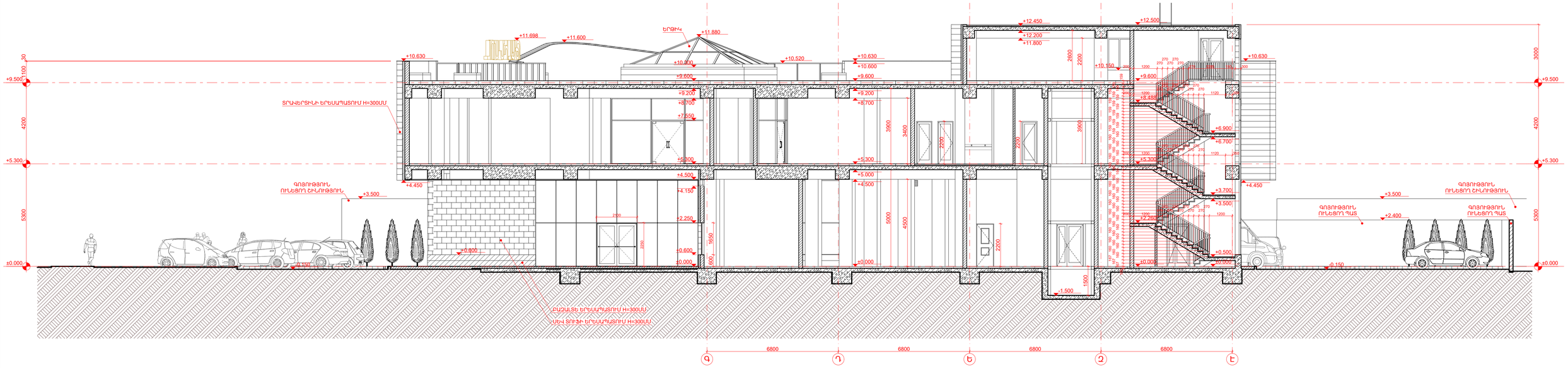

1-1 ԿՏՐՎԱԾՔ Մ 1:100

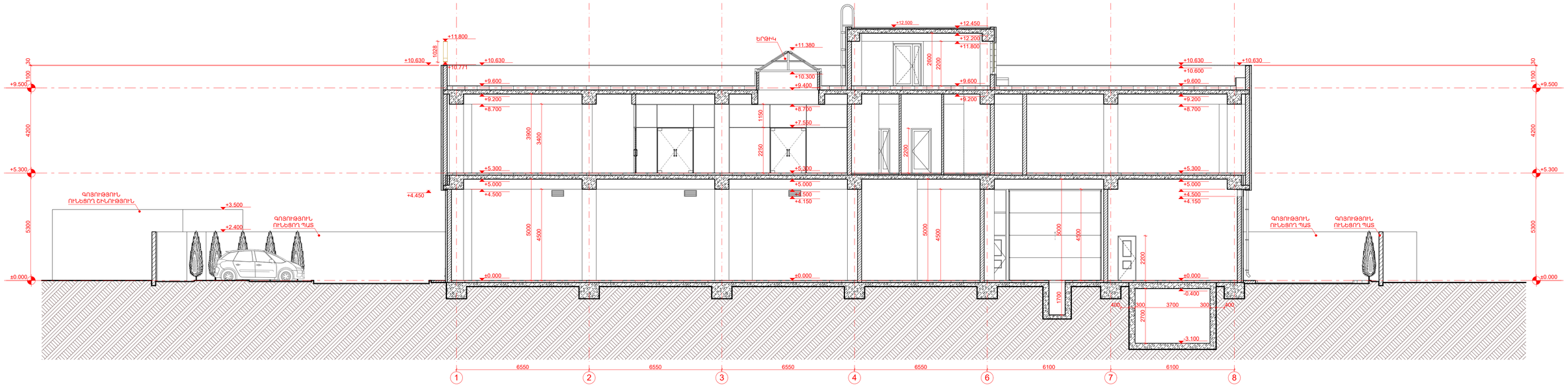

2-2 ԿՏՐՎԱԾՔ Մ 1:100

«ԻՆԺԵՆԵՐԻՆԳ ԳՐՈՒՊ» ՍՊԸ
ՀՎՀՀ 08251257
ՓՈՐՁԱԳՈՒՆՈՒԹՅՈՒՆ
20 թ.

ՊՈՒՏՈՒՐՈՒՄՈՒ: «ԱԼԼԵՅԱ ՊԱՐԿ» ՍՊԸ	ՆԱԽԱԳԾՈՒ: «Մ ԱՐԽ» ՍՊԸ ԱՐՏՈՒՆԱԳԻՐ ՃԲԴ-Ա-0233	ԳԾԱԳՐԻ ԱՆՎԱՆՈՒՄԸ: 1-1 ԿՏՐՎԱԾՔ, 2-2 ԿՏՐՎԱԾՔ
ՆԱԽԱԳԾԻ ՀԱՍՑԵ: ՀՀ, ԱՐԱԳԱԾՈՏՆԻ ՄԱՐԶ, ՔԱՂԱՔ ԹԱԼԻՆ, ԳԱՅԻ ՓՈՂՈՑ 30	ՓՈՒԼ: ԱՇԽԱՏԱՆՔԱՅԻՆ ՆԱԽԱԳԾ	
	ԳԼԽԱՎՈՐ ՃԱՐՏԱՐԱՊԵՏ: ՄԻՍԱԿ ՄԽԻԹԱՐՅԱՆ	ԳԾԱԳՐԻ ՀԱՍԱՐԸ: A.04.1
ՆԱԽԱԳԾԻ ԱՆՎԱՆՈՒՄԸ: ՀԱՍԱՐԱԿԱՎԱՆ ՍՊԱՍԱՐԿՄԱՆ ՏԱՐԱԾՔՆԵՐ, ԱՎՏՈ ՏԵԽԱՆՆՄԱՆ, ԱՎՏՈ ՏԵԽՍՊԱՍԱՐԿՄԱՆ ԵՎ ԱՎՏՈ ԼՎԱՑՄԱՆ ԿԱՅԱՆՆԵՐ	ՃԱՐՏԱՐԱՊԵՏ: ՄԻՍԱԿ ՄԽԻԹԱՐՅԱՆ	ՕՐ, ԱՄԻՍ, ՏԱՐԻ՝ 04.04.2024
	ՃԱՐՏԱՐԱՊԵՏ:	ՆԱԽԱԳԾԻ ՀԱՄԱՐը՝ 20240404
		ՄԱՍՇՏԱԲ՝ 1:100

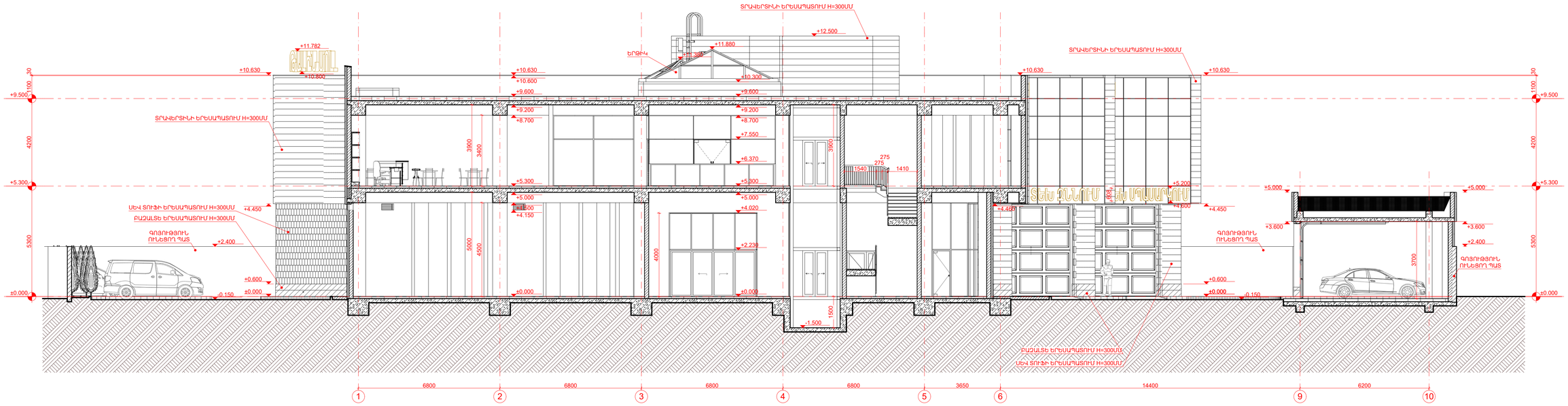

3-3 ԿՏՐՎԱԾՔ Մ 1:100

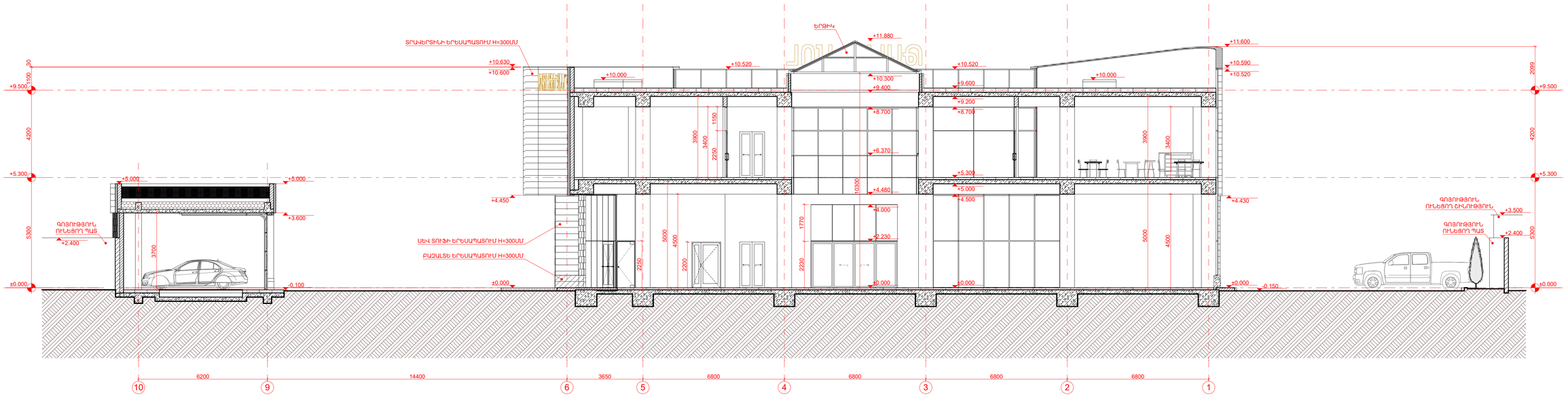

4-4 ԿՏՐՎԱԾՔ Մ 1:100

«ԻՆԺԵՆԵՐԻՆԳ ԳՐՈՒՊ» ՍՊԸ
ՀՎՀՀ 08251257
ՓՈՐՁԱԳԾՆՈՒԹՅՈՒՆ
«.....» ..... 20 թ.

ՊՈՒՏԻՐԱՏՈՒ՝ «ԱԼԼԵՅԱ ՊԱՐԿ» ՍՊԸ	ՆԱԽԱԳԾՈՒ՝ «Մ ԱՐԽ» ՍՊԸ ԱՐՏՈՆԱԳԻՐ ՃԲԴ-Ա-0233		ԳԾԱԳՐԻ ԱՆՎԱՆՈՒՄԸ՝ 3-3 ԿՏՐՎԱԾՔ, 4-4 ԿՏՐՎԱԾՔ
ՆԱԽԱԳԾԻ ՀԱՍՑԵ՝ ՀՀ, ԱՐԱԳԱԾՈՏՆԻ ՄԱՐԶ, ՔԱՂԱՔ ԹԱԼԻՆ, ԳԱՅԻ ՓՈՂՈՑ 30	ՓՈՒԼ՝ ԱՇԽԱՏԱՆՔԱՅԻՆ ՆԱԽԱԳԾ		
	ԳԼԽԱՎՈՐ ՃԱՐՏԱՐԱՊԵՏ՝ ՄԻՍԱԿ ՄԽԻԹԱՐՅԱՆ		ԳԾԱԳՐԻ ՀԱՍԱՐԻՆ՝ A.04.2
ՆԱԽԱԳԾԻ ԱՆՎԱՆՈՒՄԸ՝ ՀԱՍԱՐԱԿԱԿԱՆ ՍՊԱՍԱՐԿՄԱՆ ՏԱՐԱԾՔՆԵՐ, ԱՎՏՈ ՏԵԽԱՀՆՆՄԱՆ, ԱՎՏՈ ՏԵԽԱՊՊԱՍԱՐԿՄԱՆ ԵՎ ԱՎՏՈ ԼՎԱՑՄԱՆ ԿԱՅԱՆՆԵՐ	ՃԱՐՏԱՐԱՊԵՏ՝ ՄԻՍԱԿ ՄԽԻԹԱՐՅԱՆ		ՕՐ, ԱՄԻՍ, ՏԱՐԻ՝ 04.04.2024
	ՃԱՐՏԱՐԱՊԵՏ՝		ՆԱԽԱԳԾԻ ՀԱՄԱՐը՝ 20240404
			ԱՍՇՏԱՖ՝ 1:100

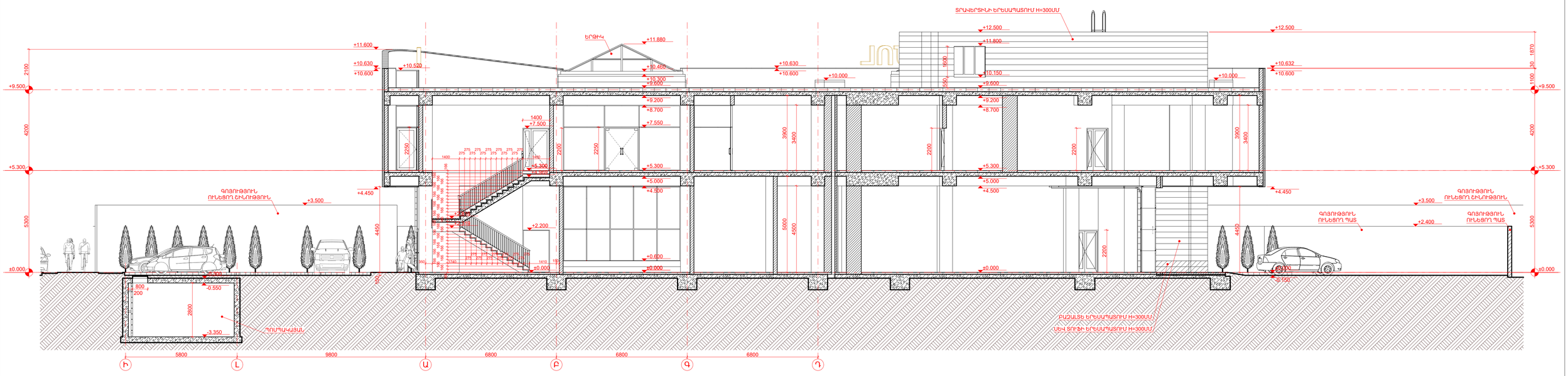

5-5 ԿՏՐՎԱԾՔ Մ 1:100

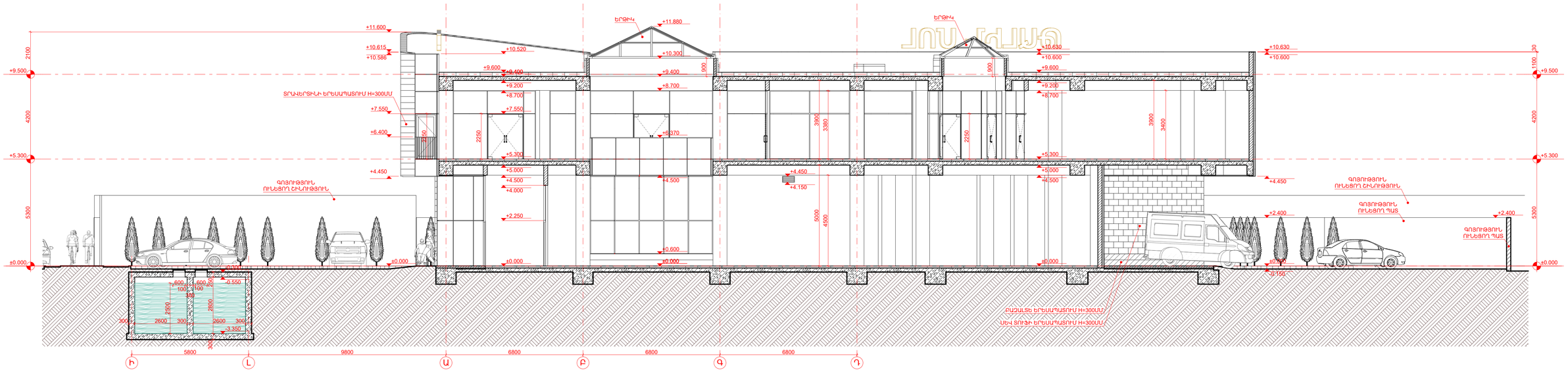

6-6 ԿՏՐՎԱԾՔ Մ 1:100

ՊՈՒՏՎԻՐԱՏՈՒ՝ «ԱԼԼԵՅԱ ՊԱՐԿ» ՍՊԸ	ՆԱԽԱԳԾՈՒ՝ «Մ ԱՐԽ» ՍՊԸ ԱՐՏՈՆԱԳԻՐ ՃԲԴ-Ա-0233		ԳԾԱԳՐԻ ԱՆՎԱՆՈՒՄԸ՝ 5-5 ԿՏՐՎԱԾՔ, 6-6 ԿՏՐՎԱԾՔ
ՆԱԽԱԳԾԻ ՀԱՍՑԵ՝ ՀՀ, ԱՐԱԳԱԾՈՏՆԻ ՄԱՐԶ, ՔԱՂԱՔ ԹԱԼԻՆ, ԳԱՅԻ ՓՈՂՈՑ 30	ՓՈՒԼ՝ ԱՇԽԱՏԱՆՔԱՅԻՆ ՆԱԽԱԳԾ		
	ԳԼԽԱՎՈՐ ՃԱՐՏԱՐԱՊԵՏ՝ ՄԻՍԱԿ ՄԽԻԹԱՐՅԱՆ		ԳԾԱԳՐԻ ՀԱՍԱՐԻՆ՝ A.04.3
ՆԱԽԱԳԾԻ ԱՆՎԱՆՈՒՄԸ՝ ՀԱՍԱՐԱԿԱԿԱՆ ՍՊԱՍԱՐԿՄԱՆ ՏԱՐԱԾՔԵՐ, ԱՎՏՈ ՏԵԽԱՆՆՄԱՆ, ԱՎՏՈ ՏԵԽԱՊՊԱՍԱՐԿՄԱՆ ԵՎ ԱՎՏՈ ԼՎԱՑՄԱՆ ԿԱՅԱՆՆԵՐ	ՃԱՐՏԱՐԱՊԵՏ՝ ՄԻՍԱԿ ՄԽԻԹԱՐՅԱՆ		ՕՐ, ԱՄԻՍ, ՏԱՐԻ՝ 04.04.2024
	ՃԱՐՏԱՐԱՊԵՏ՝		ՆԱԽԱԳԾԻ ՀԱՄԱՐը՝ 20240404
	ՃԱՐՏԱՐԱՊԵՏ՝		ՄԱՍՇՏԱԲ՝ 1:100

«ԻՆԺԵՆԵՐԻՆԳ ԳՐՈՒՊ» ՍՊԸ
ՀՎՀՀ 08251257
ԳՈՒՐՋԱԼԱՆՆՈՒԹՅՈՒՆ
20 թ.

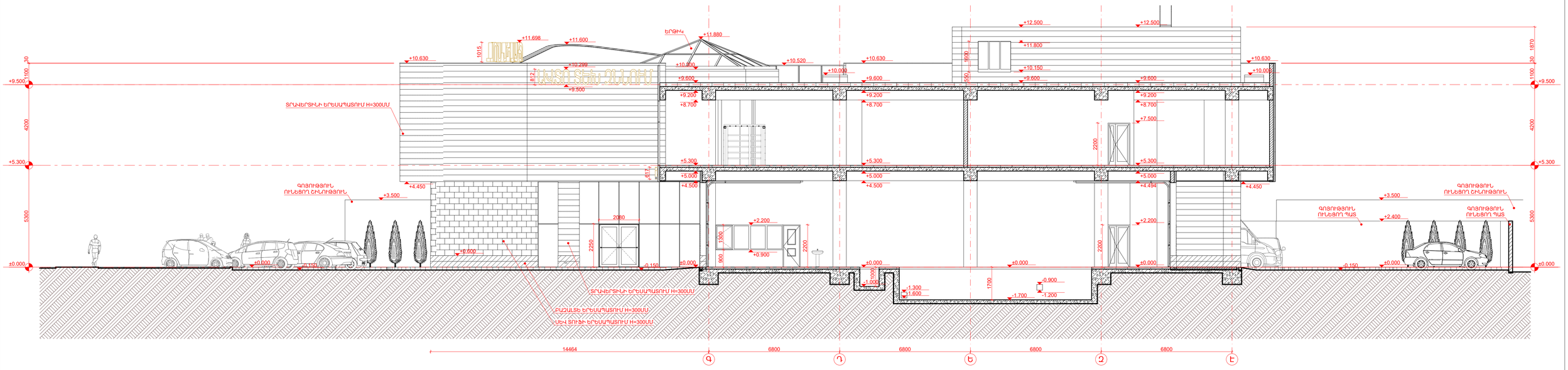

7-7 ԿՏՐՎԱԾՔ Մ 1:100

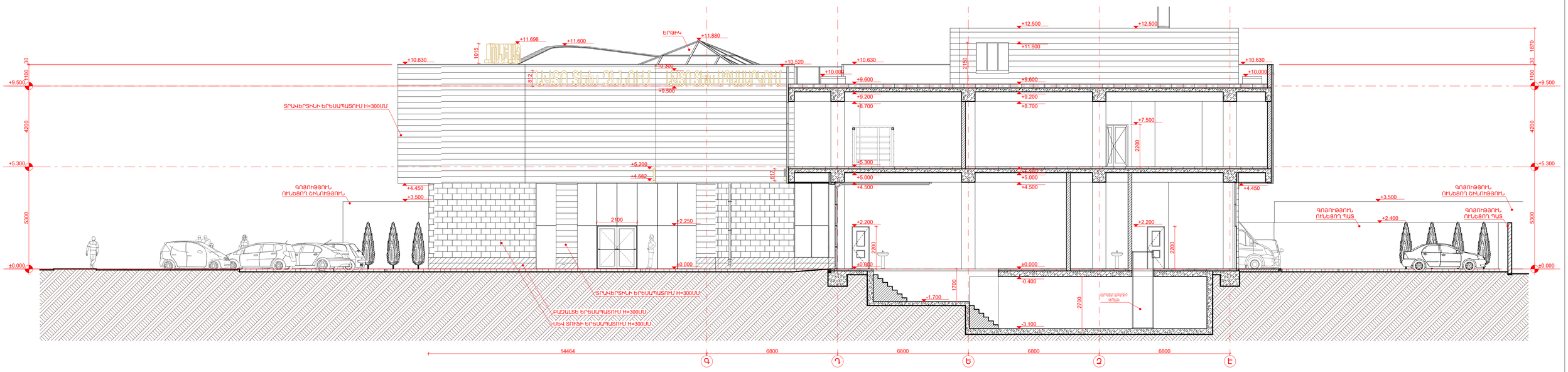

8-8 ԿՏՐՎԱԾՔ Մ 1:100

ՊԱՏՎԻՐԱՏՈՒ՝ «ԱԼԼԵՅԱ ՊԱՐԿ» ՍՊԸ	ՆԱԽԱԳԾՈՒ՝ «Մ ԱՐԽ» ՍՊԸ ԱՐՏՈՆԱԳԻՐ ՃԲԴ-Ա-0233		ԳԾԱԳՐԻ ԱՆՎԱՆՈՒՄԸ՝ 7-7 ԿՏՐՎԱԾՔ, 8-8 ԿՏՐՎԱԾՔ
ՆԱԽԱԳԾԻ ՀԱՍՑԵ՝ ՀԳ, ԱՐԱԳԱԾՈՏՆԻ ՄԱՐԶ, ՔԱՂԱՔ ԹԱԼԻՆ, ԳԱՅԻ ՓՈՂՈՑ 30	ՓՈՒԼ՝ ԱՇԽԱՏԱՆՔԱՅԻՆ ՆԱԽԱԳԾ		
ՆԱԽԱԳԾԻ ԱՆՎԱՆՈՒՄԸ՝ ՀԱՍԱՐԱԿԱԿԱՆ ՍՊԱՍԱՐԿՄԱՆ ՏԱՐԱԾՔՆԵՐ, ԱՎՏՈ ՏԵԽԱՆՆՄԱՆ, ԱՎՏՈ ՏԵԽՍՊԱՍԱՐԿՄԱՆ ԵՎ ԱՎՏՈ ԼՎԱՑՄԱՆ ԿԱՅԱՆՆԵՐ	ԳԼԽԱՎՈՐ ՃԱՐՏԱՐՊԵՏ՝ ՄԻՍԱԿ ՄԽԻԹԱՐՅԱՆ	ԳԾԱԳՐԻ ՀԱՍԱՐԻՔ՝ A.04.4	ՕՐ, ԱՄԻՍ, ՏԱՐԻ՝ 04.04.2024
	ՃԱՐՏԱՐՊԵՏ՝ ՄԻՍԱԿ ՄԽԻԹԱՐՅԱՆ		ԱՆՎԱՆԳԾԻ ՀԱՄԱՐ՝ 20240404
	ՃԱՐՏԱՐՊԵՏ՝		ՄԱՍՇՏԱԲ՝ 1:100

«ԻՆԺԵՆԵՐԻՆԳ ԳՐՈՒՊ» ՍՊԸ
ՀՎՀՀ 08251257
ՓՈՐՁԱԳԻՏՈՒԹՅՈՒՆ
20 թ.

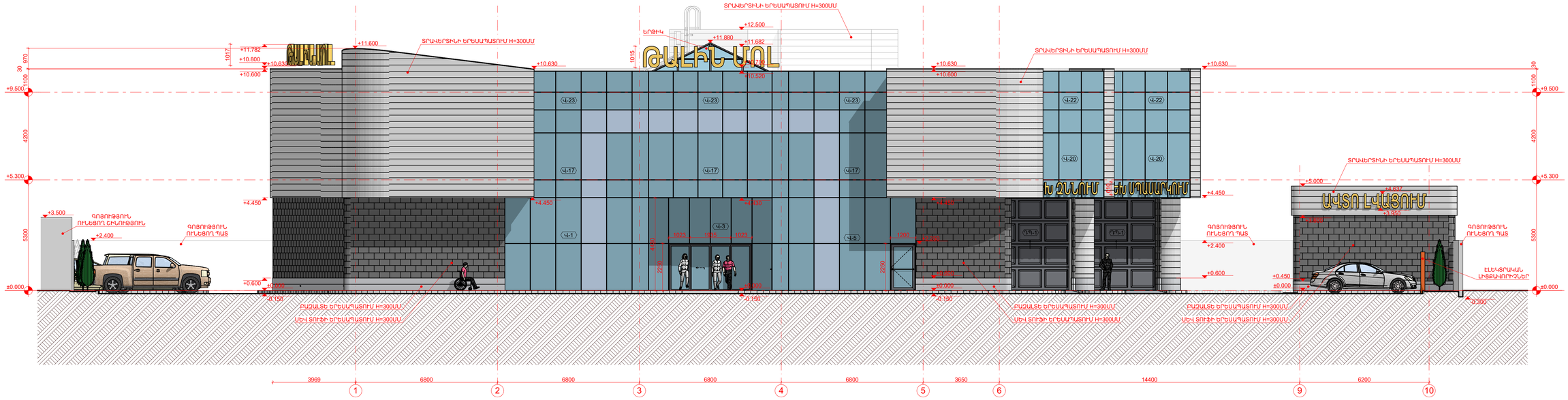

1-10 ԱՌԱՆՑՔՆԵՐՈՎ ԳԼԽԱՎՈՐ ՃԱԿԱՏ Մ 1:100

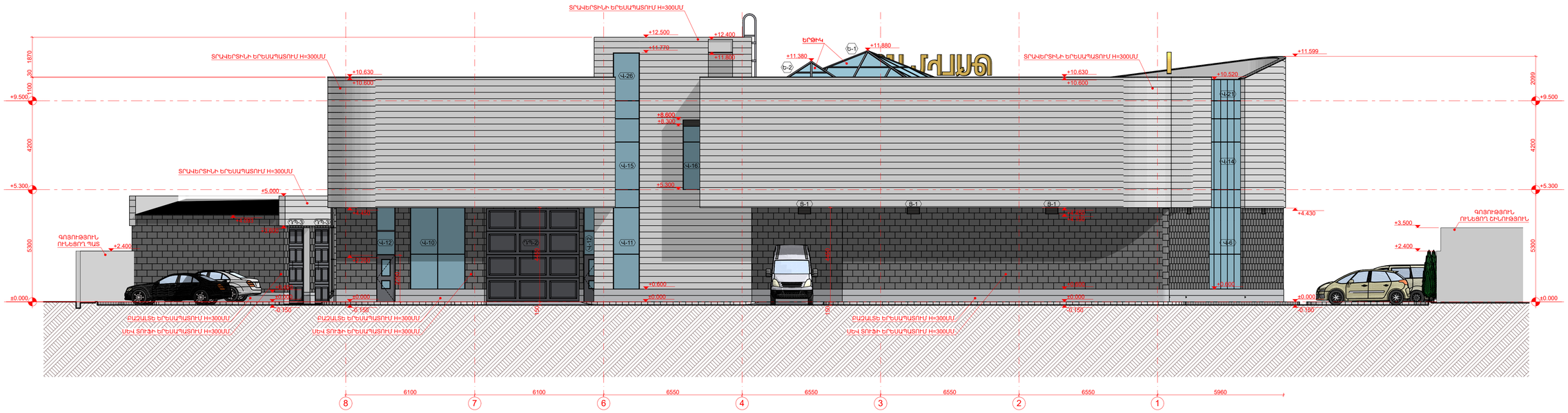

8-1 ԱՌԱՆՑՔՆԵՐՈՎ ՃԱԿԱՏ Մ 1:100

«ԻՆԺԵՆԵՐԻՆԳ ԳՐՈՒՊ» ՍՊԸ
ՀՎՀՀ 08251257
ՓՈՐՁԱԳԾՆՈՒԹՅՈՒՆ
20 թ.

ՊՈՒՏԻՐԱՏՈՒ՝ «ԱԼԼԵՅԱ ՊԱՐԿ» ՍՊԸ	ՆԱԽԱԳԾՈՒ՝ «Մ ԱՐԽ» ՍՊԸ ԱՐՏՈՒՆԱԳԻՐ ՃԲԴ-Ա-0233		ԳԾԱԳՐԻ ԱՆՎԱՆՈՒՄԸ՝ 1-10 ԱՌԱՆՑՔՆԵՐՈՎ ԳԼԽԱՎՈՐ ՃԱԿԱՏ, 8-1 ԱՌԱՆՑՔՆԵՐՈՎ
ՆԱԽԱԳԾԻ ՀԱՍՑԵ՝ ՀՀ, ԱՐԱԳԱԾՈՏՆ ՄԱՐԶ, ԱՇՏԱՐԱԿ ՀԱՄԱՅՆՔ, ԳԱՅԻ ՓՈՂՈՑ 30	ՓՈՐՁ՝ ԱՇԽԱՏԱՆՔԱՅԻՆ ՆԱԽԱԳԾ		
	ԳԼԽԱՎՈՐ ՃԱՐՏԱՐԱՊԵՏ՝ ՄԻՍԱԿ ՄԽԻԹԱՐՅԱՆ		ԳԾԱԳՐԻ ՀԱՍԱՐԻՔ՝ A.05.1
ՆԱԽԱԳԾԻ ԱՆՎԱՆՈՒՄԸ՝ ՀԱՍԱՐԱԿԱԿԱՆ ՍՊԱՍԱՐԿՄԱՆ ՏԱՐԱԾՔԵՐ, ԱՎՏՈ ՏԵԽԱՆՆՍԱՆ, ԱՎՏՈ ՏԵԽՍՊԱՍԱՐԿՄԱՆ ԵՎ ԱՎՏՈ ԼՎԱՑՄԱՆ ԿԱՅԱՆՆԵՐ	ՃԱՐՏԱՐԱՊԵՏ՝ ՄԻՍԱԿ ՄԽԻԹԱՐՅԱՆ		ՕՐ, ԱՄԻՍ, ՏԱՐԻ՝ 04.04.2024
	ՃԱՐՏԱՐԱՊԵՏ՝		ՆԱԽԱԳԾԻ ՀԱՄԱՐը՝ 20240404
			ՄԱՍՇՏԱԲ՝ 1:100

Ա-Է ԱՌԱՆՑՔՆԵՐՈՎ ՃԱԿԱՏ Մ 1:100

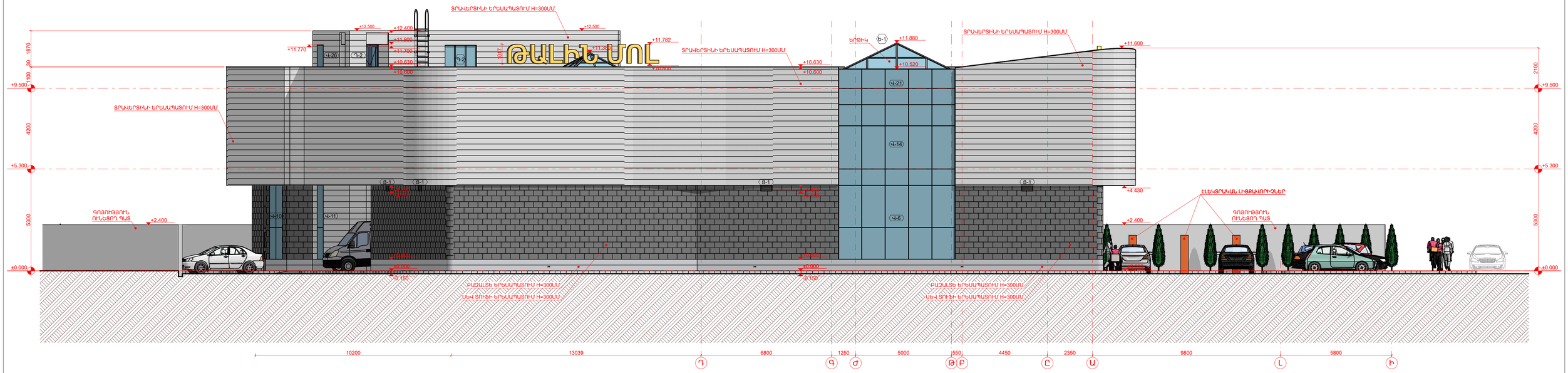

Է-Ա ԱՌԱՆՑՔՆԵՐՈՎ ՃԱԿԱՏ Մ 1:100

«ԻՆԺԵՆԵՐԻՆԳ ԳՐՈՒՊ» ՍՊԸ
ՀՎՀՀ 08251257
ՓՈՒՐՁԱԿԱՆՈՒԹՅՈՒՆ
20 թ.

ՊՈՒՏՎԻՐԱՏՈՒ՝ «ԱԼԼԵՅԱ ՊԱՐԿ» ՍՊԸ	ՆԱԽԱԳԾՈՂ՝ «Մ ԱՐԽ» ՍՊԸ ԱՐՏՈՒՆԱԳԻՐ ՃԲԴ-Ա-0233		ԳԾԱԳՐԻ ԱՆՎԱՆՈՒՄԸ՝ Ա-Է ԱՌԱՆՑՔՆԵՐՈՎ ՃԱԿԱՏ, Է-Ա ԱՌԱՆՑՔՆԵՐՈՎ ՃԱԿԱՏ
ՆԱԽԱԳԾԻ ՀԱՍՑԵ՝ ՀՀ, ԱՐԱԳԱԾՈՏՆԻ ՄԱՐԶ, ՔԱՂԱՔ ԹԱԼԻՆ, ԳԱՅԻ ՓՈՂՈՑ 30	ՓՈՒԼ՝ ԱՇԽԱՏԱՆՔԱՅԻՆ ՆԱԽԱԳԾ		
	ԳԼԽԱՎՈՐ ՃԱՐՏԱՐՊԵՏ՝ ՄԻՍԱԿ ՄԽԻԹԱՐՅԱՆ	ԳԾԱԳՐԻ ՀԱՍԱՐԻՆ՝ A.05.2	ՕՐ, ԱՄԻՍ, ՏԱՐԻ՝ 04.04.2024
ՆԱԽԱԳԾԻ ԱՆՎԱՆՈՒՄԸ՝ ՀԱՍԱՐԱԿԱԿԱՆ ՍՊԱՍԱՐԿՄԱՆ ՏԱՐԱԾՔԵՐ, ԱԿՏՈ ՏԵԽԱՆԼՄԱՆ, ԱԿՏՈ ՏԵԽՍՊԱՍԱՐԿՄԱՆ ԵՎ ԱԿՏՈ ԼՎԱՑՄԱՆ ԿԱՅԱՆՆԵՐ	ՃԱՐՏԱՐՊԵՏ՝ ՄԻՍԱԿ ՄԽԻԹԱՐՅԱՆ		ՆԱԽԱԳԾԻ ՀԱՍԱՐԸ՝ 20240404
	ՃԱՐՏԱՐՊԵՏ՝		ՄԱՍՇՏԱԲ՝ 1:100

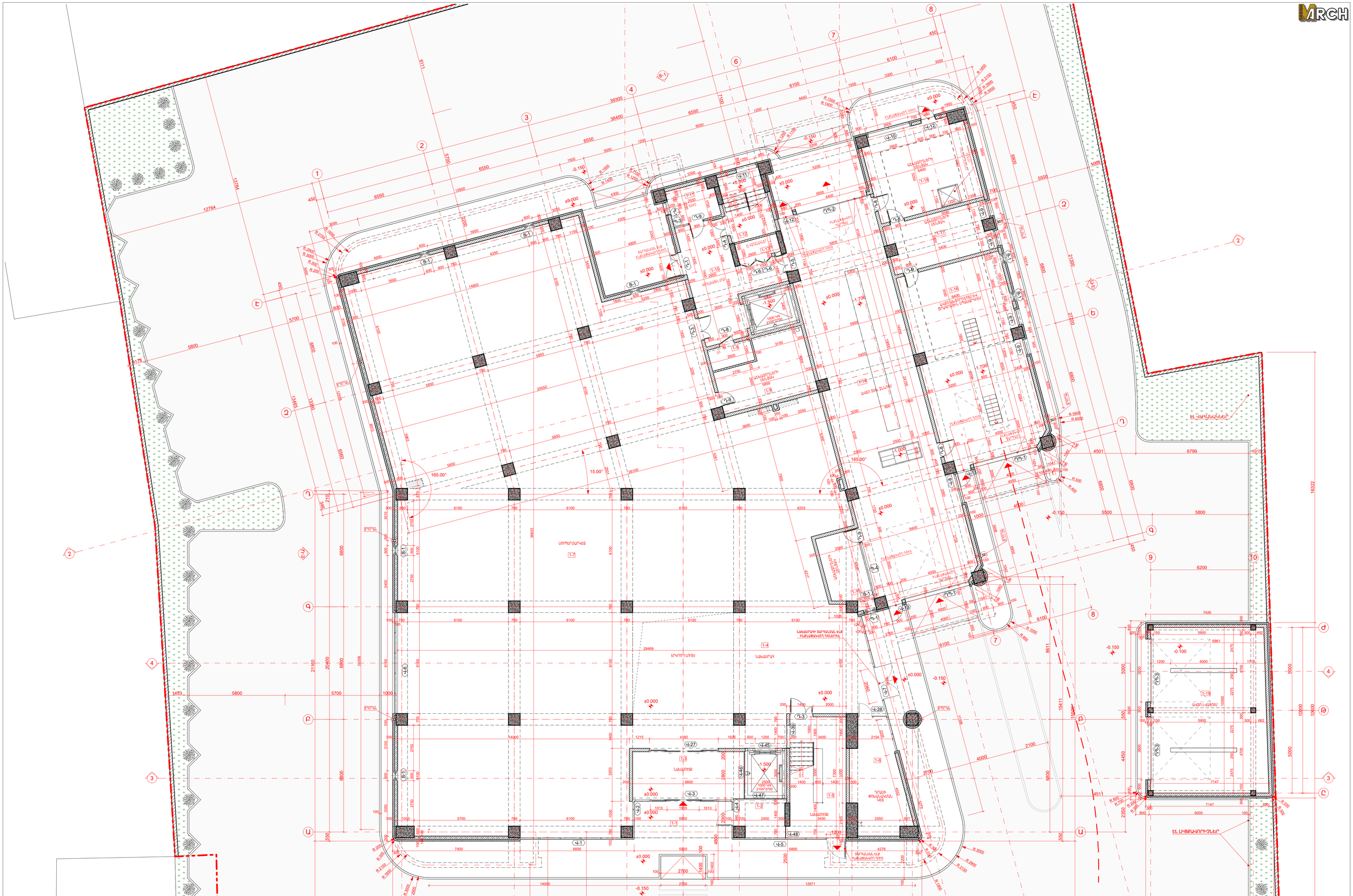

ՊՈՒՄԵՐԻ ԱՆՎԱՆՈՒՄԸ: «ԱԼԼԵՅԱ ՊԱՐԿ» ՍՊԸ	ՆԱԽԱԳԾՈՂ: «Մ ԱՐԽ» ՍՊԸ ԱՐՏՈՒԱԳԻՐ ՃԲՂ-Ա-0233		ԳԾԱԳՐԻ ԱՆՎԱՆՈՒՄԸ: ԱՌԱՋԻՆ ՀԱՐԿԻ ՀԱՏԱԿԱԳԾ ՉՕՓԱԴՐՈՒՄ ԵՎ ՄԱԿԱՆԱՇՇՈՒՄ
ՆԱԽԱԳԾԻ ՀԱՍՑԵ: ՀՀ, ԱՐԱԳԱԾՈՏՆԻ ՄԱՐԶ, ԱՇՏԱՐԱԿ ՔԱՂԱՔ, ԳԱՅԻ ՓՈՂՈՑ 30	ՓՈՒԼ: ԱՇԽԱՏԱՆՔԱՅԻՆ ՆԱԽԱԳԾ	ԳԼԽԱՎՈՐ ՃԱՐՏԱՐԱՊԵՏ: ՄԻՍԱԿ ՄԽԻԹԱՐՅԱՆ	
ՆԱԽԱԳԾԻ ԱՆՎԱՆՈՒՄԸ: ՀԱՍԱՐԱԿԱԿԱՆ ՍՊԱՍԱՐԿՄԱՆ ՏԱՐԱԾՔԵՐ, ԱԿՏՈ ՏԵԽՇՆՆՄԱՆ, ԱԿՏՈ ՏԵԽՍՊԱՍԱՐԿՄԱՆ ԵՎ ԱԿՏՈ ԼՎԱՑՄԱՆ ԿԱՅԱՆՆԵՐ	ՃԱՐՏԱՐԱՊԵՏ: ՄԻՍԱԿ ՄԽԻԹԱՐՅԱՆ		A.06.1
	ՃԱՐՏԱՐԱՊԵՏ:		ՕՐ. ԱՄԻՍ. ՏԱՐԻ: 04.04.2024 ԱՎԱՐՏԱԿԱՆ ՀԱՄԱՐ: 20240404 ՄԱՍՇՏԱԲ: 1:100

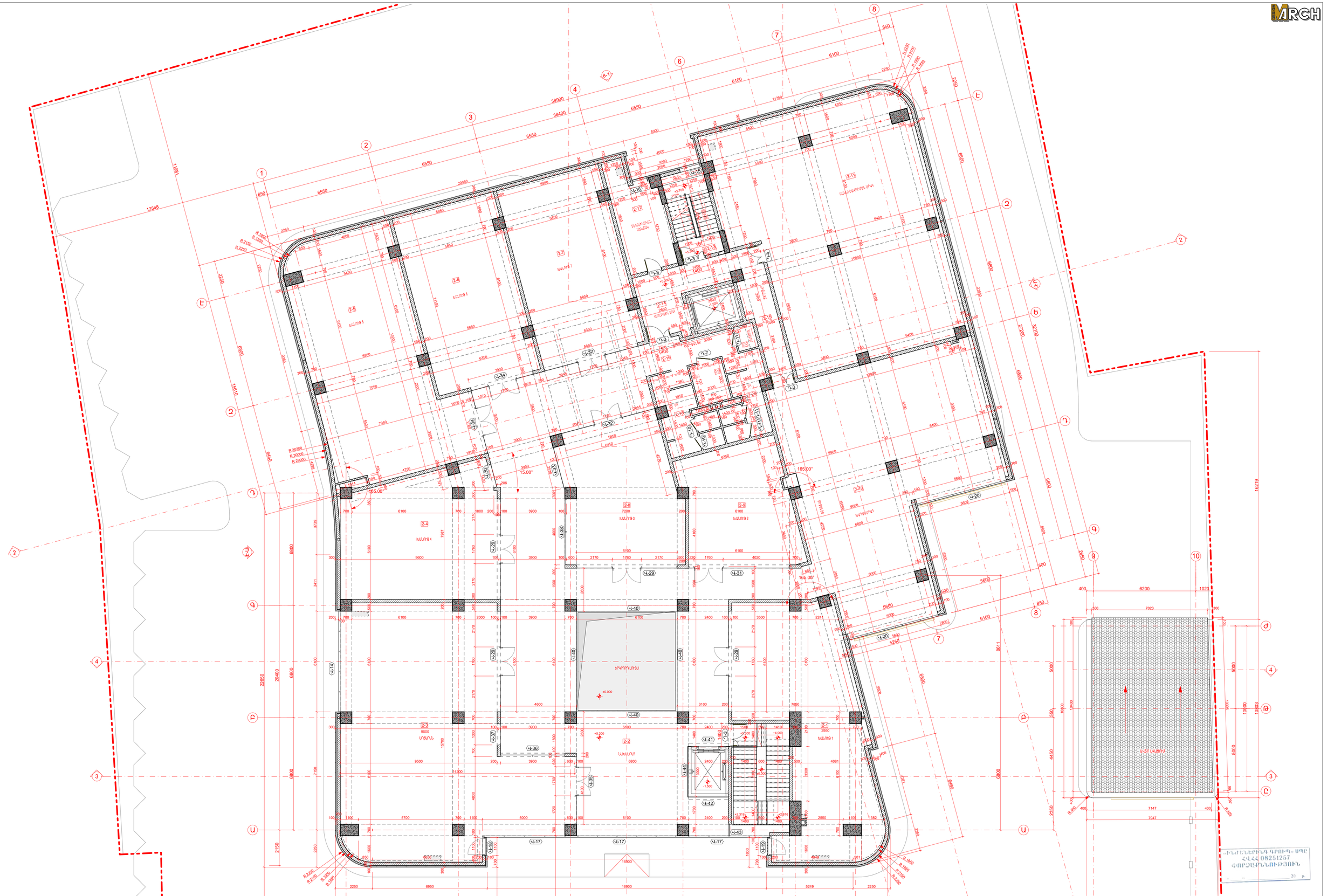

ՊՈՒՏԱԿԻՑՈՒ՝
«ԱԼԼԵՅԱ ՊԱՐԿ» ՍՊԸ

ՆԱԽԱԳԾԻ ՀԱՍՑԵՆ.
ՀՀ, ԱՐԱԳԱԾՈՏՆԻ ՄԱՐԶ, ՔԱՂԱՔ ԹԱԼԻՆ,
ԳԱՅԻ ՓՈՂՈՑ 30

ՆԱԽԱԳԾԻ ԱՆՎԱՆՈՒՄԸ.
ՀԱՍԱՐԱԿԱԿԱՆ ՍՊԱՍԱՐԿՄԱՆ ՏԱՐԱԾՔՆԵՐ,
ԱՎՏՈ ՏԵԽՆՇԱԼՄԱՆ, ԱՎՏՈ ՏԵԽՍՊԱՍԱՐԿՄԱՆ
ԵՎ ԱՎՏՈ ԼՎԱՑՄԱՆ ԿԱՅԱՆՆԵՐ

ՆԱԽԱԳԾՈՂ.
«Մ ԱՐԽ» ՍՊԸ
ԱՐՏՈՆԱԳԻՐ ՃԲՂ-Ա-0233

ՓՈՒԼ.
ԱՇԽԱՏԱԼԱՅԻՆ ՆԱԽԱԳԾ

ԳԼԽԱՎՈՐ ՃԱՐՏԱՐԱՊԵՏ՝
ՄԻՍԱԿ ՄԽԻԹԱՐՅԱՆ

ՃԱՐՏԱՐԱՊԵՏ՝
ՄԻՍԱԿ ՄԽԻԹԱՐՅԱՆ

ՃԱՐՏԱՐԱՊԵՏ՝

ԳԾԱԳՐԻ ԱՆՎԱՆՈՒՄԸ.
ԵՐԿՐՈՐԴ ՀԱՐԿԻ ՀԱՏԱԿԱԳԾ
ՉԱՓԱԳՐՈՒՄ ԵՎ ՄԱԿԿԱՆՇՈՒՄ

ԳԾԱԳՐԻ ՀԱՄԱՐԸ.
A.06.2

ՕՐ, ԱՄԻՍ, ՏԱՐԻ՝
04.04.2024

ՆԱԽԱԳԾԻ ՀԱՄԱՐԸ.
20240404

ՄԱՍՇՏԱԲ.
1:100

ԻՐԱՎԱԲԵՐՅԱԼ ԳՐՈՒՊ» ՍՊԸ
ՀՎՀՀ 08251257
ՓՈՒՐՉԱՐՆՈՒԹՅՈՒՆ
20 թ.

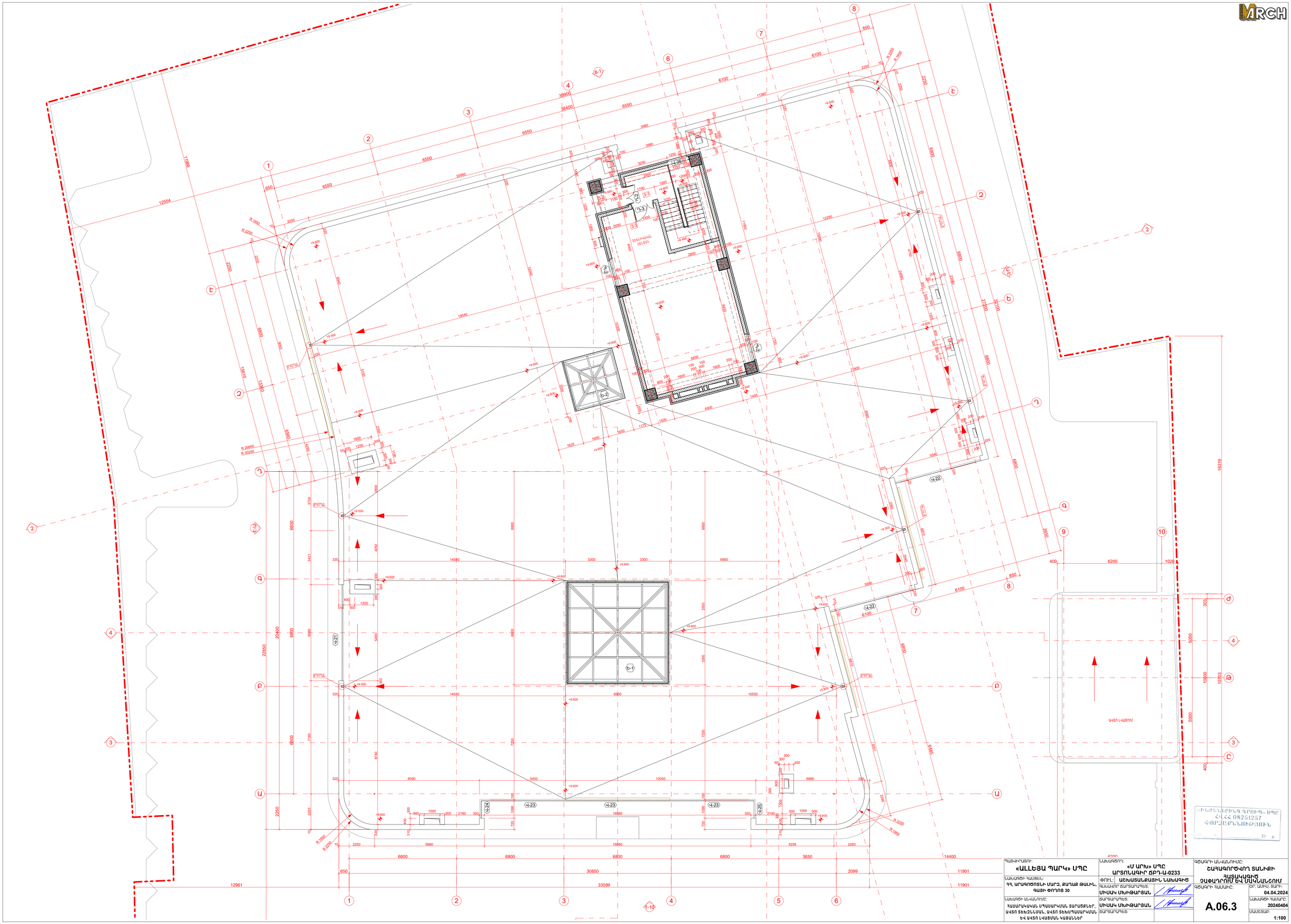

ՊՈՒՇԿԻՆԻՆ: «ԱԼԼԵՅԱ ՊԱՐԿ» ՍՊԸ	ՆԱԽԱԳԾՈՂ: «Մ ԱՐԽ» ՍՊԸ ԱՐՈՒՆԱԳԻՐ ՃԲԳ-Ա-0233		ԳԵՍԱԳՐԻ ԱՆՎԱՆՈՒՄԸ: ՇԱՀԱԳՈՐԾՎՈՂ ՏԱՆԻՔԻ ՅԱՍԿԱՎԱԳԻՐ ԶՕՓԱԳՈՐԾՈՒՄ ԵՎ ՍԱՎԱՆՇՈՒՄ
ՆԱԽԱԳԾԻ ՀԱՍՑԵՆ: ՀՀ, ԱՐԱԳԱԾՈՏՆԻ ՄԱՐԶ, ՔԱՂԱՔ ԹԱԼԻՆ, ԳԱՅԻ ՓՈՂՈՑ 30	ՓՈՒԼ: ԱՇԽԱՏԱՆՔԱՅԻՆ ՆԱԽԱԳԻԾ		
ՆԱԽԱԳԾԻ ԱՆՎԱՆՈՒՄԸ: ՀԱՍԱՐԱԿԱՆ ՍՊԱՍԱՐԿԱՆ ՏԱՐԱԾՔԵՐԻ, ԱՎՏՈ ՏԵԽՆՅԱՆԻ, ԱՎՏՈ ՏԵԽՍՊԱՍԱՐԿԱՆ ԵՎ ԱՎՏՈ ԼՎԱՑՄԱՆ ԿԱՅԱՆՆԵՐ	ԳԼԽԱՎՈՐ ՃԱՐՏԱՐԱՊԵՏ: ՄԻՍԱԿ ՄԽԻԹԱՐՅԱՆ		ԳԵՍԱԳՐԻ ՀԱՍԱՐԸ: A.06.3
	ՃԱՐՏԱՐԱՊԵՏ: ՄԻՍԱԿ ՄԽԻԹԱՐՅԱՆ		ՕՐ, ԱՄԻՍ, ՏԱՐԻ: 04.04.2024
	ՃԱՐՏԱՐԱՊԵՏ:		ԱՆՎԱՆԳԻՐՀԱՄԱՐ: 20240404
			ՄԱՍՇՏԱԲ: 1:100

«ԻՐԱՎԱԲԱՆԱԿԱՆ ԳՐՈՒՄԸ» ՍՊԸ
ՀՎՀՀ 08251257
ՊԱՏՃԵՆԱԳՐՈՒԹՅՈՒՆ
20 թ.

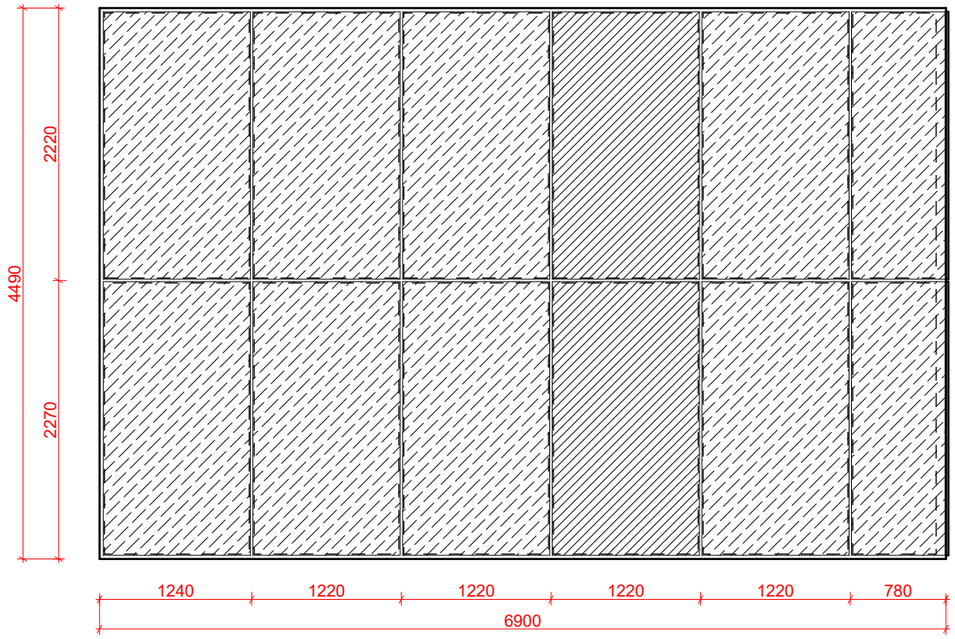

Վ-1 1 ՀԱՏ

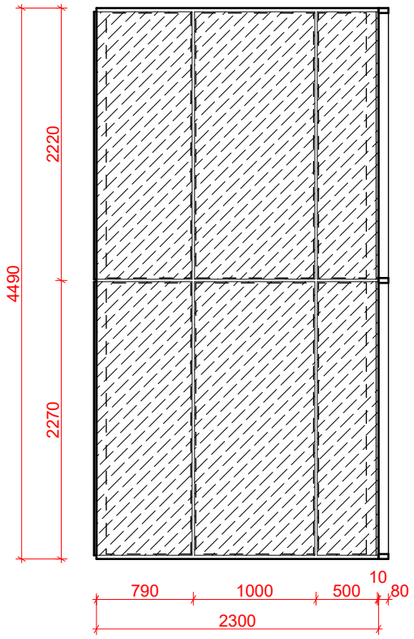

Վ-2 1 ՀԱՏ

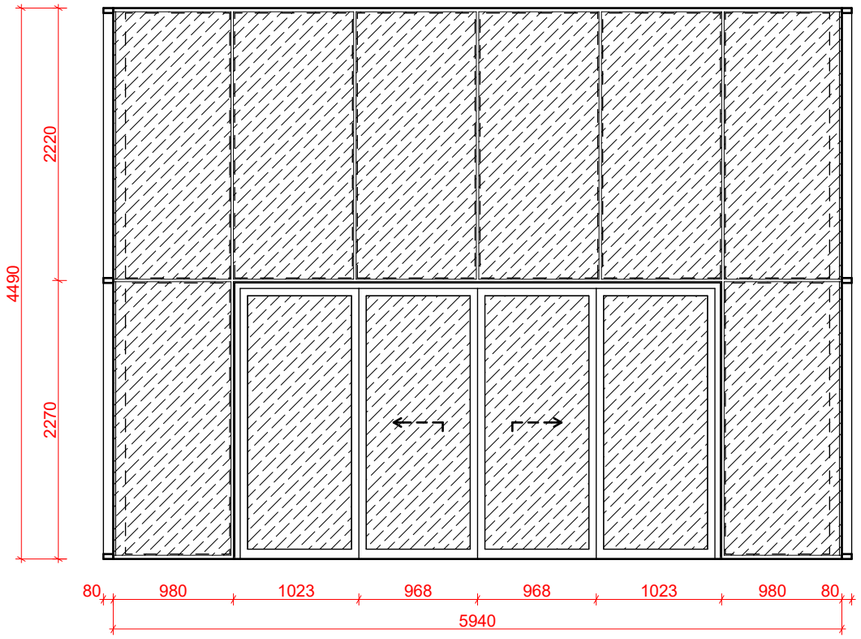

Վ-3 1 ՀԱՏ

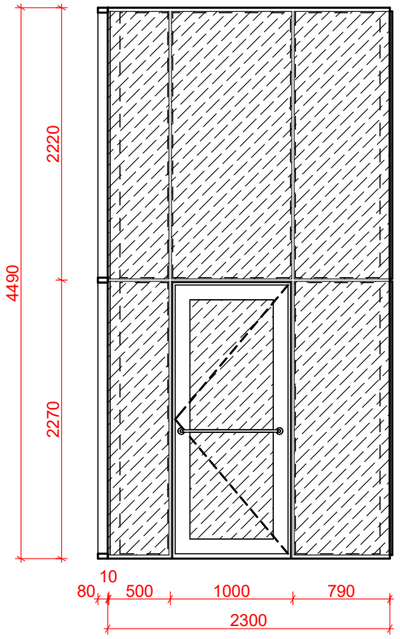

Վ-4 1 ՀԱՏ

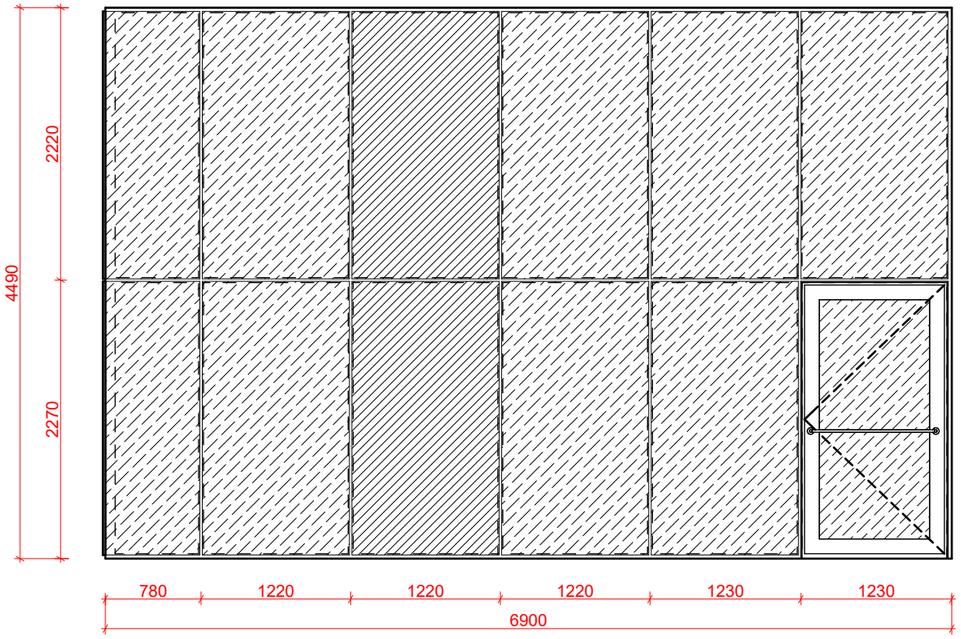

Վ-5 1 ՀԱՏ

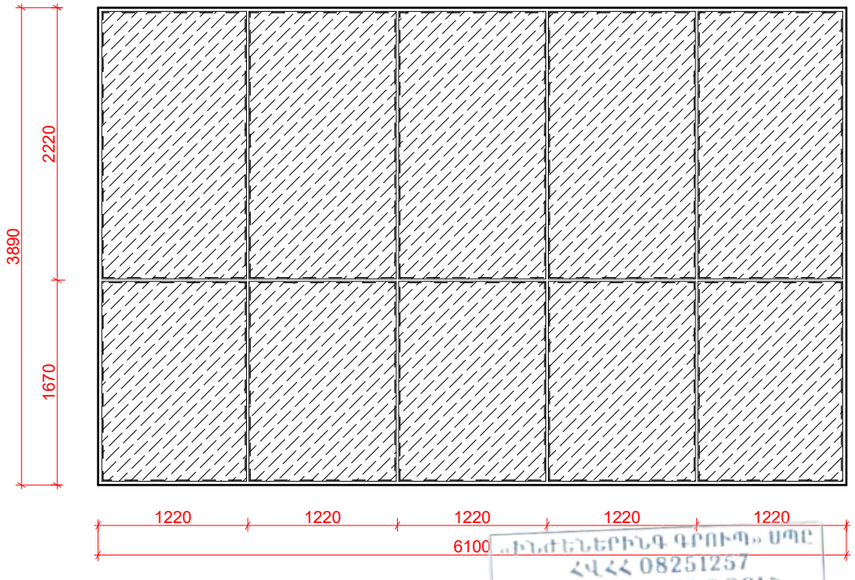

Վ-6 1 ՀԱՏ

«ԱՐՔԻԵՆԵՐԻՆԳ ԳՐՈՒՊ» ՍՊԸ
ՀՎՀՀ 08251257
ՓՈՐՁԱԳԵՏՆՈՒԹՅՈՒՆ
20 թ.

ԾԱՆՈԹՈՒԹՅՈՒՆ

Նախքան դռների, ցուցափեղկով դռների, լուսամուտների պատրաստումը, բոլոր չափերը համապատասխանեցնել համապատասխան բացվածքների հետ:

Արտաքին լուսամուտները, ցուցափեղկերը և դռները իրականացնել ջերմապաշտպանության բարձր կարգ ունեցող պրոֆիլներից, բարդ հանգույց ունեցող փեղկերի դեպքում նախատեսել միջատապաշտպան ցանցեր, իսկ ապակե փաթետները իրականացնել էներգախնայող և մգեցված ապակիներով համաձայն նախագծի:

ՊԱՏՎԻՐԱՏՈՒ՝ «ԱԼԼԵՅԱ ՊԱՐԿ» ՍՊԸ	ՆԱԽԱԳԾՈՂ՝ «Մ ԱՐԽ» ՍՊԸ ԱՐՏՈՆԱԳԻՐ ՃԲԴ-Ա-0233		ԳԾԱԳՐԻ ԱՆՎԱՆՈՒՄԸ՝ ԼՈՒՍԱՄՈՒՏՆԵՐ ԵՎ ԴՌՆԵՐ ԱՐՏԱՔԻՆ
ՆԱԽԱԳԾԻ ՀԱՍՑԵՆ՝ ՀՀ, ԱՐԱԳԱԾՈՏՆԻ ՄԱՐԶ, ՔԱՂԱՔ ԹԱԼԻՆ, ԳԱՅԻ ՓՈՂՈՑ 30	ՓՈՒԼ՝ ԱՇԽԱՏԱՆՔԱՅԻՆ ՆԱԽԱԳԻԾ		
	ԳԼԽԱՎՈՐ ՃԱՐՏԱՐԱՊԵՏ՝ ՄԻՍԱԿ ՄԽԻԹԱՐՅԱՆ		ԳԾԱԳՐԻ ՀԱՄԱՐԸ՝ A.07.1
ՆԱԽԱԳԾԻ ԱՆՎԱՆՈՒՄԸ՝ ՀԱՍԱՐԱԿԱԿԱՆ ՍՊԱՍԱՐԿՄԱՆ ՏԱՐԱԾՔՆԵՐ, ԱՎՏՈ ՏԵԽՀՍՆՄԱՆ, ԱՎՏՈ ՏԵԽՍՊԱՍԱՐԿՄԱՆ ԵՎ ԱՎՏՈ ԼՎԱՑՄԱՆ ԿԱՅԱՆՆԵՐ	ՃԱՐՏԱՐԱՊԵՏ՝ ՄԻՍԱԿ ՄԽԻԹԱՐՅԱՆ		ՕՐ, ԱՄԻՍ, ՏԱՐԻ՝ 04.04.2024
	ՃԱՐՏԱՐԱՊԵՏ՝		ՆԱԽԱԳԾԻ ՀԱՄԱՐԸ՝ 20240404
			ՄԱՍՇՏԱԲ՝ 1:50

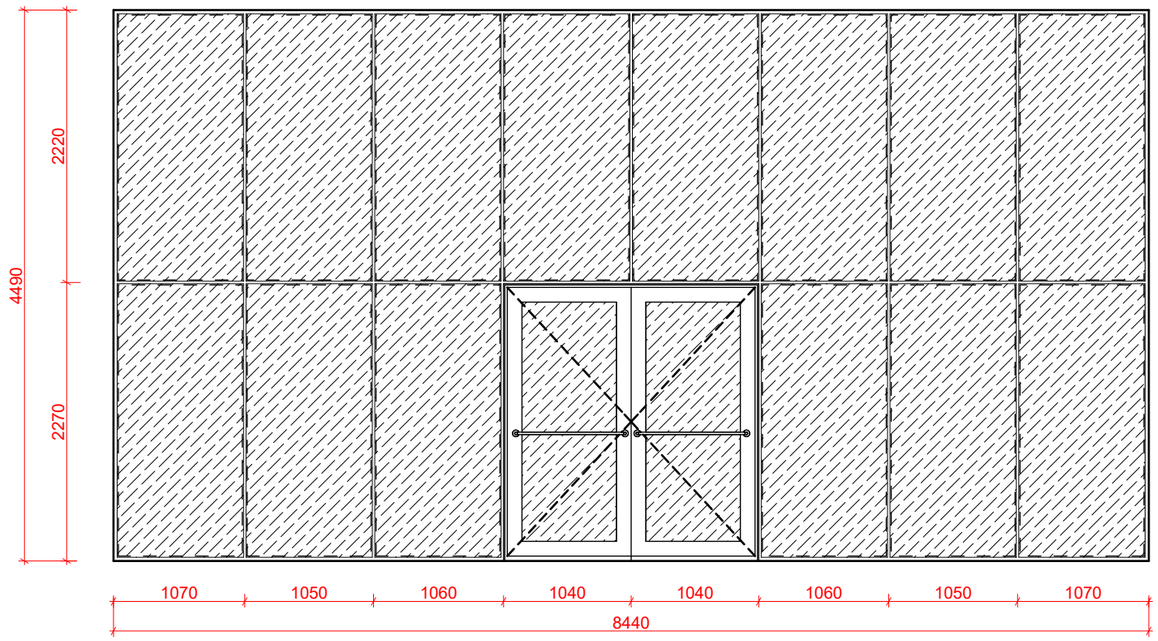

Վ-7 1 ՀԱՏ

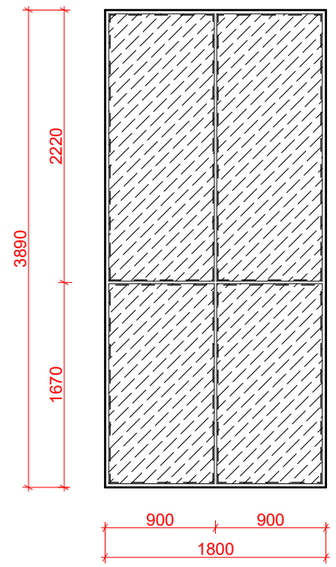

Վ-8 1 ՀԱՏ

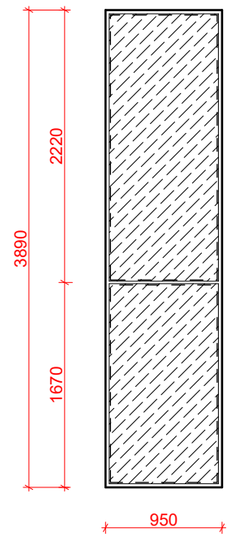

Վ-9 4 ՀԱՏ

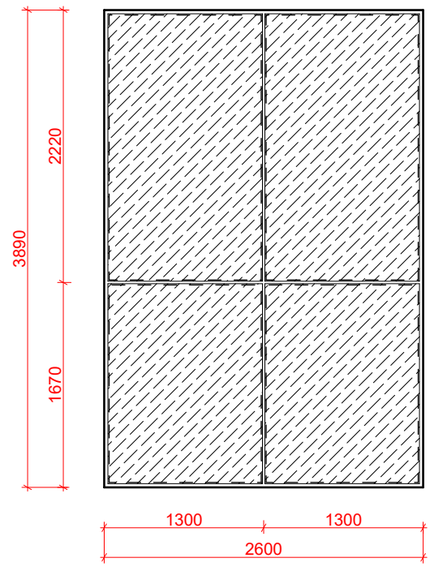

Վ-10 1 ՀԱՏ

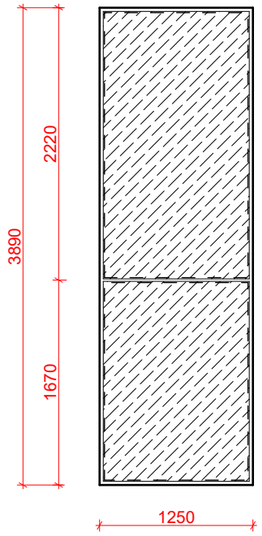

Վ-11 1 ՀԱՏ

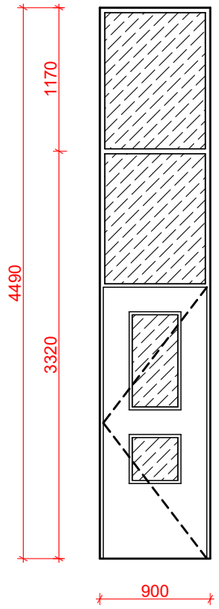

Վ-12 2 ՀԱՏ ԲԱՐԱԿՈՐ 20 ՍՄ. 1 ՀԱՏ

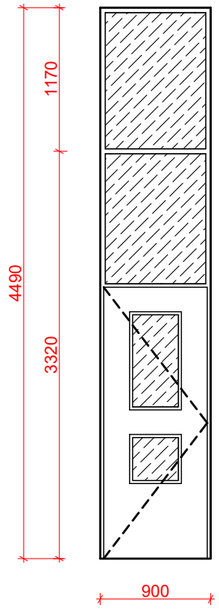

Վ-13 2 ՀԱՏ

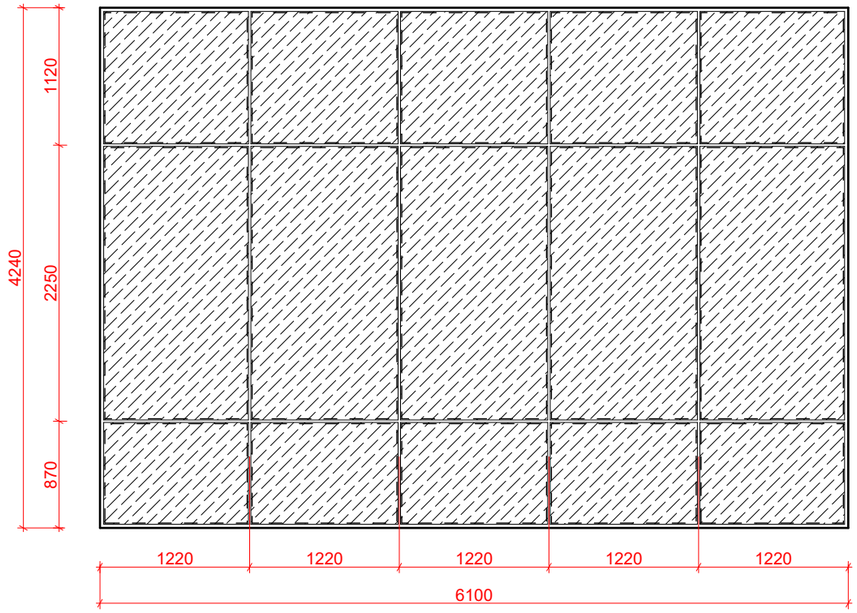

Վ-14 1 ՀԱՏ

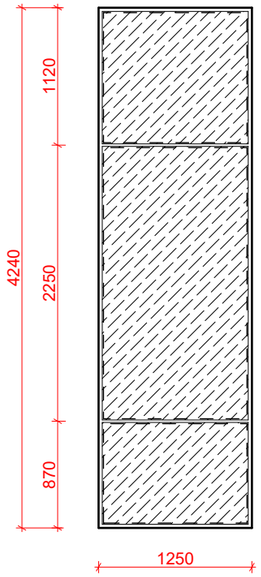

Վ-15 1 ՀԱՏ

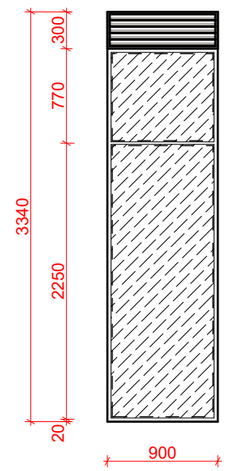

Վ-16 1 ՀԱՏ

«ՀԱՅԱՍՏԱՆԻ ԱՐԻՆԴ ԳՐՈՒՊ» ՍՊԸ
ՀՎՀՀ 08251257
ՓՈՐՁԱԳԻՏՈՒԹՅՈՒՆ
20 թ.

ԾԱՆՈԹՈՒԹՅՈՒՆ

Նախքան դռների, ցուցափեղկով դռների, լուսամուտների պատրաստումը, բոլոր չափերը համապատասխանեցնել համապատասխան բացվածքների հետ:

Արտաքին լուսամուտները, ցուցափեղկերը և դռները իրականացնել ջերմապաշտպանության բարձր կարգ ունեցող պրոֆիլներից, բարդ հանգույց ունեցող փեղկերի դեպքում նախատեսել միջատապաշտպան ցանցեր, իսկ ապակե փաթեթները իրականացնել էներգախնայող և մգեցված ապակիներով համաձայն նախագծի:

ՊԱՏՎԻՐԱՏՈՒ՝ «ԱԼԼԵՅԱ ՊԱՐԿ» ՍՊԸ	ՆԱԽԱԳԾՈՂ՝ «Մ ԱՐԽ» ՍՊԸ ԱՐՏՈՆԱԳԻՐ ՃԲԴ-Ա-0233		ԳԾԱԳՐԻ ԱՆՎԱՆՈՒՄԸ՝ ԼՈՒՍԱՄՈՒՏՆԵՐ ԵՎ ԴՌՆԵՐ ԱՐՏԱՔԻՆ
ՆԱԽԱԳԾԻ ՀԱՍՑԵՆ՝ ՀՀ, ԱՐԱԳԱԾՈՏՆԻ ՄԱՐԶ, ՔԱՂԱՔ ԹԱԼԻՆ, ԳԱՅԻ ՓՈՂՈՑ 30	ՓՈՒԼ՝ ԱՇԽԱՏԱՆՔԱՅԻՆ ՆԱԽԱԳԻԾ		
	ԳԼԽԱՎՈՐ ՃԱՐՏԱՐԱՊԵՏ՝ ՄԻՍԱԿ ՄԽԻԹԱՐՅԱՆ		ԳԾԱԳՐԻ ՀԱՄԱՐԸ՝ A.07.2
ՆԱԽԱԳԾԻ ԱՆՎԱՆՈՒՄԸ՝ ՀԱՍԱՐԱԿԱԿԱՆ ՍՊԱՍԱՐԿՄԱՆ ՏԱՐԱԾՔՆԵՐ, ԱՎՏՈ ՏԵԽՉՆՆՄԱՆ, ԱՎՏՈ ՏԵԽՍՊԱՍԱՐԿՄԱՆ ԵՎ ԱՎՏՈ ԼՎԱՑՄԱՆ ԿԱՅԱՆՆԵՐ	ՃԱՐՏԱՐԱՊԵՏ՝ ՄԻՍԱԿ ՄԽԻԹԱՐՅԱՆ		ՕՐ, ԱՄԻՍ, ՏԱՐԻ՝ 04.04.2024
	ՃԱՐՏԱՐԱՊԵՏ՝		ՆԱԽԱԳԾԻ ՀԱՄԱՐԸ՝ 20240404
			ՄԱՍՇՏԱԲ՝ 1:50

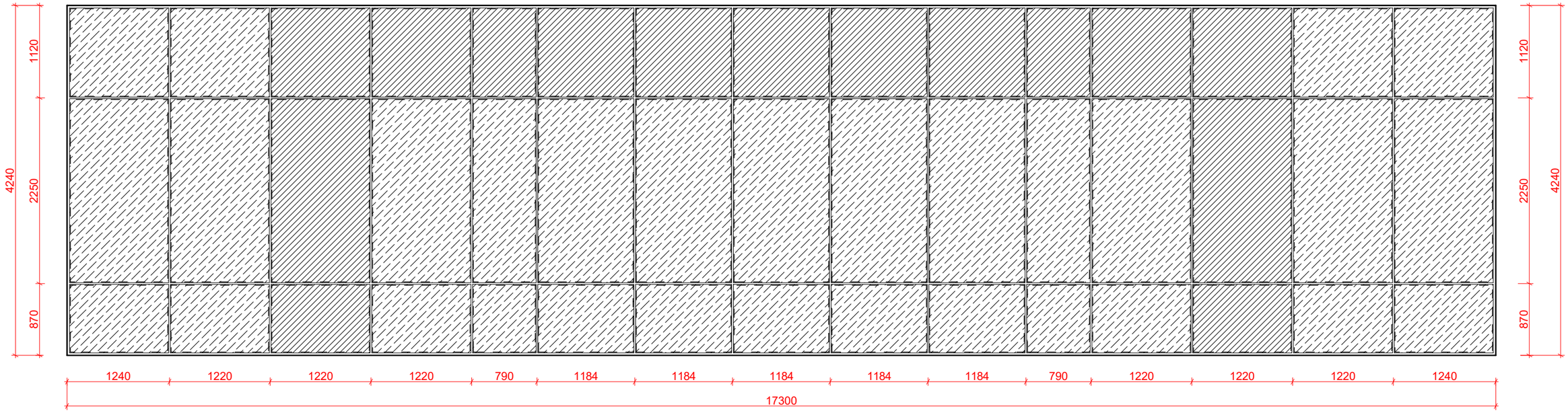

Վ-17 1 ՀԱՏ

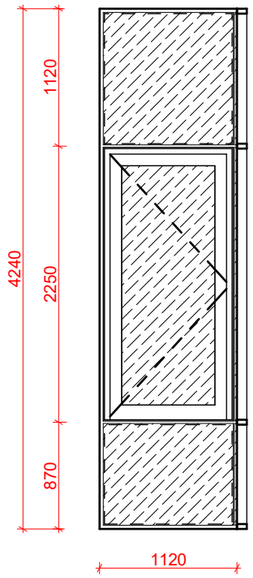

Վ-18 1 ՀԱՏ

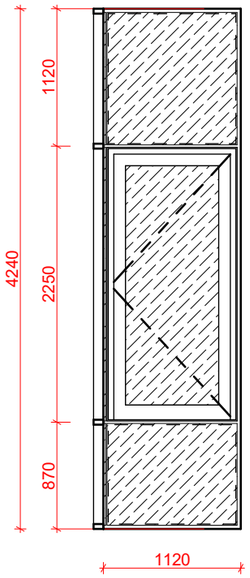

Վ-19 1 ՀԱՏ

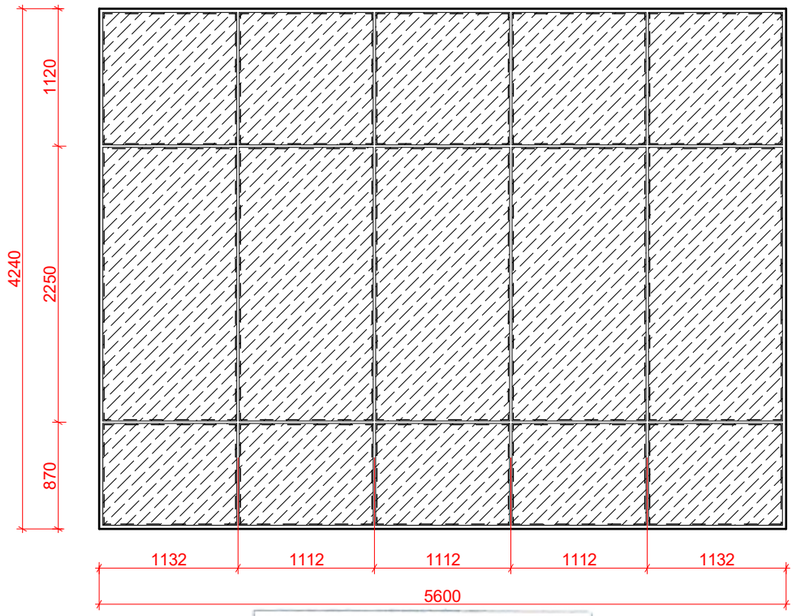

Վ-20 2 ՀԱՏ

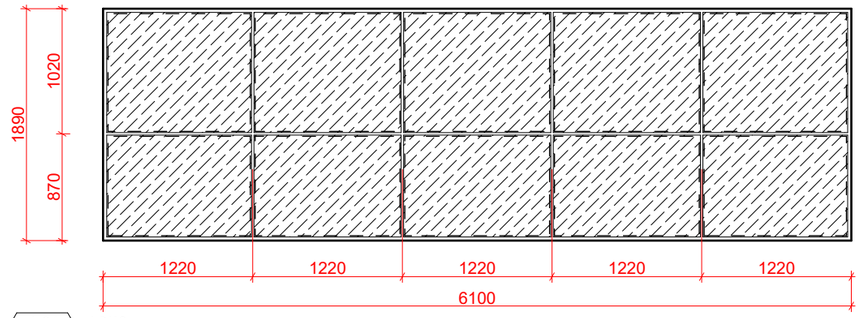

Վ-21 1 ՀԱՏ

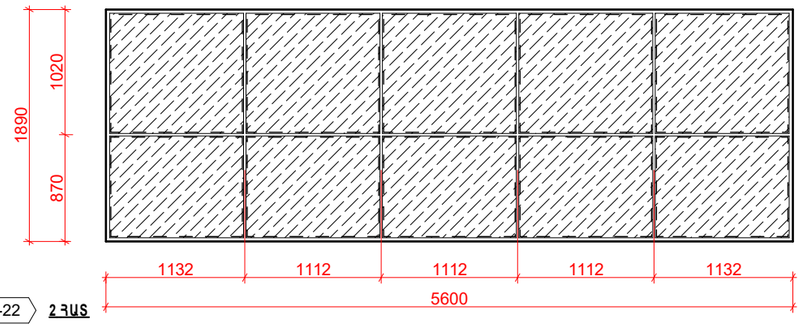

Վ-22 2 ՀԱՏ

«ԻՆԺԵՆԵՐԻՆԳ ԳՐՈՒՊ» ՍՊԸ
ՀՎՀՀ 08251257
ՓՈՐՁԱԳՐՈՒԹՅՈՒՆ
«____» _____ 20__ թ.

ԾԱՆՈԹՈՒԹՅՈՒՆ

Նախքան դռների, ցուցափեղկով դռների, լուսամուտների պատրաստումը, բոլոր չափերը համապատասխանեցնել համապատասխան բացվածքների հետ:

Արտաքին լուսամուտները, ցուցափեղկերը և դռները իրականացնել ջերմապաշտպանության բարձր կարգ ունեցող պրոֆիլներից, բարդ հանգույց ունեցող փեղկերի դեպքում նախատեսել միջատապաշտպան ցանցեր, իսկ ապակե փաթեթները իրականացնել էներգախնայող և մգեցված ապակիներով համաձայն նախագծի:

ՊԱՏՎԻՐԱՏՈՒ՝ «ԱԼԼԵՅԱ ՊԱՐԿ» ՍՊԸ	ՆԱԽԱԳԾՈՂ՝ «Մ ԱՐԽ» ՍՊԸ ԱՐՏՈՆԱԳԻՐ ՃԲԴ-Ա-0233		ԳԾԱԳՐԻ ԱՆՎԱՆՈՒՄԸ՝ ԼՈՒՍԱՄՈՒՏՆԵՐ ԵՎ ԴՌՆԵՐ ԱՐՏԱՔԻՆ
ՆԱԽԱԳԾԻ ՀԱՍՑԵՆ՝ ՀՀ, ԱՐԱԳԱԾՈՏՆԻ ՄԱՐԶ, ՔԱՂԱՔ ԹԱԼԻՆ, ԳԱՅԻ ՓՈՂՈՑ 30	ՓՈՒԼ՝ ԱՇԽԱՏԱՆՔԱՅԻՆ ՆԱԽԱԳԻԾ		
	ԳԼԽԱՎՈՐ ՃԱՐՏԱՐԱՊԵՏ՝ ՄԻՍԱԿ ՄԽԻԹԱՐՅԱՆ		ԳԾԱԳՐԻ ՀԱՄԱՐԸ՝ A.07.3
ՆԱԽԱԳԾԻ ԱՆՎԱՆՈՒՄԸ՝ ՀԱՍԱՐԱԿԱԿԱՆ ՍՊԱՍԱՐԿՄԱՆ ՏԱՐԱԾՔՆԵՐ, ԱՎՏՈ ՏԵԽՉՆՆՄԱՆ, ԱՎՏՈ ՏԵԽՍՊԱՍԱՐԿՄԱՆ ԵՎ ԱՎՏՈ ԼՎԱՑՄԱՆ ԿԱՅԱՆՆԵՐ	ՃԱՐՏԱՐԱՊԵՏ՝ ՄԻՍԱԿ ՄԽԻԹԱՐՅԱՆ		ՕՐ, ԱՄԻՍ, ՏԱՐԻ՝ 04.04.2024
	ՃԱՐՏԱՐԱՊԵՏ՝		ՆԱԽԱԳԾԻ ՀԱՄԱՐԸ՝ 20240404
			ՄԱՍՇՏԱԲ՝ 1:50

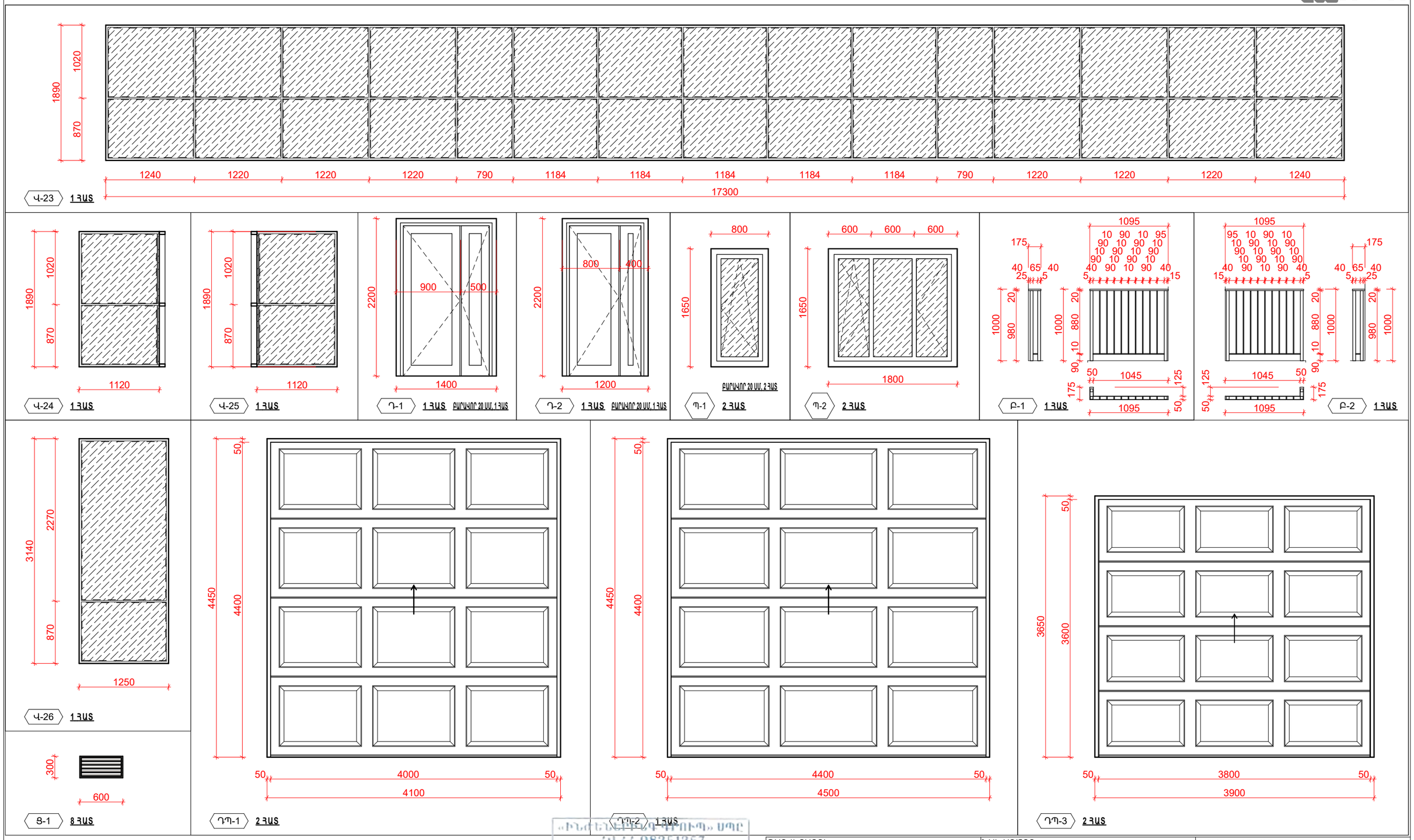

«ԻՆՖԵՆԻՏԻ ԳՐՈՒՊ» ՍՊԸ
ՀՎՀՀ 08251257
ԳՈՐԾԱԿԱՆՈՒԹՅՈՒՆ
20 թ.

ԾԱՆՈԹՈՒԹՅՈՒՆ

Նախքան դռների, ցուցափեղկով դռների, լուսամուտների պատրաստումը, բոլոր չափերը համապատասխանեցնել համապատասխան բացվածքների հետ:

Արտաքին լուսամուտները, ցուցափեղկերը և դռները իրականացնել ջերմապաշտպանության բարձր կարգ ունեցող պրոֆիլներից, բարդ հանգույց ունեցող փեղկերի դեպքում նախատեսել միջատապաշտպան ցանցեր, իսկ ապակե փաթեթները իրականացնել էներգախնայող և մգեցված ապակիներով համաձայն նախագծի:

ՊԱՏՎԻՐԱՏՈՒ՝ «ԱԼԼԵՅԱ ՊԱՐԿ» ՍՊԸ	ՆԱԽԱԳԾՈՂ՝ «Մ ԱՐԽ» ՍՊԸ ԱՐՏՈՆԱԳԻՐ ՃԲԴ-Ա-0233		ԳԾԱԳՐԻ ԱՆՎԱՆՈՒՄԸ՝ ԼՈՒՍԱՄՈՒՏՆԵՐ ԵՎ ԴՌՆԵՐ ԱՐՏԱՔԻՆ
ՆԱԽԱԳԾԻ ՀԱՍՑԵՆ՝ ՀՀ, ԱՐԱԳԱԾՈՏՆԻ ՄԱՐԶ, ՔԱՂԱՔ ԹԱԼԻՆ, ԳԱՅԻ ՓՈՂՈՑ 30	ՓՈՒԼ՝ ԱՇԽԱՏԱՆՔԱՅԻՆ ՆԱԽԱԳԻԾ		
	ԳԼԽԱՎՈՐ ՃԱՐՏԱՐԱՊԵՏ՝ ՄԻՍԱԿ ՄԽԻԹԱՐՅԱՆ		ԳԾԱԳՐԻ ՀԱՄԱՐԸ՝ A.07.4
ՆԱԽԱԳԾԻ ԱՆՎԱՆՈՒՄԸ՝ ՀԱՍԱՐԱԿԱԿԱՆ ՍՊԱՍԱՐԿՄԱՆ ՏԱՐԱԾՔՆԵՐ, ԱՎՏՈ ՏԵԽՉՆՆՄԱՆ, ԱՎՏՈ ՏԵԽՍՊԱՍԱՐԿՄԱՆ ԵՎ ԱՎՏՈ ԼՎԱՑՄԱՆ ԿԱՅԱՆՆԵՐ	ՃԱՐՏԱՐԱՊԵՏ՝ ՄԻՍԱԿ ՄԽԻԹԱՐՅԱՆ		ՕՐ, ԱՄԻՍ, ՏԱՐԻ՝ 04.04.2024
	ՃԱՐՏԱՐԱՊԵՏ՝		ՆԱԽԱԳԾԻ ՀԱՄԱՐԸ՝ 20240404
			ՄԱՍՇՏԱԲ՝ 1:50

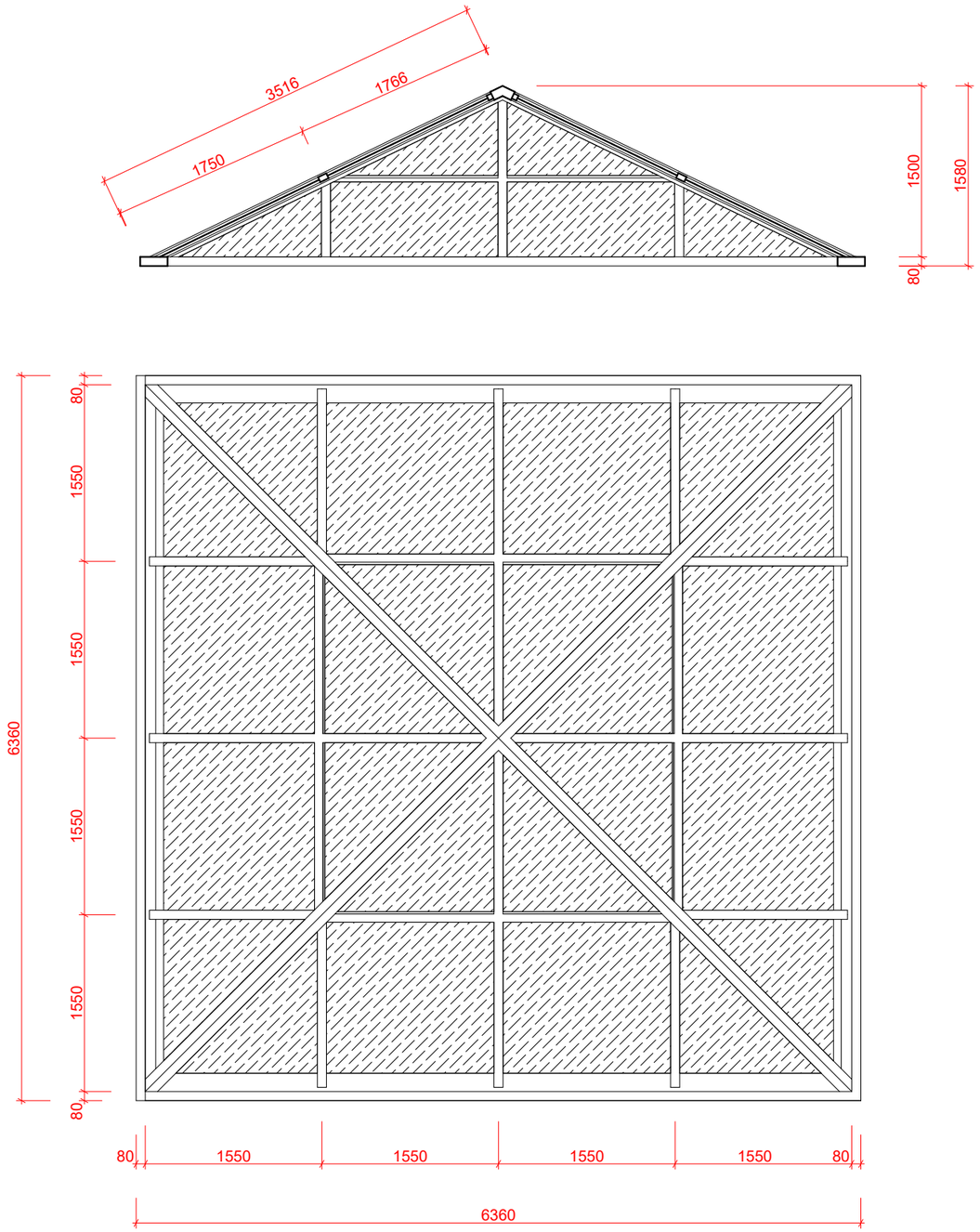

Ե-1 1 ՀԱՏ

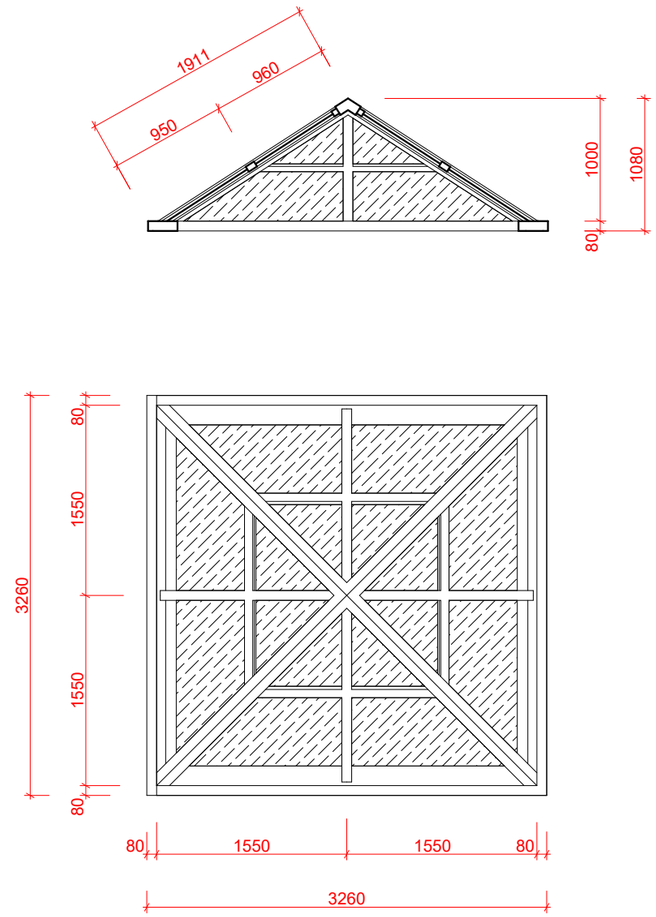

Ե-2 1 ՀԱՏ

«ԻՆԺԵՆԵՐԻՆԳ ԳՐՈՒՊ» ՍՊԸ
ՀՎՀՀ 08251257
ՓՈՐՁԱԳԵՏՆՈՒԹՅՈՒՆ
" " 20 թ.

ԾԱՆՈԹՈՒԹՅՈՒՆ

Նախքան դռների, ցուցափեղկով դռների, լուսամուտների պատրաստումը, բոլոր չափերը համապատասխանեցնել համապատասխան բացվածքների հետ:

Արտաքին լուսամուտները, ցուցափեղկերը և դռները իրականացնել ջերմապաշտպանության բարձր կարգ ունեցող պրոֆիլներից, բարդ հանգույց ունեցող փեղկերի դեպքում նախատեսել միջատապաշտպան ցանցեր, իսկ ապակե փաթետները իրականացնել էներգախնայող և մգեցված ապակիներով համաձայն նախագծի:

ՊԱՏՎԻՐԱՏՈՒ՝ «ԱԼԼԵՅԱ ՊԱՐԿ» ՍՊԸ	ՆԱԽԱԳԾՈՂ՝ «Մ ԱՐԽ» ՍՊԸ ԱՐՏՈՆԱԳԻՐ ՃԲԴ-Ա-0233		ԳԾԱԳՐԻ ԱՆՎԱՆՈՒՄԸ՝ ԼՈՒՍԱՄՈՒՏՆԵՐ ԵՎ ԴՌՆԵՐ ԱՐՏԱՔԻՆ
ՆԱԽԱԳԾԻ ՀԱՍՑԵՆ՝ ՀՀ, ԱՐԱԳԱԾՈՏՆԻ ՄԱՐԶ, ՔԱՂԱՔ ԹԱԼԻՆ, ԳԱՅԻ ՓՈՂՈՑ 30	ՓՈՒԼ՝ ԱՇԽԱՏԱՆՔԱՅԻՆ ՆԱԽԱԳԻԾ		
	ԳԼԽԱՎՈՐ ՃԱՐՏԱՐԱՊԵՏ՝ ՄԻՍԱԿ ՄԽԻԹԱՐՅԱՆ		ԳԾԱԳՐԻ ՀԱՄԱՐԸ՝ A.07.5
ՆԱԽԱԳԾԻ ԱՆՎԱՆՈՒՄԸ՝ ՀԱՍԱՐԱԿԱԿԱՆ ՍՊԱՍԱՐԿՄԱՆ ՏԱՐԱԾՔՆԵՐ, ԱՎՏՈ ՏԵԽՁՆՆՄԱՆ, ԱՎՏՈ ՏԵԽՍՊԱՍԱՐԿՄԱՆ ԵՎ ԱՎՏՈ ԼՎԱՑՄԱՆ ԿԱՅԱՆՆԵՐ	ՃԱՐՏԱՐԱՊԵՏ՝ ՄԻՍԱԿ ՄԽԻԹԱՐՅԱՆ		ՕՐ, ԱՄԻՍ, ՏԱՐԻ՝ 04.04.2024
	ՃԱՐՏԱՐԱՊԵՏ՝		ՆԱԽԱԳԾԻ ՀԱՄԱՐԸ՝ 20240404
			ՄԱՍՇՏԱԲ՝ 1:50

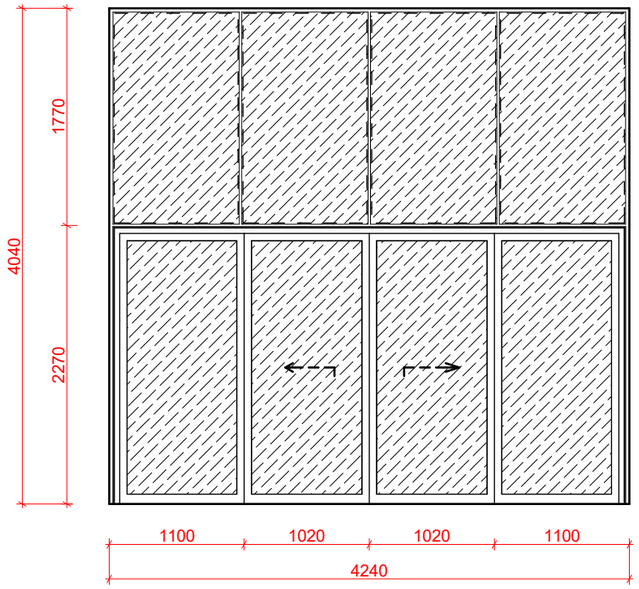

Վ-27 1 ՀԱՏ ԱՍՓԱԿՈՓ 20 ԱՍ.1 ՀԱՏ

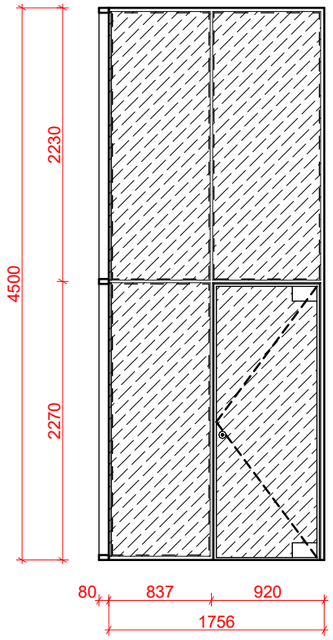

Վ-28 1 ՀԱՏ

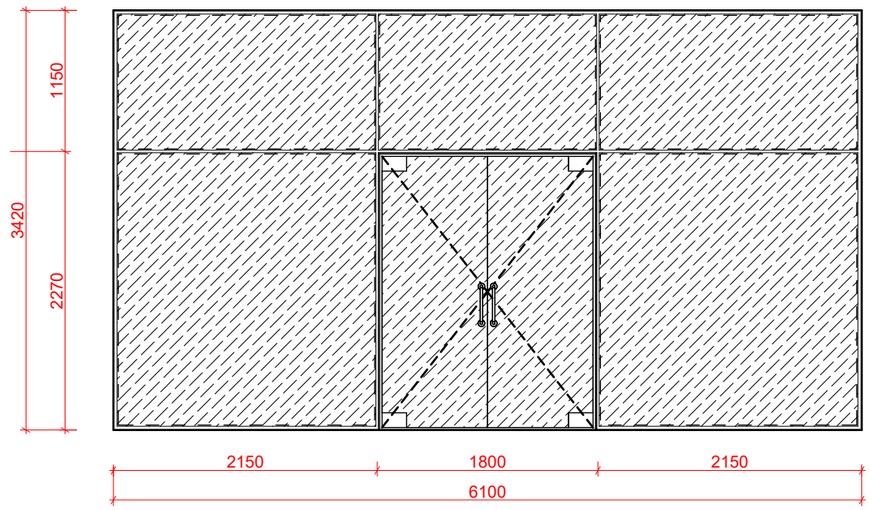

Վ-29 4 ՀԱՏ

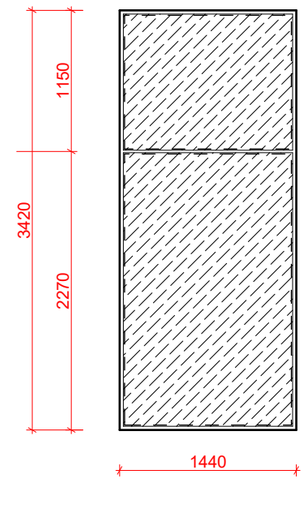

Վ-30 1 ՀԱՏ

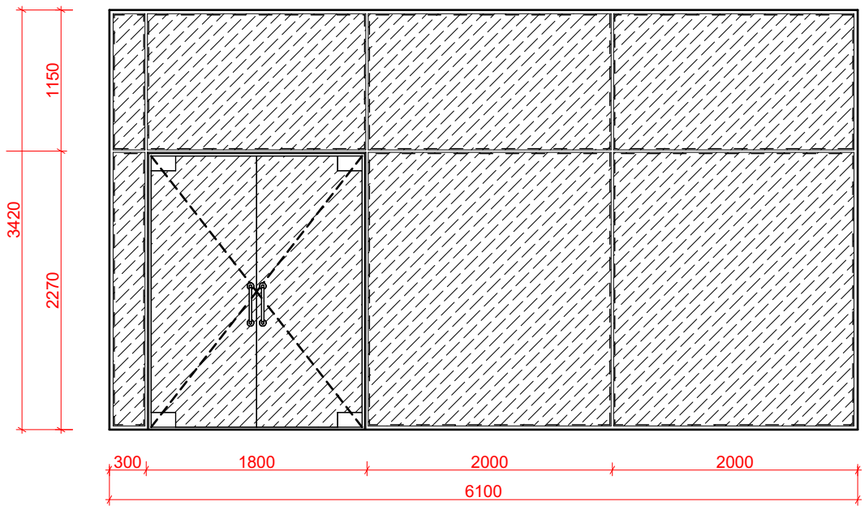

Վ-31 1 ՀԱՏ

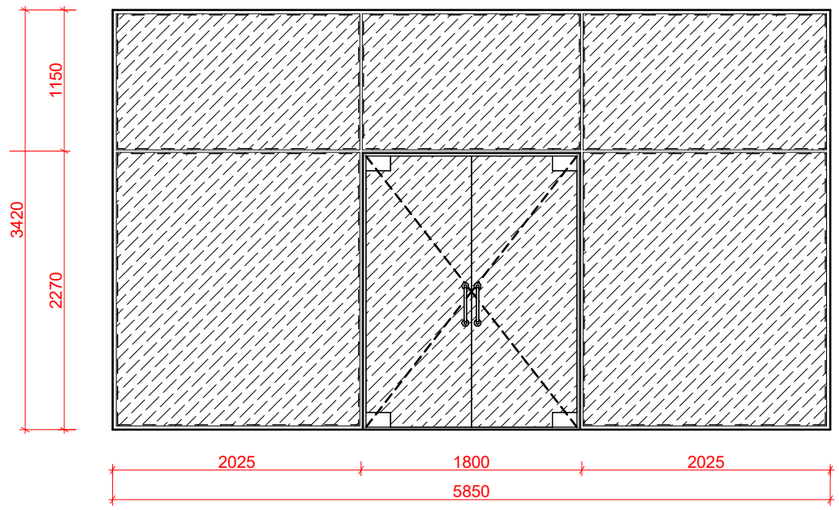

Վ-32 2 ՀԱՏ

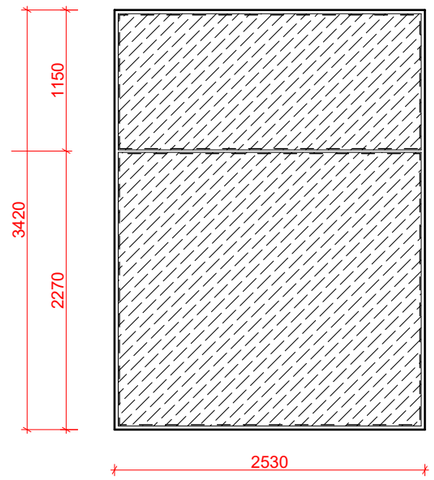

Վ-33 1 ՀԱՏ

ԾԱՆՈԹՈՒԹՅՈՒՆ

Նախքան դռների, ցուցափեղկով դռների, լուսամուտների պատրաստումը, բոլոր չափերը համապատասխանեցնել համապատասխան բացվածքների հետ:

«ԻՆԺԵՆԵՐԻՆԳ ԳՐՈՒՊ» ՍՊԸ
ՀՎՀՀ 08251257
ԳՈՐԾԱԿԱՆՈՒԹՅՈՒՆ
«..» ..... 20 թ.

ՊԱՏՎԻՐԱՏՈՒ: «ԱԼԼԵՅԱ ՊԱՐԿ» ՍՊԸ	ՆԱԽԱԳԾՈՂ: «Մ ԱՐԽ» ՍՊԸ ԱՐՏՈՆԱԳԻՐ ՃԲԴ-Ա-0233		ԳԾԱԳՐԻ ԱՆՎԱՆՈՒՄԸ: ԼՈՒՍԱՄՈՒՏՆԵՐ ԵՎ ԴՌՆԵՐ ՆԵՐՔԻՆ
ՆԱԽԱԳԾԻ ՀԱՍՑԵՆ: ՀՀ, ԱՐԱԳԱԾՈՏՆԻ ՄԱՐԶ, ՔԱՂԱՔ ԹԱԼԻՆ, ԳԱՅԻ ՓՈՂՈՑ 30	ՓՈՒԼ: ԱՇԽԱՏԱՆՔԱՅԻՆ ՆԱԽԱԳԻԾ		
ՆԱԽԱԳԾԻ ԱՆՎԱՆՈՒՄԸ: ՀԱՍԱՐԱԿԱԿԱՆ ՍՊԱՍԱՐԿՄԱՆ ՏԱՐԱԾՔՆԵՐ, ԱՎՏՈ ՏԵԽՉՆՆՄԱՆ, ԱՎՏՈ ՏԵԽՍՊԱՍԱՐԿՄԱՆ ԵՎ ԱՎՏՈ ԼՎԱՑՄԱՆ ԿԱՅԱՆՆԵՐ	ԳԼԽԱՎՈՐ ՃԱՐՏԱՐԱՊԵՏ: ՄԻՍԱԿ ՄԽԻԹԱՐՅԱՆ		ԳԾԱԳՐԻ ՀԱՄԱՐԸ: A.07.6
	ՃԱՐՏԱՐԱՊԵՏ: ՄԻՍԱԿ ՄԽԻԹԱՐՅԱՆ		ՕՐ, ԱՄԻՍ, ՏԱՐԻ: 04.04.2024
	ՃԱՐՏԱՐԱՊԵՏ:		ՆԱԽԱԳԾԻ ՀԱՄԱՐԸ: 20240404
			ՄԱՍՇՏԱԲ: 1:50

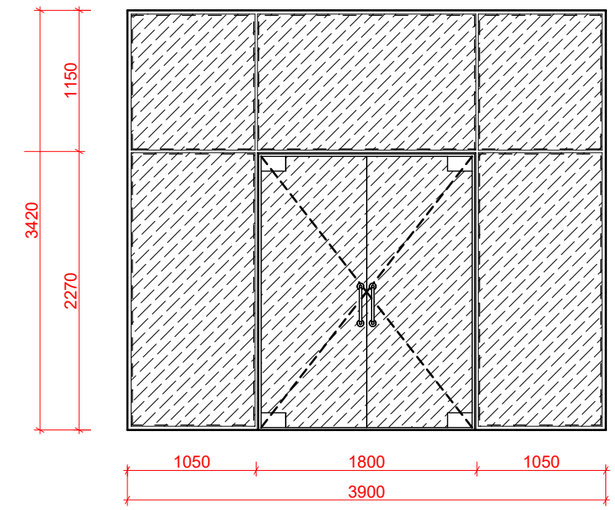

Վ-34 2 ՀԱՏ

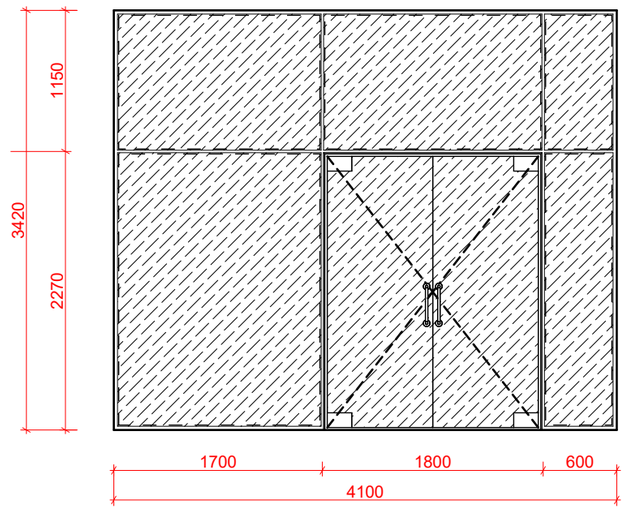

Վ-35 1 ՀԱՏ

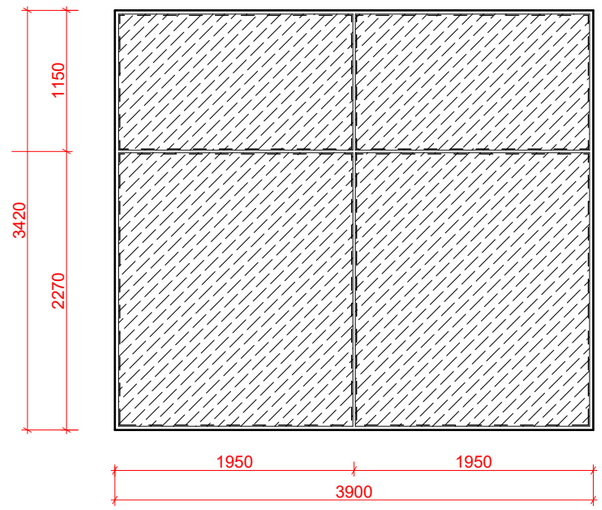

Վ-36 1 ՀԱՏ

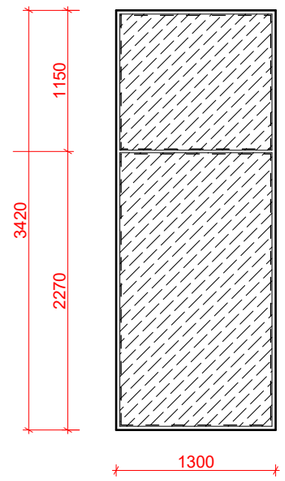

Վ-37 1 ՀԱՏ

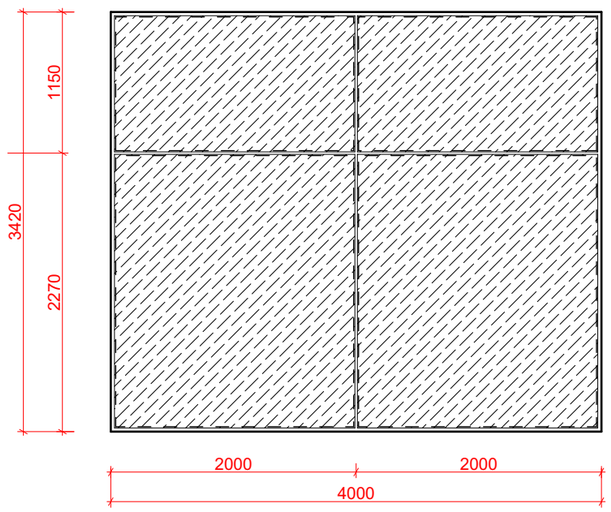

Վ-38 1 ՀԱՏ

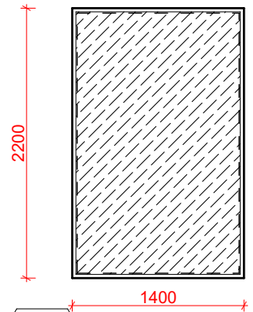

Վ-39 1 ՀԱՏ ԲԱՐԱՎՈՐ 20 ՍՄ, 1 ՀԱՏ

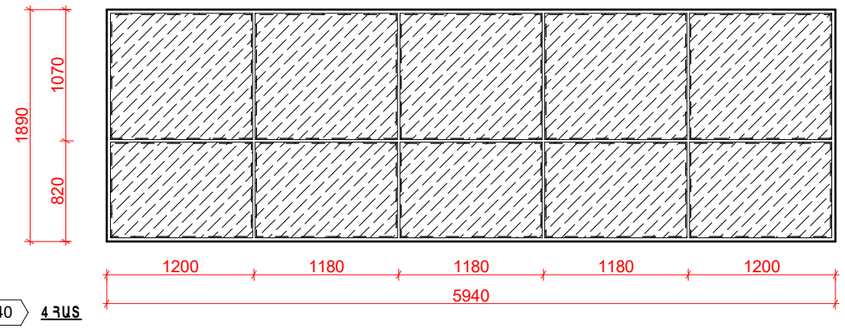

Վ-40 4 ՀԱՏ

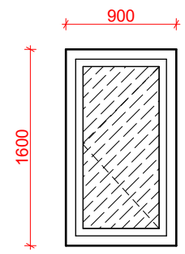

Պ-3 1 ՀԱՏ ԲԱՐԱՎՈՐ 20 ՍՄ, 1 ՀԱՏ

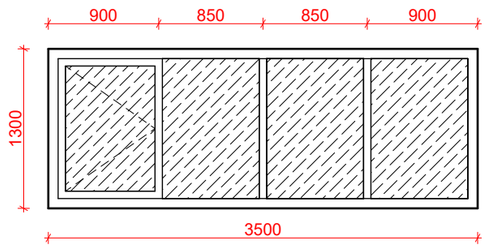

Պ-4 1 ՀԱՏ ԲԱՐԱՎՈՐ 20 ՍՄ, 1 ՀԱՏ

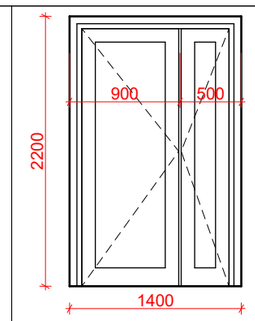

Դ-3 7 ՀԱՏ ԲԱՐԱՎՈՐ 20 ՍՄ, 7 ՀԱՏ

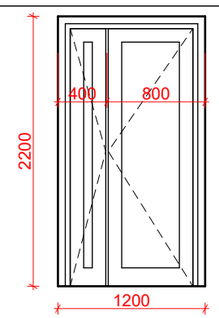

Դ-4 1 ՀԱՏ ԲԱՐԱՎՈՐ 20 ՍՄ, 1 ՀԱՏ

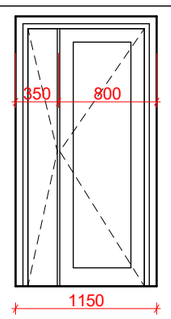

Դ-5 2 ՀԱՏ ԲԱՐԱՎՈՐ 20 ՍՄ, 2 ՀԱՏ

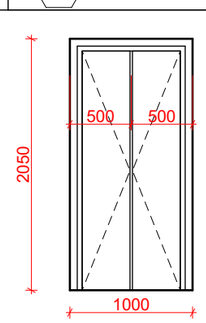

Դ-6 2 ՀԱՏ ԲԱՐԱՎՈՐ 20 ՍՄ, 2 ՀԱՏ

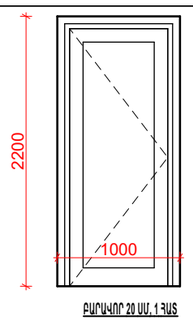

ԲԱՐԱՎՈՐ 20 ՍՄ, 1 ՀԱՏ

Դ-7 1 ՀԱՏ

ԾԱՆՈԹՈՒԹՅՈՒՆ

Նախքան դռների, ցուցափեղկով դռների, լուսամուտների պատրաստումը, բոլոր չափերը համապատասխանեցնել համապատասխան բացվածքների հետ:

«ԻՆԺԵՆԵՐԻՆԳ ԳՐՈՒՊ» ՍՊԸ
ՀՎՀՀ 08251257
ՓՈՐՁԱՓԱՆՈՒԹՅՈՒՆ
«___» _____ 20__ թ.

ՊԱՏՎԻՐԱՏՈՒ՝ «ԱԼԼԵՅԱ ՊԱՐԿ» ՍՊԸ	ՆԱԽԱԳԾՈՂ՝ «Մ ԱՐԽ» ՍՊԸ ԱՐՏՈՆԱԳԻՐ ՃԲԴ-Ա-0233		ԳԾԱԳՐԻ ԱՆՎԱՆՈՒՄԸ՝ ԼՈՒՍԱՄՈՒՏՆԵՐ ԵՎ ԴՌՆԵՐ ՆԵՐՔԻՆ
ՆԱԽԱԳԾԻ ՀԱՍՑԵՆ՝ ՀՀ, ԱՐԱԳԱԾՈՏՆԻ ՄԱՐԶ, ՔԱՂԱՔ ԹԱԼԻՆ, ԳԱՅԻ ՓՈՂՈՑ 30	ՓՈՒԼ՝ ԱՇԽԱՏԱՆՔԱՅԻՆ ՆԱԽԱԳԻԾ		
ՆԱԽԱԳԾԻ ԱՆՎԱՆՈՒՄԸ՝ ՀԱՍԱՐԱԿԱԿԱՆ ՍՊԱՍԱՐԿՄԱՆ ՏԱՐԱԾՔՆԵՐ, ԱՎՏՈ ՏԵԽՁՆՆՄԱՆ, ԱՎՏՈ ՏԵԽՍՊԱՍԱՐԿՄԱՆ ԵՎ ԱՎՏՈ ԼՎԱՑՄԱՆ ԿԱՅԱՆՆԵՐ	ԳԼԽԱՎՈՐ ՃԱՐՏԱՐԱՊԵՏ՝ ՄԻՍԱԿ ՄԽԻԹԱՐՅԱՆ		ԳԾԱԳՐԻ ՀԱՄԱԻԸ՝ A.07.7
	ՃԱՐՏԱՐԱՊԵՏ՝ ՄԻՍԱԿ ՄԽԻԹԱՐՅԱՆ		ՕՐ, ԱՄԻՍ, ՏԱՐԻ՝ 04.04.2024
	ՃԱՐՏԱՐԱՊԵՏ՝		ՆԱԽԱԳԾԻ ՀԱՄԱՐԸ՝ 20240404
			ՄԱՍՇՏԱԲ՝ 1:50

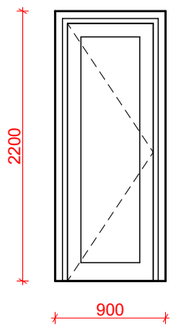

ԲԱՐԿԱՎՈՐ 20 ՍՄ, 5 ՀԱՏ
ԲԱՐԿԱՎՈՐ 10 ՍՄ, 1 ՀԱՏ

Դ-8 6 ՀԱՏ

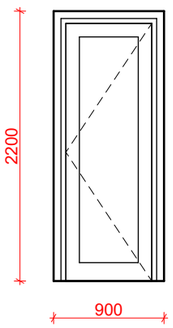

ԲԱՐԿԱՎՈՐ 20 ՍՄ, 4 ՀԱՏ

Դ-9 4 ՀԱՏ

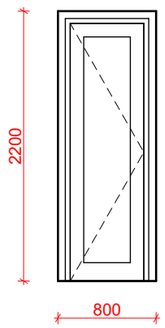

ԲԱՐԿԱՎՈՐ 10 ՍՄ, 2 ՀԱՏ

Դ-10 2 ՀԱՏ

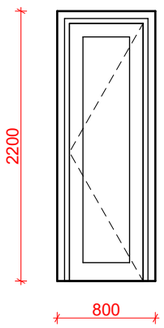

ԲԱՐԿԱՎՈՐ 10 ՍՄ, 3 ՀԱՏ

Դ-11 3 ՀԱՏ

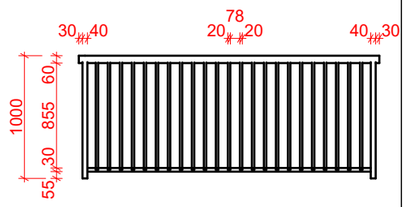

ԱՌԱՋԻՆ ԱՍՏԻՃԱՆԱՎԱՆԴԱԿ 14,3 Գ/Մ
ԵՐԿՐՈՐԴ ԱՍՏԻՃԱՆԱՎԱՆԴԱԿ 21,2 Գ/Մ

Բ-3

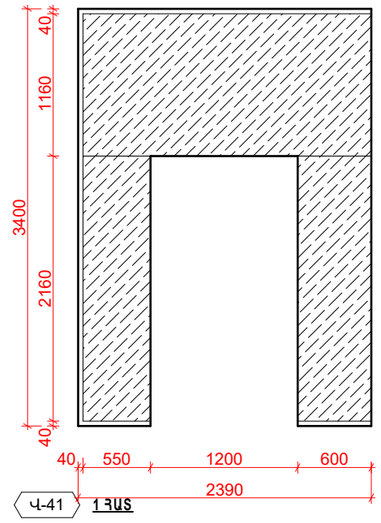

Վ-41 1 ՀԱՏ

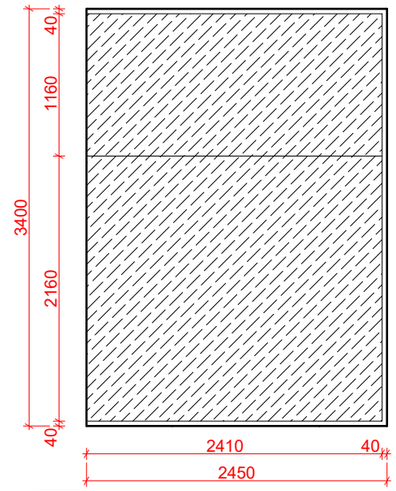

Վ-42 1 ՀԱՏ

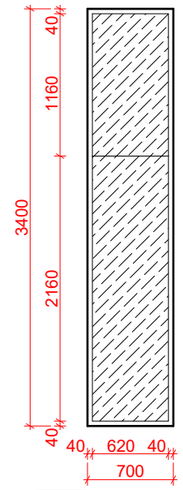

Վ-43 1 ՀԱՏ

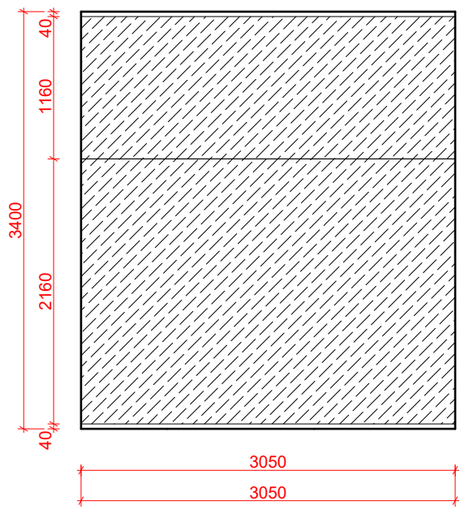

Վ-44 1 ՀԱՏ

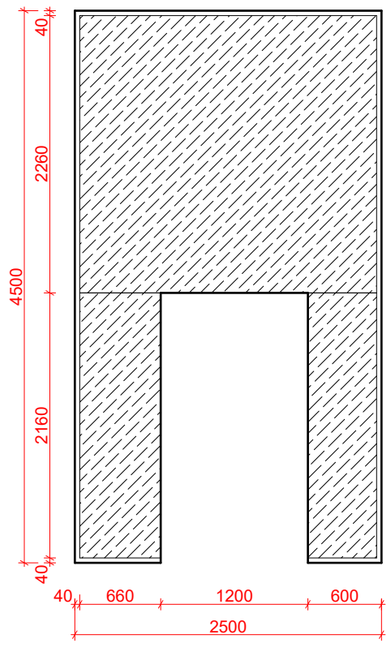

Վ-45 1 ՀԱՏ

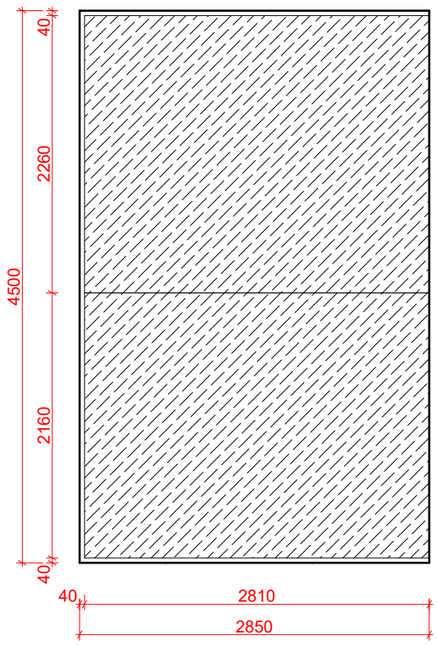

Վ-46 1 ՀԱՏ

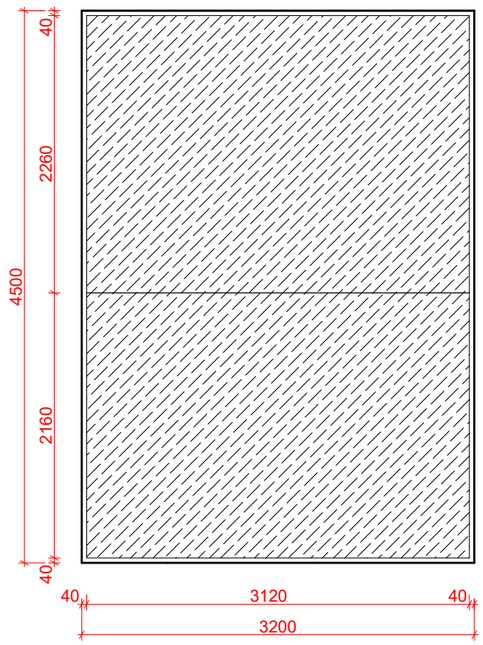

Վ-47 1 ՀԱՏ

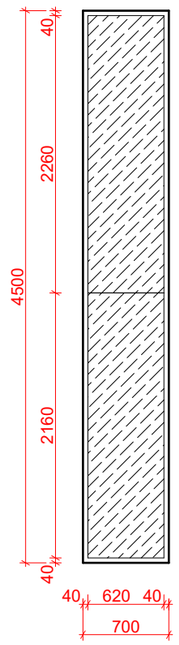

Վ-48 1 ՀԱՏ

ԾԱՆՈԹՈՒԹՅՈՒՆ

Նախքան դռների, ցուցափեղկով դռների, լուսամուտների պատրաստումը, բոլոր չափերը համապատասխանեցնել համապատասխան բացվածքների հետ:

«ԻՆԺԵՆԵՐԻՆԳ ԳՐՈՒՊ» ՍՊԸ
ՀՎՀՀ 08251257
ՓՈՐՁԱՓԱՆՈՒԹՅՈՒՆ
«» 20 թ.

ՊԱՏՎԻՐԱՏՈՒ: «ԱԼԼԵՅԱ ՊԱՐԿ» ՍՊԸ	ՆԱԽԱԳԾՈՂ: «Մ ԱՐԽ» ՍՊԸ ԱՐՏՈՆԱԳԻՐ ՃԲԴ-Ա-0233		ԳԾԱԳՐԻ ԱՆՎԱՆՈՒՄԸ: ԼՈՒՍԱՄՈՒՏՆԵՐ ԵՎ ԴՌՆԵՐ ՆԵՐՔԻՆ
ՆԱԽԱԳԾԻ ՀԱՍՑԵՆ: ՀՀ, ԱՐԱԳԱԾՈՏՆԻ ՄԱՐԶ, ՔԱՂԱՔ ԹԱԼԻՆ, ԳԱՅԻ ՓՈՂՈՑ 30	ՓՈՒԼ: ԱՇԽԱՏԱՆՔԱՅԻՆ ՆԱԽԱԳԻԾ		
ՆԱԽԱԳԾԻ ԱՆՎԱՆՈՒՄԸ: ՀԱՍԱՐԱԿԱԿԱՆ ՍՊԱՍԱՐԿՄԱՆ ՏԱՐԱԾՔՆԵՐ, ԱՎՏՈ ՏԵԽՉՆՆՄԱՆ, ԱՎՏՈ ՏԵԽՍՊԱՍԱՐԿՄԱՆ ԵՎ ԱՎՏՈ ԼՎԱՑՄԱՆ ԿԱՅԱՆՆԵՐ	ԳԼԽԱՎՈՐ ՃԱՐՏԱՐԱՊԵՏ: ՄԻՍԱԿ ՄԽԻԹԱՐՅԱՆ		ԳԾԱԳՐԻ ՀԱՄԱՐԸ: A.07.8
	ՃԱՐՏԱՐԱՊԵՏ: ՄԻՍԱԿ ՄԽԻԹԱՐՅԱՆ		ՕՐ, ԱՄԻՍ, ՏԱՐԻ: 04.04.2024
	ՃԱՐՏԱՐԱՊԵՏ:		ՆԱԽԱԳԾԻ ՀԱՄԱՐԸ: 20240404
			ՄԱՍՇՏԱԲ: 1:50

ԹԱԼԻՆ ՍՈԼ
DESIGN
MRCH

DESIGN
ARCH
ԱՎՏՈ ՏԵԽ ՁՆՆՈՒՄ
ԱՎՏՈ ՏԵԽ ՍՊԱՍԱՐԿՈՒՄ

DESIGN
MARCH

DESIGN MARCH
ԱԿՏՈ ԼԿԱՑՈՒՄ

DESIGN
ARCH